Kunde :
Kunden-Nr. :
Telefon :

Ansprechpartner :

umruest_rem24sd.dwg

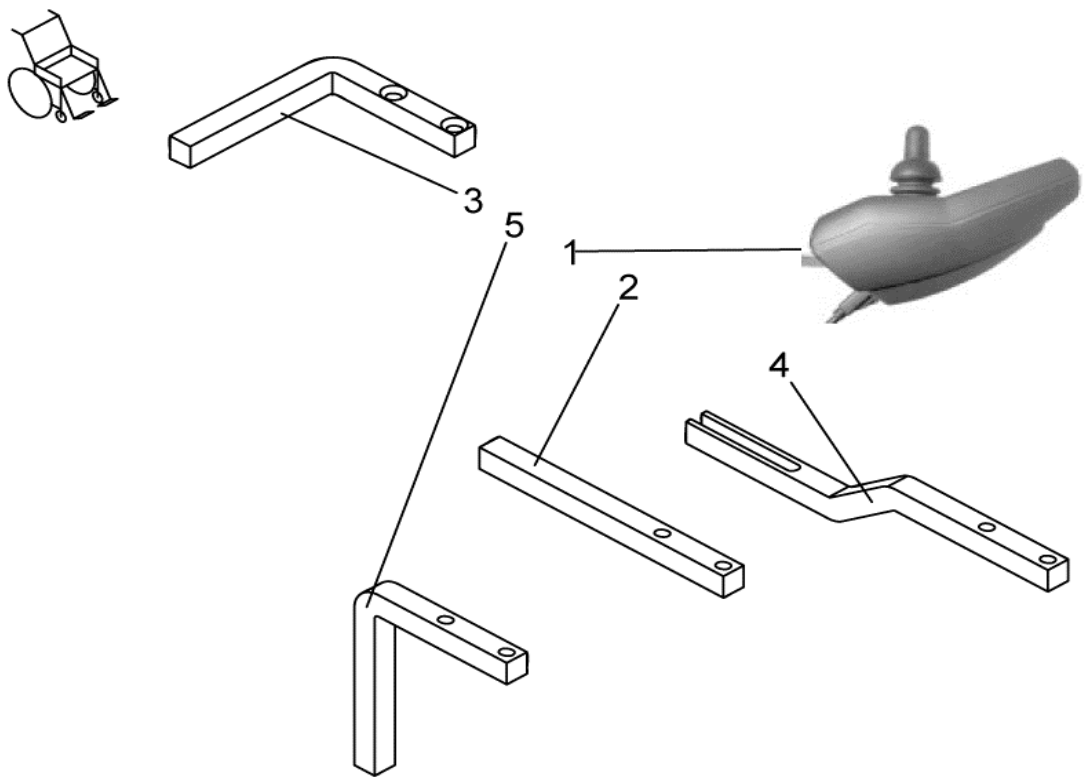

POS.	Menge	Art.-Nr/Stk	Art.-Bezeichnung	
-	-		**Fahrpulthalter REM 24SD und SC sind nicht identisch!**	
-	-		**Wenn nicht vorhanden, neue Fahrpulthalter mitbestellen!**	
1	1	1436541	Fahrpult REM 24SD	03/04–>
2	1	1440437-9005	Fahrpulthalter REM 24SD Standard	03/04–>
3	1	1440438-9005	Fahrpulthalter REM 24SD für Begleitperson	03/04–>
4	1	1440439-9005	Fahrpulthalter REM 24SD für Arne Jensen Sitz	03/04–>
5	1	1440441-9005	Fahrpulthalter REM 24SD abschwenkbar	03/04–>

INVACARE
Yes, you can.

Ausgabe
XX.XX.XXXX