Hand brake - Handbroms - Bremse - Frein à main
One hand brake - Enhandsbroms - Einhandbremse - Frein à main unique

Art no: 1537656
Art no: 1531450 (L)
Art no: 1539513 (R)

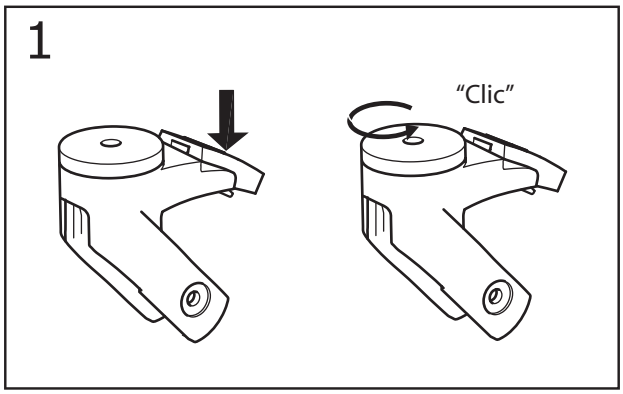

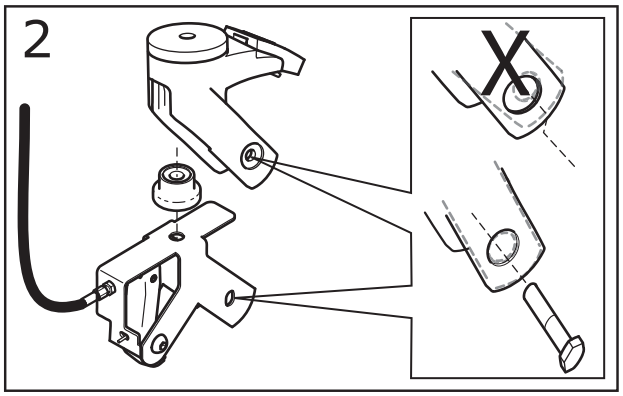

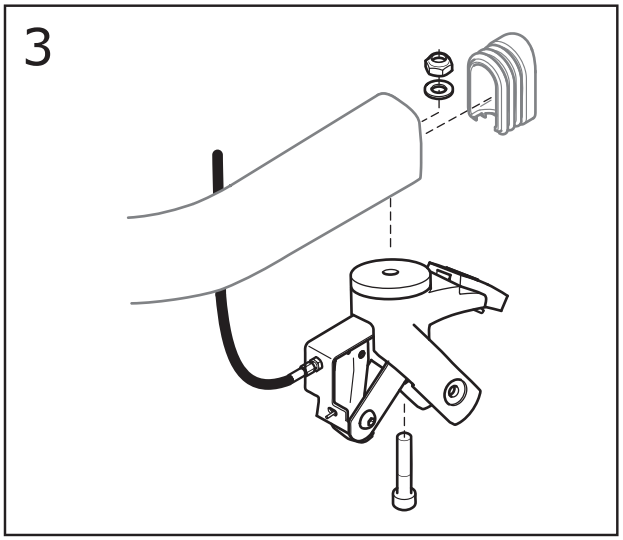

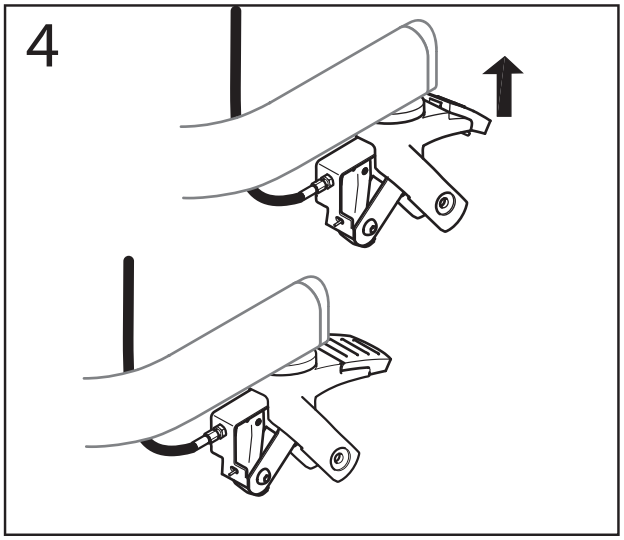

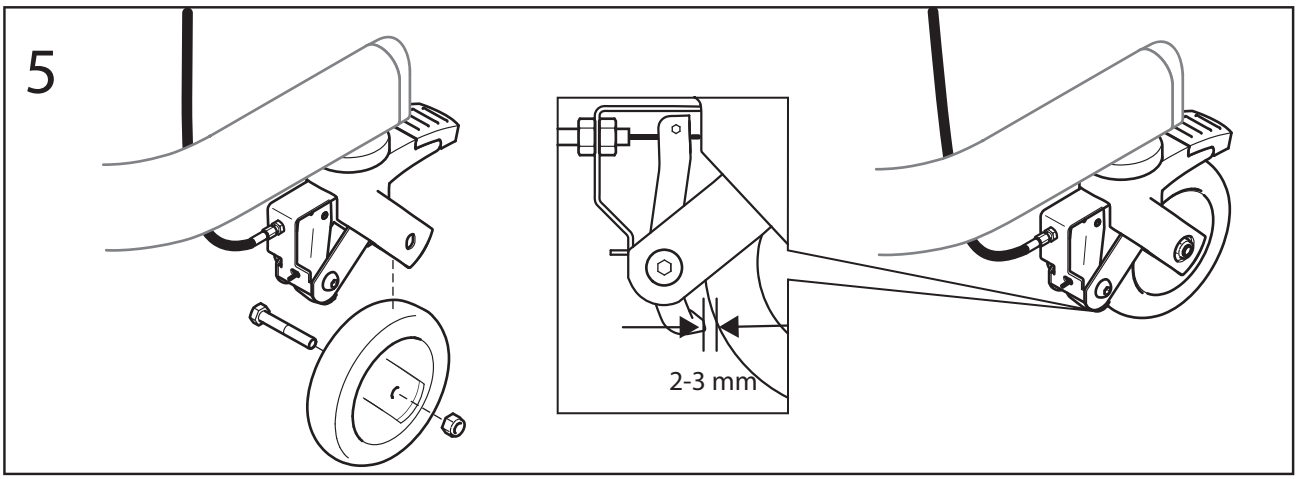

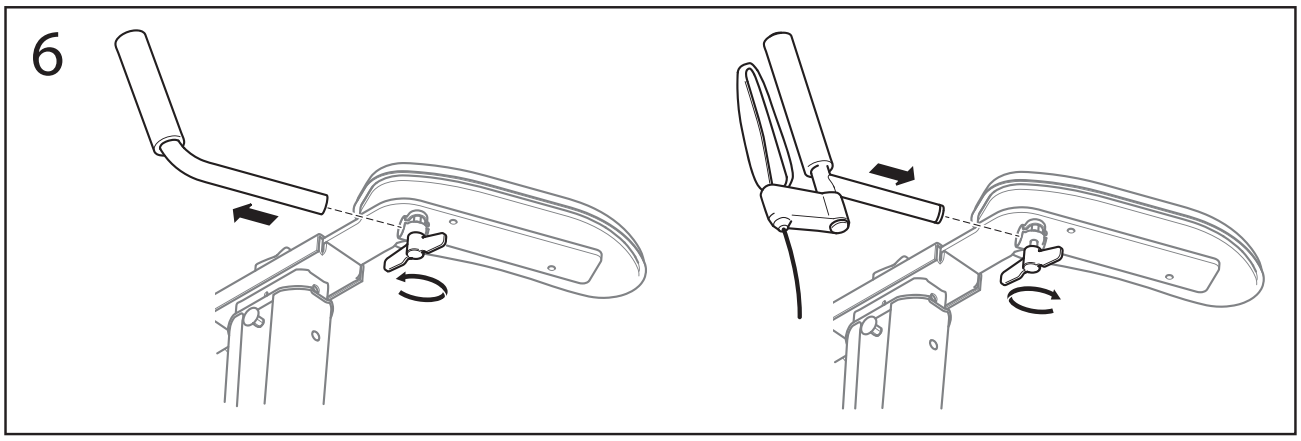

Art no: 1540624 2012.03.28-3

DOLOMITE
INVACARE DOLOMITE AB, Box 200, 343 75 DIÖ, SWEDEN
TEL +46 (0)476 535 00, FAX +46 (0)476 535 99, www.dolomite.biz