Invacare® Ultra Low Maxx van Motion Concepts

Bijlage bij de gebruikershandleiding voor de elektrische rolstoel

nl Modulair elektrisch verplaatsingssysteem Gebruiksaanwijzing

Deze handleiding dient te worden overhandigd aan de gebruiker van het product.
Lees deze handleiding VOORDAT u dit product gebruikt en bewaar deze voor toekomstig gebruik.

INVACARE®

Yes, you can.®

© 2020 Invacare Corporation
Alle rechten voorbehouden. Herpublicatie, duplicatie of gehele of gedeeltelijke wijziging is verboden zonder voorafgaande schriftelijke toestemming van Invacare. Handelsmerken zijn te herkennen aan ™ en ®. Alle handelsmerken zijn eigendom van of gelicentieerd aan Invacare Corporation of haar dochterondernemingen, tenzij anders aangegeven.
Making Life's Experiences Possible is een gedeponeerd handelsmerk in de Verenigde Staten.

Inhoudsopgave

1 Algemeen 6
1.1 Over deze handleiding 6
1.2 Symbolen in deze handleiding 6
1.3 Garantie-informatie 6

2 Veiligheid 7
2.1 Veiligheidsinformatie over het gebruik van het zittingsysteem 7

3 Componenten 9
3.1 Elektrische verplaatsingsfuncties 9
3.2 Veiligheidsblokkering en limietschakelaars (DX-systeem) 10
3.3 Limieten van Rijden en Zitting (LiNX-systeem) 13

4 Montage 17
4.1 Algemene informatie over de installatie 17
4.2 Aanpassingsmogelijkheid voor bedieningskast 18
4.2.1 De hoogte van de bedieningskast aanpassen (alleen voor wegklapbare steunen) 19
4.2.2 Bedieningskast verschuiven 19
4.3 Aanpassingsmogelijkheden voor de afstandsbedieningssteun van de Quad Link 20
4.3.1 De hoogte van de bedieningskast aanpassen 20
4.3.2 Positie bedieningskast aanpassen 20
4.3.3 De spanning van de vergrendeling aanpassen 21
4.3.4 De bedieningskast naar de zijkant draaien 22
4.4 Aanpassingsmogelijkheden voor de houder voor de centrale kernstaaf 22
4.4.1 De diepte van de houder voor de centrale staaf aanpassen 23
4.4.2 De hoogte van de houder voor de centrale kernstaaf aanpassen 23
4.4.3 De positie van de joystick/het display op de houder voor de centrale kernstaaf aanpassen 23
4.5 Handmatige kinbediening aanpassen 25
4.5.1 De joystick voor arm-/beenbesturing aanpassen 25
4.5.2 De eivormige schakelaar aanpassen 26
4.6 De hoofdbediening aanpassen 27
4.7 De zuig-en-blaashoofdbediening aanpassen 27
4.8 Het wegklapbare mechanisme aanpassen 28
4.9 De wegklapbare displayhouder aanpassen 29
4.10 De zitdiepte aanpassen 31
4.11 De hoek van de vooraf ingestelde rugleuning aanpassen 31
4.12 De opklapbare cantileverarmsteun afstellen 31
4.13 Terugklapbare Maxx-cantileverarmsteun op Ultra-rail 33
4.14 De terugklapbare armsteun op twee stangen verstellen 34
4.15 Armsteunkussen met ondersteuning voor bovenste extremiteiten (Multi Axis Upper Extremity Support, MACES) afstellen 35
4.16 De elleboogblokkade afstellen 35
4.17 Heupsteun met snelontgrendeling 37
4.18 Aanpassingen zijsteun zijpelot 40
4.19 De hoofdsteun aanpassen 41
4.19.1 Hoofdsteunadapter plaatsen voor een Elite- of een hoge rugleuning 42
4.19.2 Instelling en installatie van de hoofdsteun (autostijl) 42
4.19.3 De onderdelen van de Elan-hoofdsteun aanpassen 43
4.19.4 Hoofdsteunonderdelen met meerdere assen aanpassen 45
4.20 Pivot Plus-beensteunen 46
4.20.1 Pivot Plus-beensteunen wegklappen 46
4.20.2 Pivot Plus-beensteunen verwijderen 47
4.20.3 De hoek van Pivot Plus-beensteunen aanpassen 47

4.20.4 De in breedte verstelbare en hoekverstelbare voetplaat aanpassen 48
4.21 Beensteunen met gecentreerde bevestiging — met de hand verstelbaar 49
4.21.1 De beensteun verwijderen 49
4.21.2 Hoek van de beensteun instellen 50
4.21.3 Lengte van de beensteun instellen 50
4.21.4 De hoek van de voetplaat aanpassen 50
4.21.5 Hoek en hoogte van de kuitplaat instellen 50
4.22 LNX-beensteun 51
4.22.1 De lengte van de beensteun instellen 51
4.22.2 De hoek van de voetplaat aanpassen 52
4.22.3 De breedte aanpassen van de voetplaat van de beensteun met gecentreerde bevestiging. 52
4.22.4 De hoek van de voetplaat instellen. 53
4.22.5 De hoogte en breedte van het kuitkussen instellen 53
4.23 Vari-F voetsteun 54
4.23.1 Voetensteun/beensteun naar buiten zwenken en/of verwijderen 54
4.23.2 Hoek van de beensteun instellen 54
4.23.3 Eindaanslag van de voetensteun instellen 55
4.23.4 Lengte van de voetensteun instellen 57
4.24 Vari-A beensteun 57
4.24.1 Voetensteun/beensteun naar buiten zwenken en/of verwijderen 57
4.24.2 Hoek van de beensteun instellen 58
4.24.3 Eindaanslag van de beensteun instellen 59
4.24.4 Lengte van de beensteun instellen 61
4.24.5 Diepte van de kuitplaat instellen. 61
4.24.6 Hoogte van de kuitplaat instellen 62
4.24.7 Kuitplaat voor het uitstappen eerst ontgrendelen en naar achteren zwenken 62
4.24.8 De hoek van de verstelbare voetplaat instellen 63
4.24.9 De hoek en diepte van de verstelbare voetplaat instellen 63
4.25 ADM beensteun 63
4.25.1 Beensteun naar buiten zwenken en/of verwijderen 63
4.25.2 Hoek van de beensteun instellen 64
4.25.3 Lengte van de beensteun instellen 65
4.25.4 Diepte van de kuitplaat instellen. 65
4.25.5 Hoogte van de kuitplaat instellen 66
4.25.6 Kuitplaat voor het uitstappen eerst ontgrendelen en naar achteren zwenken 66
4.25.7 De hoek van de verstelbare voetplaat instellen 67
4.25.8 De hoek en diepte van de verstelbare voetplaat instellen 67
4.26 Elektrisch verstelbare beensteunen (ADE-beensteunen) 67
4.26.1 Beensteun naar buiten zwenken en/of verwijderen 67
4.26.2 Hoek van de beensteun instellen 68
4.26.3 Lengte van de beensteun instellen 68
4.26.4 Diepte van de kuitplaat instellen. 69
4.26.5 Hoogte van de kuitplaat instellen 69
4.26.6 Kuitplaat voor het uitstappen eerst ontgrendelen en naar achteren zwenken 69
4.26.7 De hoek van de verstelbare voetplaat instellen 70
4.26.8 De hoek en diepte van de verstelbare voetplaat instellen 70
4.27 Conversietabel tussen imperiale en metrische eenheden 70

5 Gebruik 73

5.1 Verstelbare armsteun draaien/verwijderen 73
5.2 De cantileverarmsteun draaien 73
5.3 De heupsteun met snelvergrendeling plaatsen/verwijderen. 75
5.4 Gecentreerde, elektrische LNX-beensteunen met telescopische voetensteun gebruiken 75
5.5 De bedieningskast naar de zijkant draaien 76
5.6 De houder voor de centrale kernstaaf opzij klappen 76

5.7 De wegklapbare displayhouder naar de zijkant klappen 76

6 Onderhoud 78

6.1 Onderhoudsschema 78
6.2 Na gebruik 78
6.2.1 Afvoeren 78
6.2.2 Geschikt maken voor hergebruik 79

7 Problemen oplossen. 80

7.1 Prestatieproblemen oplossen 80

8 Technische Specificaties 84

8.1 Technische specificaties 84

1 Algemeen

1.1 Over deze handleiding

Dit document vormt een aanvulling op de documentatie bij de elektrische rolstoel.

Het product zelf heeft geen CE-markering, maar is een onderdeel van een product dat voldoet aan richtlijn 2017/745, betreffende medische hulpmiddelen van klasse I. Daarom valt het onder de CE-markering van de elektrische rolstoel. Zie de documentatie van de elektrische rolstoel voor meer informatie.

Invacare behoudt zich het recht voor om productspecificaties zonder voorafgaande kennisgeving te wijzigen.

Controleer voordat u dit document leest of u de juiste versie hebt. U vindt de meest recente versie van het pdf-bestand op de Invacare-website.

Neem voor meer informatie over het product, bijvoorbeeld meldingen over productveiligheid en teruggeroepen producten, contact op met uw Invacare-vertegenwoordiger. Zie de adressen aan het einde van dit document.

1.2 Symbolen in deze handleiding

In deze handleiding worden symbolen en signaalwoorden gebruikt die van toepassing zijn op gevaren of onveilige handelingen die kunnen leiden tot persoonlijk letsel of schade aan eigendommen. Zie de onderstaande informatie voor de definities van de symbolen.

WAARSCHUWING
Duidt op een gevaarlijke situatie die kan leiden tot ernstig letsel of overlijden als de situatie niet wordt vermeden.

VOORZICHTIG
Duidt op een gevaarlijke situatie die kan leiden tot licht of klein letsel als de situatie niet wordt vermeden.

BELANGRIJK
Duidt op een gevaarlijke situatie die kan leiden tot materiële schade als de situatie niet wordt vermeden.

Tips
Nuttige tips, adviezen en informatie voor een efficiënt, probleemloos gebruik.

Gereedschap
De vereiste gereedschappen en onderdelen die u nodig hebt voor het verrichten van bepaalde werkzaamheden.

1.3 Garantie-informatie

Wij bieden voor dit product een fabrieksgarantie in overeenstemming met onze Algemene Voorwaarden in de respectievelijke landen.

Garantieclaims kunnen alleen worden ingediend via de dealer bij wie u het product hebt gekocht.

2 Veiligheid

2.1 Veiligheidsinformatie over het gebruik van het zittingsysteem

Het zittingsysteem is voor aflevering speciaal geconfigureerd en gemonteerd aan het onderstel van de rolstoel. Onthoud dat de uiteindelijke configuratie- en aankoopbeslissing wat het volledige rolstoelsysteem betreft de verantwoordelijkheid van de gebruiker van de elektrische rolstoel is, die een dergelijke beslissing kan nemen, en van zijn/haar zorgverlener. De inhoud van deze handleiding is gebaseerd op de veronderstelling dat een deskundige op het gebied van mobiliteitshulpmiddelen de elektrische rolstoel voor de gebruiker heeft afgesteld en de behandelende zorgverlener heeft geassisteerd bij het geven van gebruiksinstructies voor dit hulpmiddel.

De gebruikershandleiding van de elektrische rolstoel bevat alle relevante veiligheidsinformatie over het gebruik van de elektrische rolstoel inclusief het zittingsysteem. Zorg dat u deze veiligheidsinformatie leest en opvolgt.

WAARSCHUWING!
Risico op kantelen
De elektrische rolstoel kan kantelen wanneer u de stabiliteitskenmerken van de rolstoel wijzigt door uw zitpositie te wijzigen.

- Stel voor uzelf de persoonlijke veiligheidsgrenzen vast door in de aanwezigheid van een gekwalificeerde zorgverlener in diverse situaties te oefenen met leunen, reiken en verzitten in de rolstoel voordat u de rolstoel daadwerkelijk gaat gebruiken.
- Het zittingsysteem kan in verschillende voorover- en achteroverleunstanden op het onderstel worden gemonteerd. Zorg dat de geselecteerde positie u van een maximale stabiliteit voor alle zitposities voorziet.
- Houd rekening met alle persoonlijke spullen en accessoires (rugzakken, beademingssystemen, extra accu's, enzovoort) die op de rolstoel worden meegenomen. Een volle rugzak, die bijvoorbeeld aan de achterkant van het zittingsysteem is bevestigd, kan de achterwaartse stabiliteit van uw rolstoel significant verminderen.

WAARSCHUWING!
Risico op kantelen (vervolg)

- Houd rekening met de rugleuning die wordt gebruikt. Een ingedaalde stand van de rugleuning kan uw zwaartepunt bijvoorbeeld naar achteren verschuiven en kan de achterwaartse stabiliteit van de rolstoel aanmerkelijk verminderen. Omgekeerd kan een dik rugkussen het zwaartepunt naar voren verplaatsen waardoor de voorwaartse stabiliteit van de rolstoel wordt verminderd.
- Verplaats uw gewicht altijd in de richting waarin u draait. Als u het gewicht in de tegenovergestelde richting van de draai verplaatst, kan dit ten koste gaan van de stabiliteit van het onderstel van de rolstoel waardoor deze kan kantelen.
- Houd rekening met het zitkussen dat wordt gebruikt. Een dik zitkussen verhoogt uw zwaartepunt en vermindert de stabiliteit van de rolstoel in alle richtingen.
- Alle zittingsystemen zijn voorzien van rijblokkeringen. Zorg dat een blokkering zo is ingesteld dat dit niet ten koste gaat van uw stabiliteit wanneer u rijdt (raadpleeg *3.2 Veiligheidsblokkering en limietschakelaars (DX-systeem), pagina 10*).
- De rolstoel heeft een programmeerbare bediening waarmee de maximale versnelling en vertraging van de rolstoel kan worden aangepast. Zorg dat deze op een geschikt niveau voor het systeem en voor u, de gebruiker, zijn ingesteld.

WAARSCHUWING!
Risico op kantelen (vervolg)

- Wanneer de rolstoel wordt bediend met een verminderd toerental of een antikantelblokkering, moet u zich altijd op een gelijkmatig oppervlak voortbewegen om ervoor te zorgen dat dit niet ten koste gaat van de stabiliteit van de rolstoel.
- Zorg dat er met alle medische aandoeningen rekening wordt gehouden wanneer u uw rolstoel instelt. Onvrijwillige spierbewegingen zoals spasmen kunnen de stabiliteit van de rolstoel aantasten, vooral wanneer het zittingsysteem is gekanteld of achterover helt.
- Wanneer een systeem volledig is gekanteld of volledig achterover helt, mogen de voorwielen van de rolstoel nooit van de grond komen. Als dit toch gebeurt, moet u onmiddellijk contact opnemen met uw geautoriseerde Invacare-leverancier om het probleem op te lossen.

3 Componenten

3.1 Elektrische verplaatsingsfuncties

Het zittingsysteem biedt de volgende functies:

ZWAARTEPUNT (CG) KANTELEN

De functie voor het kantelen van het zwaartepunt (CG of center of gravity) compenseert een gewichtsverplaatsing door de draaias en de hele zitting naar voren te schuiven wanneer de zitting naar achteren kantelt. Het standaardkantelbereik is 0°- 45° (met lift) of 0°- 50° (zonder lift).

HELLEN

Met de hellingsfunctie kunnen gebruikers de rugleuninghoek van hun systeem wijzigen binnen een opgegeven bereik. Het standaardbereik van de hellingshoek is 90°-168°.

ESR

ESR (vermindering van de verlengde schaar) wordt gesynchroniseerd met de hellingsfunctie om de omvang van de schaarbeweging tussen de klant en de rugleuning te verminderen. Dit wordt gerealiseerd met behulp van een verbindingsstuk dat de rugleuning op de achterste handvaten verschuift wanneer de stoel naar achteren helt.

VOOROVER HELLEN

De functie voor voorover hellen is beschikbaar als optie op systemen die kunnen hellen en past de rughoek van het zittingsysteem naar voren aan, waardoor de rugleuninghoek minder dan 90° wordt. (Let op: de maximale hoek voor achterover hellen wordt ongeveer verminderd met het aantal graden van het voorover hellen).

SCHAARLIFT-/LIFTMODULE

Met de schaarliftmodule kunnen gebruikers hun elektrische verplaatsingssysteem 300 mm verhogen ten opzichte van de laagste hoogte (van stoel tot vloer) van hun systeem. De schaarlift wordt gecombineerd met een functie voor kantelen.

BEENSTEUNEN

Ons brede scala aan elektrische en handmatige beensteunen is verkrijgbaar in uiteenlopende grootten en stijlen, inclusief individuele beensteunen en centraal gemonteerde voetplaten om de benen van klanten te ondersteunen. Daarnaast bieden we een breed assortiment beensteunbeugels die bij de gekozen beensteunen passen. Elektrische beensteunen kunnen worden geprogrammeerd om in een van de twee volgende configuraties te worden uitgevoerd:

- Individueel (beensteunen werken onafhankelijk van elkaar),
- Gecombineerd (beensteunen werken tegelijk)

3.2 Veiligheidsblokkering en limietschakelaars (DX-systeem)

GEVAAR!
Risico op ernstig letsel of overlijden
De hoek waaronder de limietschakelaars/blokkeringen zijn ingesteld, zijn essentieel voor de veilige werking van het zittingsysteem.

- Invacare is niet aansprakelijk voor letsel of schade die is geleden door bepaalde aanpassingen die niet onder de instellingen vallen die door de fabriek worden aangeraden.
- Om de juiste instellingen te kunnen waarborgen, dienen aanpassingen aan veiligheidsblokkeringen en limieten alleen te worden uitgevoerd door een gekwalificeerde technicus.
- Overschrijd nooit de maximale aanbevolen limieten. Veiligheidsblokkeringen en limietschakelaars moeten zodanig worden ingesteld dat ze optimaal tegemoetkomen aan de behoeften van de gebruiker zonder dat dit ten koste gaat van de totale stabiliteit van de rolstoel.
- Na elke aanpassing van een limiet of blokkering moet u het zittingsysteem altijd testen over het volledige bereik van de beweging (dat wil zeggen bij kanteling, helling en lift) om te controleren of de herziene instellingen op de juiste manier functioneren en ervoor te zorgen dat dit niet heeft geleid tot stabiliteits- of interferentieproblemen.

Aanvullende veiligheidsblokkeringen en limietschakelaars kunnen wellicht vereist zijn voor meer gespecialiseerde/gecompliceerde zittingsystemen. Voor informatie over limieten/blokkeringen die niet in deze handleiding worden genoemd, kunt u voor hulp contact opnemen met onze technische dienst.

Limiet DLO (rijblokkering) kantelen/hellen

Alle zittingsystemen die kunnen kantelen en hellen zijn uitgerust met een DLO (rijblokkering) die voorkomt dat de rolstoel kan rijden wanneer het zittingsysteem is gekanteld of geheld voorbij een vooraf vastgelegde veilige totale hoek. De totale hoek kan worden gevormd door elke zithoek, rughoek en/of hoek van het grondoppervlak. De rijblokkering reageert alleen als hoeken in stilstand worden aangepast.

De limiet DLO (rijblokkering) is ingesteld op een maximum van 60° (TDX SP2)/50° (Storm^4). Op de Storm^4 wordt de DLO (rijblokkering) via een extra schakelaar geactiveerd als de kantelhoek groter is dan 25°.

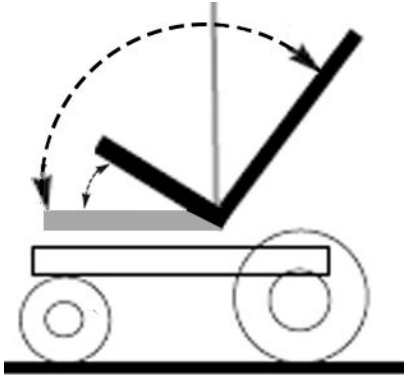

Fig. 3-1

(Hoek gemeten vanaf verticaal)

Limiet RDS-lift (verminderde rijsnelheid)

Zittingsystemen die zijn geconfigureerd met een schaarliftmodule zijn geconfigureerd/geprogrammeerd met een limiet voor verminderde rijsnelheid. De limiet voor de verminderde rijsnelheid wordt via microschakelaars toegepast op het zittingsysteem zodra:

- het zittingsysteem wordt opgetild naar een vooraf vastgelegde hoogte ten opzichte van de uitgangspositie (volledig ingetrokken), of
- het zittingsysteem verder wordt gekanteld dan de vooraf ingestelde maximale hoek.

Kantel-/hel-/liftsystemen (T/R/L-systemen):

Limiet RDS =

- max. 100 mm (TDX SP2)
- 10 mm (Storm[4])
- 130° – 90°

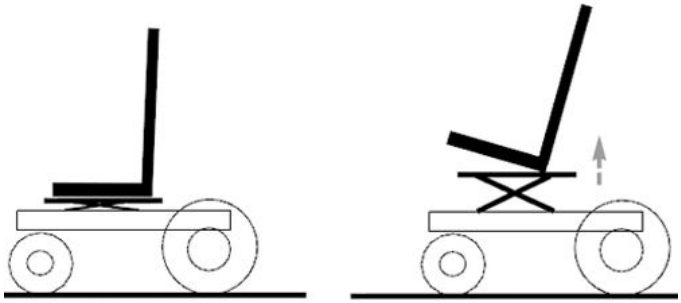

Fig. 3-2 Uitgangspositie (links), RDS-limiet lift (rechts)

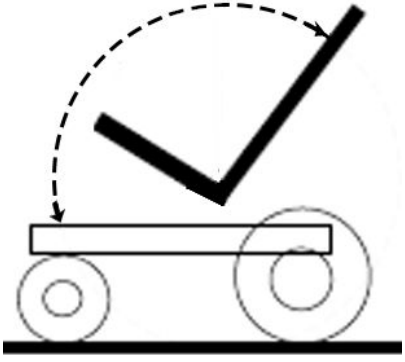

Fig. 3-3 RDS-limiet kanteling

Max. limiet rughoek

De maximale kantellimietschakelaar stelt automatisch de maximale rughoek voor het zittingsysteem vast voor de combinatie kantelen/hellen. De limiet dient te voorkomen dat de rughoek een maximale vooraf ingestelde hoek overschrijdt. Ultra Low Maxx-zittingsystemen worden vooraf in de fabriek ingesteld op de maximaal toegestane hoek en hoeven verder niet te worden aangepast tenzij de maximale hoek moet worden verkleind (zie de onderstaande gevarenaanduiding).

Kantelen/hellen: max. limiet voor kantelen/hellen = 168°

Risico op beschadiging van de rolstoel

– Wanneer de maximale limiet voor de rughoek wordt vastgesteld, moet u altijd rekening houden met de omvang en locatie van eventuele persoonlijke spullen die op de rolstoel worden meegenomen, omdat dit interferentie kan veroorzaken tussen de rugleuning en het onderstel van de rolstoel wanneer deze volledig is gekanteld/geheld, en schade kan veroorzaken aan de actuator en/of de rolstoel.

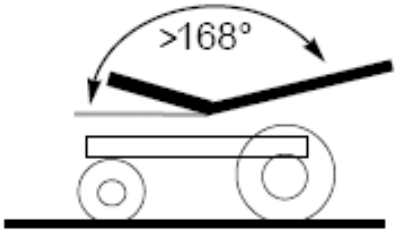

Fig. 3-4 Max. limiet voor kantelen/hellen (max. rughoek)

Liftblokkering

Liftsystemen zijn uitgerust met een liftblokkering die voorkomt dat de liftactuator omhoog kan gaan wanneer het systeem meer dan 60° is gekanteld of geheld (TDX SP2)/50° (gecombineerde hoek Storm4)/25° (kantelhoek Storm4).

3.3 Limieten van Rijden en Zitting (LiNX-systeem)

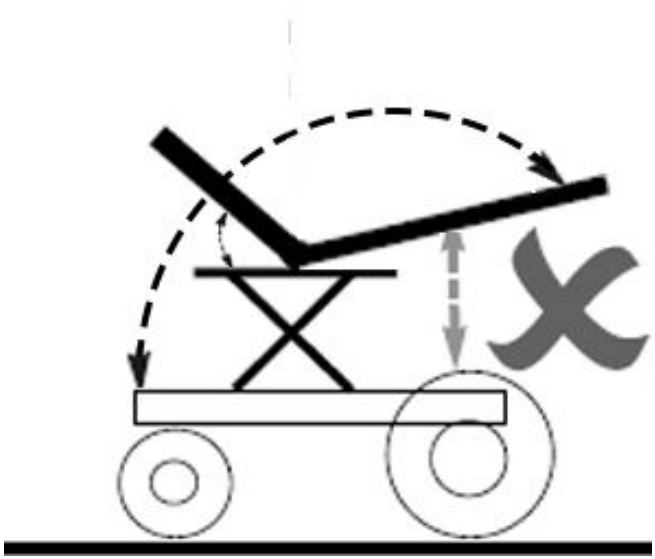

TDX SP2:	Max.	60°	>60°
Gecombineerde hoek Storm[4]:	Max.	50°	>50°
Kantelhoek Storm[4]:	Max.	25°	>25°

GEVAAR!
Risico op ernstig letsel of overlijden
De hoek waaronder de limietschakelaars/blokkeringen zijn ingesteld, zijn essentieel voor de veilige werking van het systeem.

- Invacare is niet aansprakelijk voor letsel of schade die is geleden door bepaalde aanpassingen die niet onder de instellingen vallen die door de fabriek worden aangeraden.
- Om de juiste instellingen te kunnen waarborgen, dienen aanpassingen aan blokkeringen en limieten alleen te worden uitgevoerd door een gekwalificeerde technicus.
- Overschrijd nooit de maximale aanbevolen limieten. Blokkeringen en limietschakelaars moeten zodanig worden ingesteld dat ze optimaal tegemoetkomen aan de behoeften van de gebruiker zonder dat dit ten koste gaat van de totale stabiliteit van de rolstoel.
- Na elke aanpassing van een limiet of blokkering moet u het zittingsysteem altijd testen over het volledige bereik van de beweging (dat wil zeggen bij kanteling, helling en lift) om te controleren of de herziene instellingen op de juiste manier functioneren en ervoor te zorgen dat dit niet heeft geleid tot stabiliteits- of interferentieproblemen.

Aanvullende veiligheidsblokkeringen en limietschakelaars kunnen wellicht vereist zijn voor meer gecompliceerde/gespecialiseerde zittingsystemen. Voor informatie over limieten/blokkeringen die niet in deze handleiding worden genoemd, kunt u contact opnemen met uw leverancier.

Voor de TDX SP2 worden limieten voor rijden en zitting alleen bijgewerkt in stilstand.

Voor de AVIVA RX worden limieten voor rijden en zitting zowel tijdens het rijden als in stilstand bijgewerkt.

Liftblokkering

Zitliftsystemen die zijn uitgerust met een liftblokkering die voorkomt dat de liftactuator boven een vooraf vastgelegde hoogte kan stijgen wanneer het systeem is gekanteld of geheld tot boven een vooraf vastgelegde veilige rughoek.

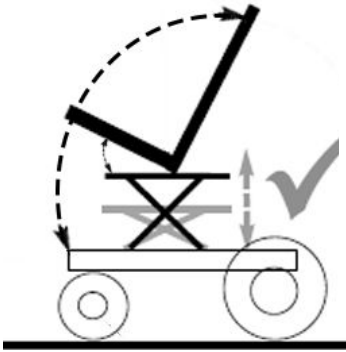

Fig. 3-5 <x°

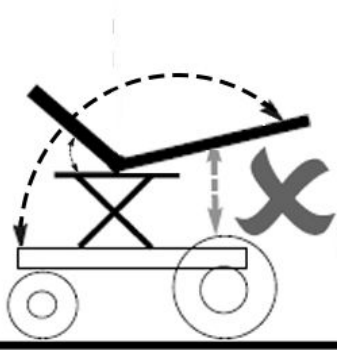

Fig. 3-6 >x°

Rolstoelmodel	Rughoek (x°)	Liftblokkering
AVIVA RX	• >110°	• >50 mm

Als u de zitlift van de AVIVA RX eerst omhoogbrengt met de rugleuning rechtop, kunt u de rugleuning vervolgens achterover hellen tot een rughoek van maximaal 170°.

Max. limiet rughoek

De maximale rughoek beperkt hoe ver de rugleuning achterover kan hellen met de lift- of hellingsactuators. De zittingsystemen worden vooraf in de fabriek ingesteld op de maximaal toegestane hoek en hoeven verder niet te worden aangepast tenzij de maximale hoek moet worden verkleind (zie de onderstaande gevarenaanduiding).

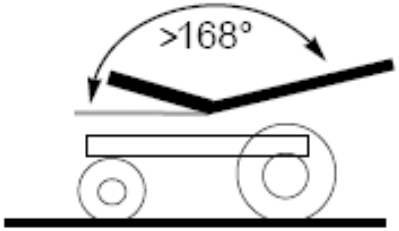

Fig. 3-7

Max. limiet rughoek =

168° (TDX SP2)

170° (AVIVA RX)

Risico op beschadiging van de rolstoel

– Wanneer de maximale limiet voor de rughoek wordt vastgesteld, moet u altijd rekening houden met de omvang en locatie van eventuele persoonlijke spullen die op de rolstoel worden meegenomen omdat dit interferentie kan veroorzaken tussen de rugleuning en het onderstel van de rolstoel wanneer deze volledig is gekanteld/geheld, en schade kan veroorzaken aan de actuator en/of de rolstoel.

Snelheidsbeperking

Zittingsystemen zijn geconfigureerd/geprogrammeerd met een snelheidsbeperking. De snelheidsbeperking zorgt via microschakelaars dat het systeem een beperkte rijsnelheid gebruikt.

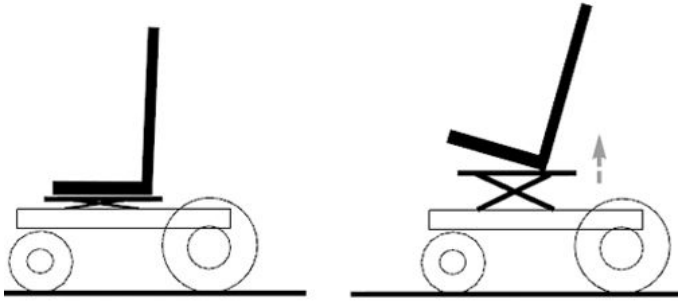

Fig. 3-8 Startpositie (links), snelheidsbeperking vanwege hoogte (rechts)

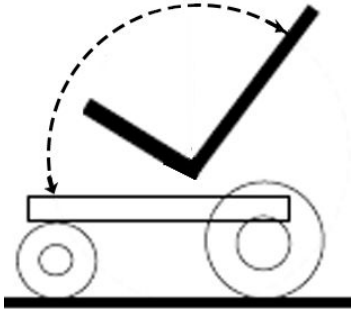

Fig. 3-9 Snelheidsbeperking vanwege rughoek

Rolstoel-model	Hoogte	Rughoek
TDX SP2	• >100 mm	• <150°
	• <100 mm • zonder verhoging	• >130° – <150°

Rolstoel-model	Hoogte	Rughoek
AVIVA RX	• >50 mm	• <130°
	• <50 mm • zonder verhoging	• >130° – <150°

DLO-limiet (rijblokkering)

Alle zittingsystemen die kunnen kantelen en hellen zijn uitgerust met een DLO (rijblokkering) die voorkomt dat de rolstoel kan rijden wanneer het zittingsysteem is gekanteld of geheld voorbij een vooraf vastgelegde veilige totale hoek en/of een vooraf bepaalde hoogte. De totale hoek kan worden gevormd door elke zithoek, rughoek en/of hoek van het grondoppervlak.

Rolstoel-model	Hoogte	Rughoek
TDX SP2	• —	• >150°
AVIVA RX	• >50 mm	• >130°
	• <50 mm • zonder verhoging	• >150°

4 Montage

4.1 Algemene informatie over de installatie

WAARSCHUWING!
Risico op overlijden, ernstig letsel of schade
Bij aanhoudend gebruik van een mobiliteitshulpmiddel dat niet is ingesteld volgens de juiste specificaties, kan het mobiliteitshulpmiddel onvoorspelbaar gedrag gaan vertonen, met overlijden, ernstig letsel of schade tot gevolg.
- Het mobiliteitshulpmiddel mag uitsluitend worden afgesteld door zorgverleners of door personen die volledig vertrouwd zijn met dit proces en de capaciteiten van de bestuurder.
- Nadat het mobiliteitshulpmiddel is in- of afgesteld, dient u te controleren of het mobiliteitshulpmiddel werkt volgens de specificaties die zijn ingevoerd tijdens de installatieprocedure. Als het mobiliteitshulpmiddel niet werkt volgens de specificaties, dient u het mobiliteitshulpmiddel ONMIDDELLIJK uit te schakelen en de installatiespecificaties opnieuw in te voeren. Neem contact op met Invacare als het mobiliteitshulpmiddel daarna nog altijd niet werkt volgens de juiste specificaties.

WAARSCHUWING!
Risico op overlijden, ernstig letsel of schade
Als er onderdelen ontbreken of niet goed zijn bevestigd, kan het mobiliteitshulpmiddel instabiel worden, met mogelijk schade aan eigendom, ernstig persoonlijk letsel of overlijden tot gevolg.
- Controleer na aanpassingen, reparatie en onderhoud en vóór gebruik of alle onderdelen aanwezig zijn en stevig zijn bevestigd.

WAARSCHUWING!
Gevaar voor letsel of beschadiging
Een onjuiste instelling van dit mobiliteitshulpmiddel die is uitgevoerd door gebruikers/zorgverleners of ondeskundige technici, kan letsel of schade tot gevolg hebben.
- Probeer dit mobiliteitshulpmiddel NIET zelf in te stellen. De eerste instelling van dit mobiliteitshulpmiddel MOET worden uitgevoerd door een gekwalificeerde technicus.
- Het mobiliteitshulpmiddel mag alleen door gebruikers worden aangepast als deze daarvoor de juiste aanwijzingen van de zorgverleners hebben gehad.
- Voer de werkzaamheden NIET uit als u niet over de aangegeven gereedschappen beschikt.

LET OP!
Schade aan het mobiliteitshulpmiddel en kans op ongevallen
Door de verschillende combinaties van aanpassingsopties en de bijbehorende instellingen kunnen onderdelen van het mobiliteitshulpmiddel elkaar hinderen.
– Het mobiliteitshulpmiddel is uitgerust met een individueel, meervoudig aanpasbaar zittingsysteem met verstelbare beensteunen, armsteunen en hoofdsteun of andere opties. Deze aanpassingsopties worden in de volgende hoofdstukken beschreven. Met deze opties kan de zitting worden aangepast aan de fysieke eisen en de conditie van de gebruiker. Controleer of de onderdelen van het mobiliteitshulpmiddel elkaar niet hinderen als u het zittingsysteem en de functies van de zitvoorziening aanpast aan de gebruiker.

BELANGRIJK!
Elk mobiliteitshulpmiddel wordt geproduceerd en samengesteld volgens de specificaties van de bestelling. De specificaties moeten door een professionele zorgverlener worden opgegeven, overeenkomstig de eisen en gezondheidstoestand van de gebruiker.
– Raadpleeg een professionele zorgverlener als u de configuratie van het mobiliteitshulpmiddel wilt aanpassen.
– Aanpassingen mogen alleen worden uitgevoerd door een gekwalificeerde technicus.

De initiële installatie dient altijd te worden uitgevoerd door een zorgverlener. Het mobiliteitshulpmiddel mag alleen door gebruikers worden aangepast als deze daarvoor de juiste aanwijzingen van de zorgverleners hebben gehad.

Elektrische aanpassingsopties

Raadpleeg de gebruikershandleiding van de bedieningskast voor meer informatie over het bedienen van de elektrische aanpassingsopties.

4.2 Aanpassingsmogelijkheid voor bedieningskast

De volgende informatie geldt voor alle zittingsystemen.

LET OP!
Risico dat de bedieningskast naar achteren wordt gedrukt tijdens een ongelukkige botsing tegen een obstakel, zoals een deurpost of tafel, en de joystick tegen de armpad bekneld raakt als de stand van de bedieningskast is verschoven en niet alle schroeven vastzitten
Daardoor zal het mobiliteitshulpmiddel ongecontroleerd vooruit rijden en mogelijk letsel veroorzaken bij de gebruiker van het mobiliteitshulpmiddel en iedereen die in de weg staat.
– Zorg er bij het verstellen van de stand van de bedieningskast altijd voor dat alle schroeven stevig vastzitten.
– Als dat per ongeluk gebeurt, moet u direct de stroommodule op de bedieningskast van het mobiliteitshulpmiddel uitschakelen.

LET OP!
Gevaar voor lichamelijk letsel
Als iemand bijvoorbeeld tegen de bedieningskast leunt bij het plaatsnemen in en opstaan uit de rolstoel, kan de houder van de bedieningskast breken en de gebruiker kan dan uit de stoel vallen.
– Leun nooit tegen de bedieningskast ter ondersteuning bij, bijvoorbeeld, verplaatsing.

4.2.1 De hoogte van de bedieningskast aanpassen (alleen voor wegklapbare steunen)

- Inbussleutel van 6 mm

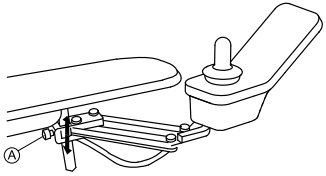

Fig. 4-1

1. Draai de schroef Ⓐ los.
2. Zet het onderdeel in de gewenste positie.
3. Draai de schroef vast.

4.2.2 Bedieningskast verschuiven

De bedieningskast kan 20 mm (0,8 inch) zijwaarts worden verschoven.

- Inbussleutel van 3 mm

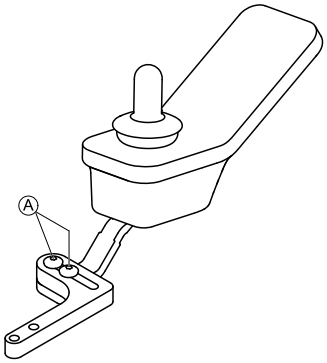

Fig. 4-2

1. Draai de schroeven Ⓐ los.
2. Zet het onderdeel in de gewenste positie.
3. Draai de schroeven vast.

4.3 Aanpassingsmogelijkheden voor de afstandsbedieningssteun van de Quad Link

4.3.1 De hoogte van de bedieningskast aanpassen

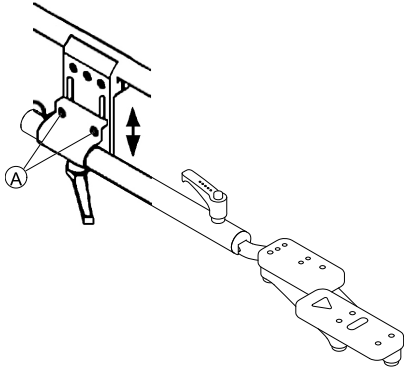

1. Draai de twee stelschroeven Ⓐ los op de afstandsbedieningsbevestiging.
2. Schuif de bevestigingsbuis van de bedieningskast omhoog of omlaag naar de gewenste hoogte.
3. Draai de twee stelschroeven vast op de afstandsbedieningsbevestiging.

4.3.2 Positie bedieningskast aanpassen

Voer deze procedure uit om de positie van de bedieningskast op de Quad Link aan te passen.

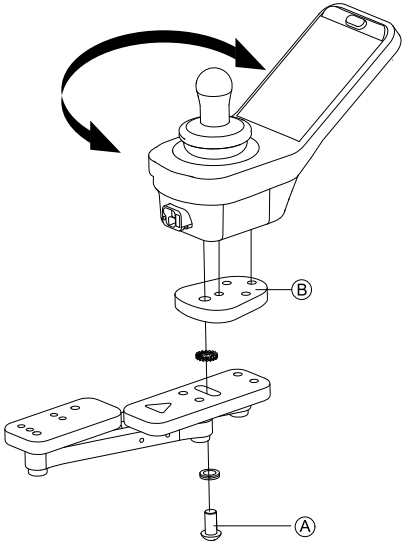

1. Draai schroef Ⓐ los waarmee het verstelbare werkblad van de bedieningskast Ⓑ aan de Quad Link is bevestigd.
2. Draai de bedieningskast in de gewenste positie.
3. Draai de schroef vast om het verstelbare werkblad van de bedieningskast aan de Quad Link vast te maken.

4.3.3 De spanning van de vergrendeling aanpassen

De Quad Link is standaard uitgerust met twee magneten die de Quad Link in uitgeklapte stand vergrendelen. Door een magneet te verwijderen, neemt de spanning af en is de Quad Link gemakkelijker te ontgrendelen.

LET OP!
Risico op letsel of beschadiging van de rolstoel
Als beide magneten worden verwijderd, heeft de Quad Link geen vergrendeling meer. De Quad Link zou dan per ongeluk terug kunnen klappen.
– Laat altijd minimaal één magneet zitten.

- Een klein puntig voorwerp, zoals een paperclip

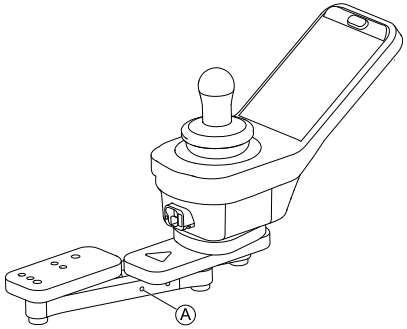

1. Klap de Quad Link opzij om bij de magneten te kunnen komen.
2. Steek het puntige voorwerp in het gat Ⓐ en duw de magneet aan de andere kant naar buiten.

4.3.4 De bedieningskast naar de zijkant draaien

WAARSCHUWING!
– Zorg dat er geen vingers tussen de verbindingsstangen zitten wanneer de intrekbare bedieningskastbevestiging van de Quad Link op zijn plaats wordt vergrendeld. Er kan iets bekneld raken tussen de verbindingsstangen wanneer de Quad Link op zijn plaats wordt vergrendeld.

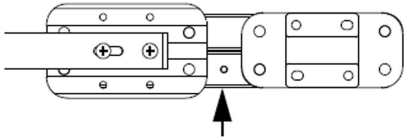

De bedieningskast naar de zijkant draaien

1.

   Als u de bedieningskast wilt terugtrekken vanuit de normale uitgeklapte positie, moet u de binnenkant van de bedieningskast naar buiten duwen tot de Quad Link vrij komt.

   De Quad Link werkt het best wanneer de bedieningskast aan de binnenkant van de bedieningskast, vlak bij het armsteunkussen, naar buiten wordt geduwd.

2. Duw de bedieningskast naar buiten en naar achteren tot de Quad Link helemaal tot in de meest teruggetrokken positie is geplaatst.

De bedieningskast terugzetten in de uitgeklapte positie

1. 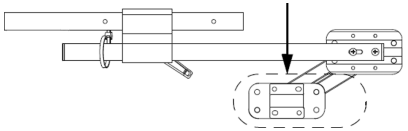

   U kunt de bedieningskast weer terugzetten in de normale, uitgeklapte positie door de binnenkant van de bedieningskast naar buiten te duwen en vervolgens naar voren en naar binnen tot de Quad Link helemaal tot in de meest uitgeklapte positie vastklikt.

4.4 Aanpassingsmogelijkheden voor de houder voor de centrale kernstaaf

WAARSCHUWING!
Gevaar voor letsel of overlijden
Losse kleine onderdelen kunnen verstikkingsgevaar opleveren, wat kan resulteren in letsel of overlijden.
– Verwijder geen kleine onderdelen, behalve als u de pook van de joystick vervangt.
– Laat de verwijderde pook niet onbewaakt achter.
– Houd kinderen, huisdieren of mensen met een fysieke of mentale beperking nauwlettend in de gaten.

LET OP!
Risico op letsel en beschadiging
Resterende bramen en ontbrekende einddoppen na wijzigingen aan stangen, zoals ingekorte stangen, kunnen leiden tot letsel of beschadiging.
– Verwijder bramen nadat u de te lange stang hebt ingekort.
– Plaats de einddop terug na het verwijderen van de bramen.
– Controleer of de einddop stevig vastzit.

4.4.1 De diepte van de houder voor de centrale staaf aanpassen

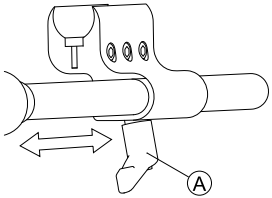

1. Draai hendel Ⓐ los.
2. Verplaats de houder voor de centrale staaf naar de gewenste positie.
3. Maak de hendel vast.

4.4.2 De hoogte van de houder voor de centrale kernstaaf aanpassen

U kunt de hoogte van de houder voor de centrale kernstaaf op twee manieren aanpassen:

- Tegelijk met de hoogte van de armsteun aanpassen. Raadpleeg de betreffende hoofdstukken voor de armsteun.
- Alleen de hoogte van de houder voor de centrale kernstaaf aanpassen. Raadpleeg het gedeelte hieronder.

- Inbussleutel van 3/16 inch

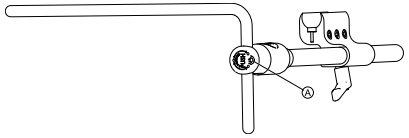

1. Draai de schroef Ⓐ los.
2. Stel de kernstaaf op de gewenste hoogte af.
3. Draai de schroef vast.

4.4.3 De positie van de joystick/het display op de houder voor de centrale kernstaaf aanpassen

DLX-REM110, DLX-REM2XX, DLX-REM400

- Inbussleutel van 4 mm
- Dopsleutel van 8 mm

De bedieningskast kantelen

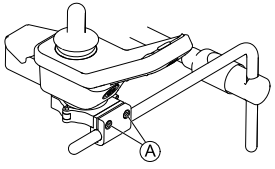

Fig. 4-3 Voorbeeld van aanpassing DLX-REM400. De DLX-REM110, DLX-REM211 en DLX-REM216 worden op dezelfde manier aangepast.

1. Draai de schroeven Ⓐ los.
2. Plaats de bedieningskast op de kernstaaf.
3. Draai de schroeven vast.

Bedieningskast draaien

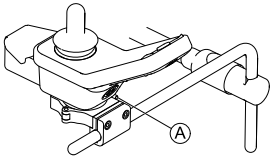

Fig. 4-4 Voorbeeld van aanpassing DLX-REM400. De DLX-REM110, DLX-REM211 en DLX-REM216 worden op dezelfde manier aangepast.

1. Draai de schroef Ⓐ los.
2. Draai de bedieningskast in de klem naar de gewenste positie.
3. Draai de schroef vast.

DLX-REM500

- Inbussleutel van 3/16 inch

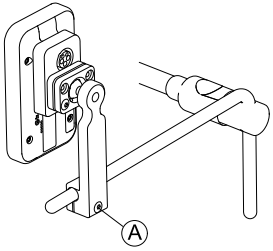

Fig. 4-5

1. Draai de schroef Ⓐ los.
2. Plaats het display op de kernstaaf.
3. Draai de schroef vast.

DLX-CR400 en DLX-CR400LF

De bedieningskast kantelen

- Inbussleutel van 4 mm

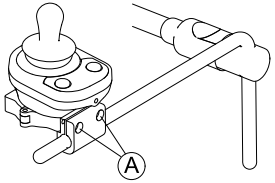

Fig. 4-6

1. Draai de schroeven Ⓐ los.
2. Plaats de bedieningskast op de kernstaaf.
3. Draai de schroeven vast.

Bedieningskast draaien

- Inbussleutel van 4 mm
- Dopsleutel van 8 mm

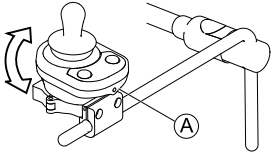

Fig. 4-7

1. Draai schroef Ⓐ los (niet weergegeven in de afbeelding).
2. Draai de bedieningskast in de klem naar de gewenste positie.
3. Draai de schroef vast.

ASL-onderdelen op het werkblad van de kernstaaf

- Inbussleutel van 3/16 inch

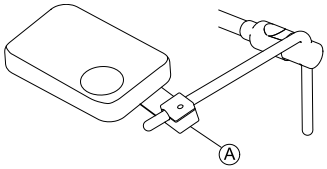

Fig. 4-8 De afbeelding dient als voorbeeld.

1. Draai de schroef Ⓐ los.
2. Plaats de joystick op de kernstaaf.
3. Draai de schroef vast.

ASL-onderdelen alleen op de kernstaaf

- Inbussleutel van 5/32 inch

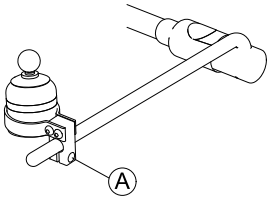

Fig. 4-9 De afbeelding dient als voorbeeld.

1. Draai de schroef Ⓐ los.
2. Plaats de joystick op de kernstaaf.
3. Draai de schroef vast.

4.5 Handmatige kinbediening aanpassen

WAARSCHUWING!
Gevaar voor letsel of overlijden
Kleine onderdelen kunnen verstikkingsgevaar opleveren, wat kan resulteren in letsel of overlijden.
– Verwijder geen kleine onderdelen.
– Houd kinderen, huisdieren of mensen met een fysieke of mentale beperking nauwlettend in de gaten.

LET OP!
Risico op letsel en beschadiging
Resterende bramen en ontbrekende einddoppen na wijzigingen aan stangen, zoals ingekorte stangen, kunnen leiden tot letsel of beschadiging.
– Verwijder bramen nadat u de te lange stang hebt ingekort.
– Plaats de einddop terug na het verwijderen van de bramen.
– Controleer of de einddop stevig vastzit.

4.5.1 De joystick voor arm-/beenbesturing aanpassen

De stand van de joystick aanpassen

De joystick kan 360 graden worden gedraaid. Via een sleuf in de zijkant kunt u de joystick in een hoek van 90 graden plaatsen.

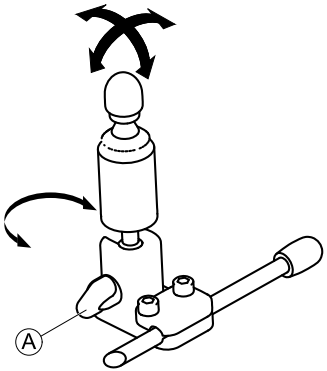

1. Draai de handschroef Ⓐ los.
2. Draai het onderste gedeelte van de joystick om de sleuf in positie te brengen.
3. Pas de stand van de joystick aan. Desgewenst kunt u de joystick in een hoek van 90 graden in de sleuf vergrendelen.
4. Draai de handschroef vast.

De positie op de houder aanpassen

- Inbussleutel van 5/32 inch

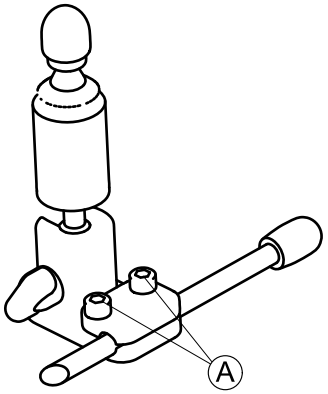

1. Draai de schroeven Ⓐ los.
2. Plaats de joystick op de houder.
3. Draai de schroeven vast.

De diepte en hoogte aanpassen

Raadpleeg *4.8 Het wegklapbare mechanisme aanpassen, pagina 28*.

4.5.2 De eivormige schakelaar aanpassen

De stand van de schakelaar aanpassen

De eivormige schakelaar kan 360 graden worden gedraaid.

- Dopsleutel van 7/16 inch

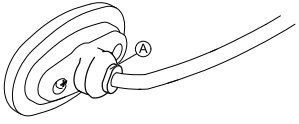

1. Draai de moer Ⓐ los.
2. Pas de stand van de eivormige schakelaar aan.
3. Draai de moer vast.

De diepte en hoogte aanpassen

Raadpleeg *4.8 Het wegklapbare mechanisme aanpassen, pagina 28*.

4.6 De hoofdbediening aanpassen

De positie van het kussen aanpassen

- Inbussleutel van 5/32 inch (4 mm)

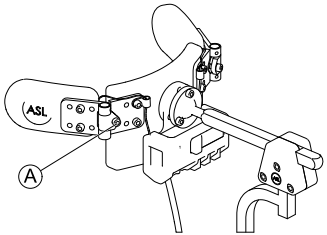

1. Draai de schroef Ⓐ los.
2. Pas de positie van het kussen aan.
3. Draai de schroef vast.

De protonvormige zijstukken aanpassen

Raadpleeg *4.8 Het wegklapbare mechanisme aanpassen, pagina 28*.

De positie van de hoofdsteun aanpassen

Raadpleeg *4.19.4 Hoofdsteunonderdelen met meerdere assen aanpassen, pagina 45*.

4.7 De zuig-en-blaashoofdbediening aanpassen

De positie van het kussen aanpassen

- Inbussleutel van 5/32 inch (4 mm)

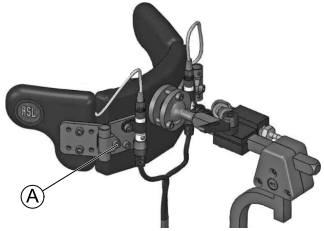

1. Draai de schroef Ⓐ los.
2. Pas de positie van het kussen aan.
3. Draai de schroef vast.

De positie van het zuig-en-blaasventiel aanpassen

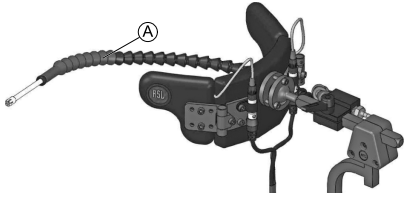

1. Buig het flexibele zuig-en-blaasventiel Ⓐ in de gewenste positie.

De diepte van het zuig-en-blaasventiel aanpassen

1. Maak de klemhendel Ⓐ los.
2. Stel het zuig-en-blaasventiel af op de gewenste diepte.
3. Zet de klemhendel vast.

De positie van de hoofdsteun aanpassen

Raadpleeg *4.19.4 Hoofdsteunonderdelen met meerdere assen aanpassen, pagina 45*.

4.8 Het wegklapbare mechanisme aanpassen

WAARSCHUWING!
Gevaar voor letsel of overlijden
Kleine onderdelen kunnen verstikkingsgevaar opleveren, wat kan resulteren in letsel of overlijden.
– Verwijder geen kleine onderdelen.
– Houd kinderen, huisdieren of mensen met een fysieke of mentale beperking nauwlettend in de gaten.

LET OP!
Risico op letsel en beschadiging
Resterende bramen en ontbrekende einddoppen na wijzigingen aan stangen, zoals ingekorte stangen, kunnen leiden tot letsel of beschadiging.
– Verwijder bramen nadat u de te lange stang hebt ingekort.
– Plaats de einddop terug na het verwijderen van de bramen.
– Controleer of de einddop stevig vastzit.

Het wegklapbare mechanisme kan voor verschillende opties worden gebruikt, zoals:

- PROTON-zijstukken van hoofdbediening
- Joystick voor arm-/beenbesturing, voor bediening met de kin
- Eivormige schakelaar

- Inbussleutel van 5/32 inch

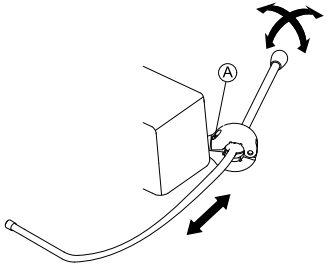

Diepte aanpassen

1. Draai de schroef Ⓐ los.
2. Stel de stang af op de gewenste diepte.
3. Draai de schroef vast.

De positie aanpassen

Het wegklapbare mechanisme kan 360 graden worden gedraaid.

1. Draai de schroef Ⓐ los.
2. Zet het mechanisme in de gewenste positie.
3. Draai de schroef vast.

4.9 De wegklapbare displayhouder aanpassen

De hoogte van de houder aanpassen

- Inbussleutel van 3 mm

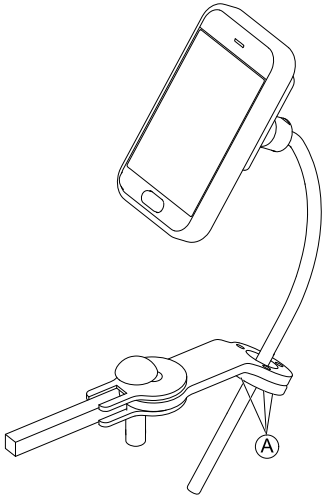

1. Draai de schroeven Ⓐ los.
2. Zet de houder op de gewenste hoogte.
3. Draai de schroeven vast.

De stand van de houder aanpassen

De houder kan 360 graden worden gedraaid.

- Inbussleutel van 3 mm

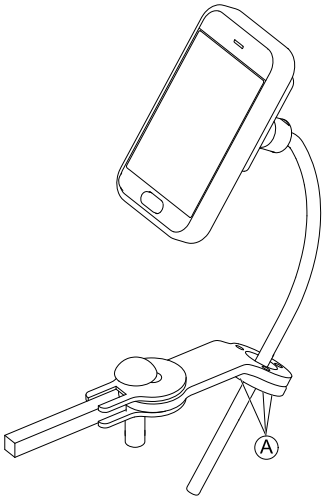

1. Draai de schroeven Ⓐ los.
2. Pas de stand van de houder aan.
3. Draai de schroeven vast.

De stand van het display aanpassen

Het display kan 360 graden worden gedraaid.

- Dopsleutel van 18 mm

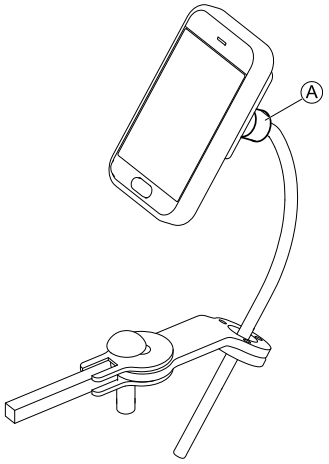

1. Maak klembus Ⓐ los.
2. Pas de stand van het display aan.
3. Draai de klembus vast.

4.10 De zitdiepte aanpassen

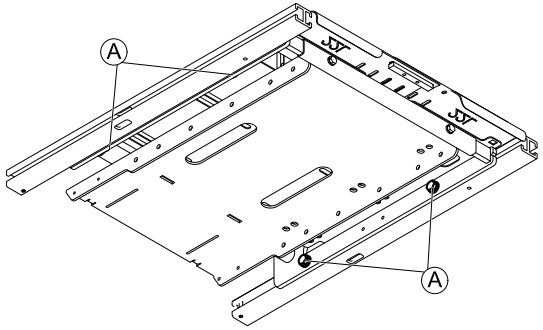

Fig. 4-10

1. Draai de schroeven Ⓐ aan de onderkant van de zitting los.
   Verwijder deze schroeven niet!
2. Stel de zijrails met de voorste zitplaten in op de gewenste zitdiepte.
3. Draai de schroeven vast.

4.11 De hoek van de vooraf ingestelde rugleuning aanpassen

- Dopsleutel van 10 mm
- Dopsleutel van 13 mm

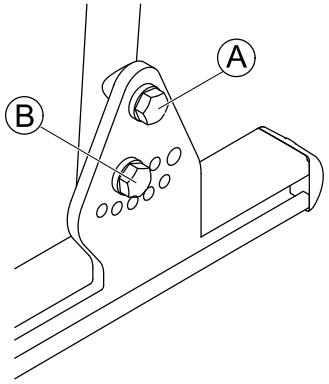

1. Draai schroeven Ⓐ aan beide zijden los.
   Verwijder deze schroef niet.
2. Draai schroef en sluitring Ⓑ aan beide zijden los en verwijder ze.
3. Zet de rugleuning in de gewenste hoek.
4. Plaats de schroef en sluitring terug en draai ze vast.

4.12 De opklapbare cantileverarmsteun afstellen

De breedte van de armsteun aanpassen

Gereedschap:
- Inbussleutel van 6 mm

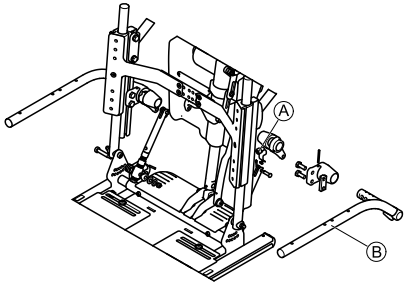

1. Verwijder de schroef Ⓐ.
2. Zet de armsteun Ⓑ op de gewenste breedte.
3. Plaats de schroef en draai die vast.

De hoogte van de armsteun aanpassen

Gereedschap:
- Steeksleutel van 13 mm

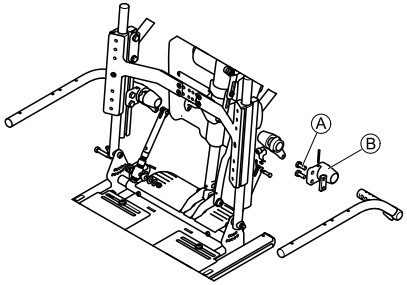

1. Draai de schroeven Ⓐ los.
2. Zet de armsteun Ⓑ op de gewenste hoogte.
3. Draai de schroeven vast.

De hoek van de armsteun aanpassen

Gereedschap:
- Steeksleutel van 13 mm

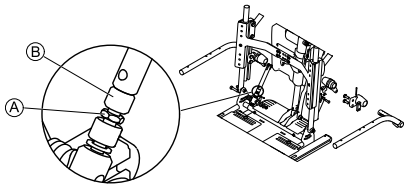

1. Draai de borgmoer Ⓐ los.
2. Pas de hoek van de armsteunen aan door de draadstang te verstellen met de vleugelmoer Ⓑ:
   - Schroef de draadstang naar binnen om de armsteun te verhogen.
   - Schroef de draadstang naar buiten om de armsteun te verlagen.
3. Draai de vleugelmoer vast.

4.13 Terugklapbare Maxx-cantileverarmsteun op Ultra-rail

De positie aanpassen

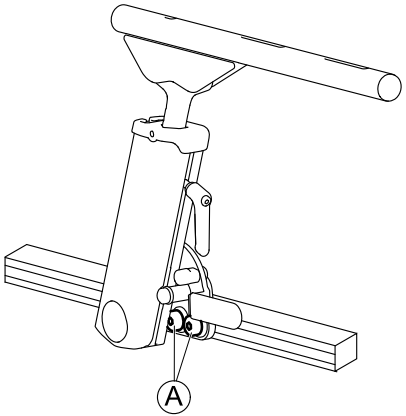

1. Draai de schroeven Ⓐ los.
   Verwijder deze schroeven niet.
2. Zet de armsteun in de gewenste positie.
3. Draai de schroeven vast.

De hoogte aanpassen

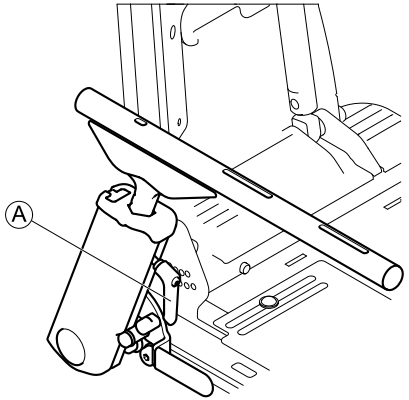

1. Maak de klemhendel Ⓐ los.
2. Stel de armsteun af op de gewenste hoogte.
3. Zet de klemhendel vast.

De hoek aanpassen

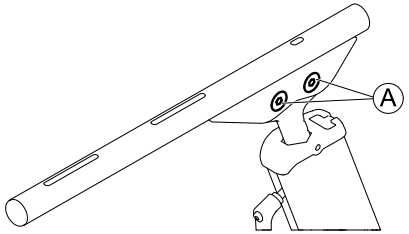

1. Draai de schroeven Ⓐ los.
   Verwijder deze schroeven niet.
2. Zet de armsteun in de gewenste hoek.
3. Draai de schroeven vast.

4.14 De terugklapbare armsteun op twee stangen verstellen

De terugklapbare armsteun op twee stangen heeft een verstelbare draaiarm voor hoogteaanpassingen in stappen van 13 mm.

Gereedschap:
- inbussleutel van 5 mm
- Dopsleutel van 13 mm

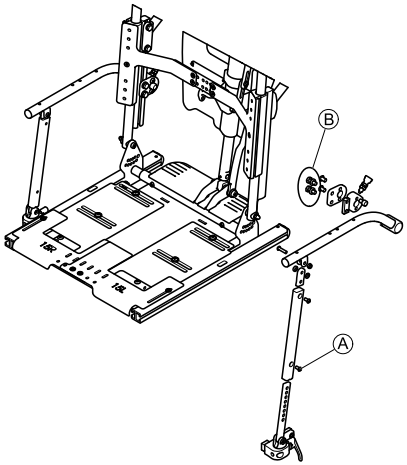

1. Verwijder de schroef Ⓐ en schuif de binnenste draaiarm omhoog/omlaag tot de gewenste hoogte.
2. Plaats de schroef terug.
3. U kunt de armsteunhouder aanpassen aan de hoogteaanpassing van de draaiarm door de twee schroeven Ⓑ aan de binnenkant van de armsteunhouder los te draaien en de armsteunhouder in de rugbuis tot de gewenste hoogte omhoog/omlaag te schuiven.
4. Draai de schroeven weer vast.

Verstelbare armsteun en heupsteun

Wanneer u een verstelbare armsteun op twee stangen gebruikt in combinatie met een heupsteun, moet de heupsteun vóór de houder van de verstelbare armsteun op twee stangen worden geplaatst. Wanneer u de heupsteun achter de houder plaatst, kan de heupsteun beschadigd raken wanneer u de rugleuning naar achteren beweegt.

4.15 Armsteunkussen met ondersteuning voor bovenste extremiteiten (Multi Axis Upper Extremity Support, MACES) afstellen

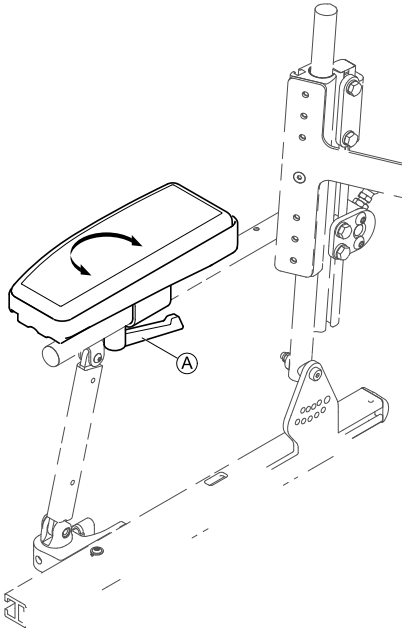

1. Draai de klemsluiting Ⓐ los.
2. Stel het armsteunkussen in op de juiste positie.
3. Maak de klemsluiting vast.

4.16 De elleboogblokkade afstellen

De diepte van de elleboogblokkade aanpassen

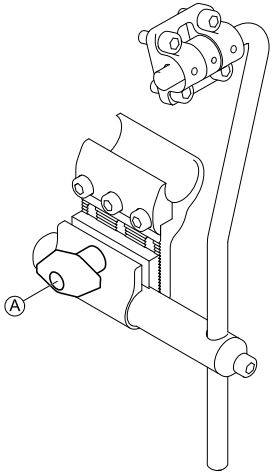

1. Draai de schroef Ⓐ los.
   Verwijder deze schroef niet.
2. Stel de elleboogblokkade op de gewenste diepte af.
3. Draai de schroef vast.

De hoogte van de elleboogblokkade aanpassen

- inbussleutel van 5 mm

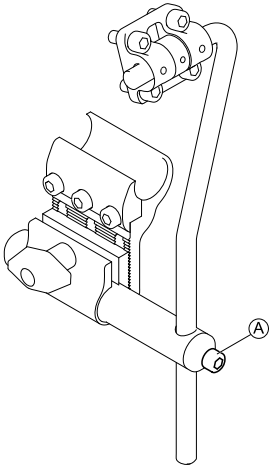

1. Draai de schroef Ⓐ los.
   Verwijder deze schroef niet.
2. Stel de elleboogblokkade op de gewenste hoogte af.
3. Draai de schroef vast.

De breedte van de elleboogblokkade aanpassen

- Inbussleutel van 3 mm
- Inbussleutel van 4 mm

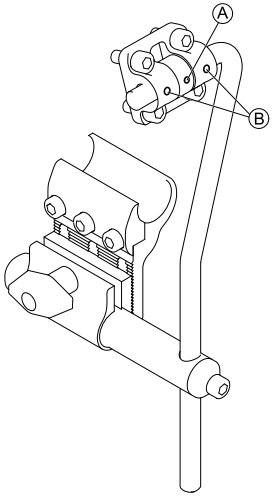

1. Maak schroeven Ⓐ en moer Ⓑ los.
   Verwijder deze schroeven niet.
2. Stel de elleboogblokkade op de gewenste breedte af.
3. Draai de schroeven vast.

De hoek van de elleboogblokkade aanpassen

- Inbussleutel van 4 mm

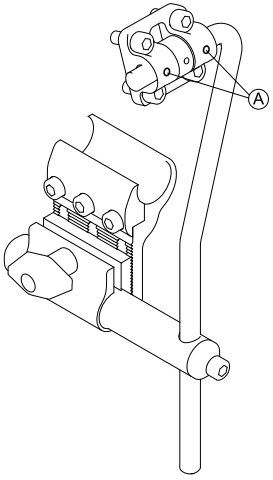

1. Draai de schroeven Ⓐ los.
   Verwijder deze schroeven niet.
2. Stel de elleboogblokkade af in de gewenste hoek.
3. Draai de schroeven vast.

4.17 Heupsteun met snelontgrendeling

De positie van de heupsteun aanpassen

- inbussleutel van 5 mm

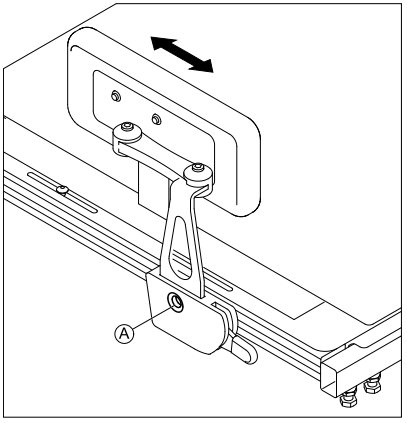

1. Draai de schroef Ⓐ los.
   Verwijder deze schroef niet.
2. Zet de heupsteun in de gewenste positie.
3. Draai de schroef vast.

De breedte van de heupsteun aanpassen

- 2 inbussleutels van 5 mm

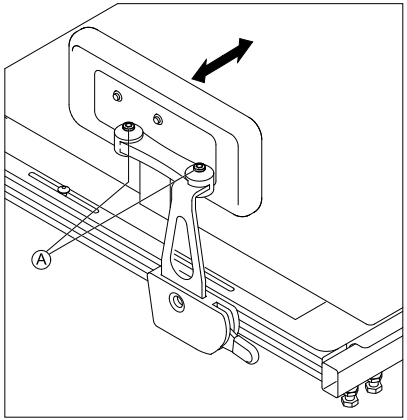

1. Draai de schroeven Ⓐ los.
2. Stel de heupsteun op de gewenste breedte in.

   U kunt de heupsteun alleen smaller dan de zitbreedte instellen en niet breder.

3. Draai de schroeven vast.

De hoek van de heupsteun aanpassen

- inbussleutel van 5 mm

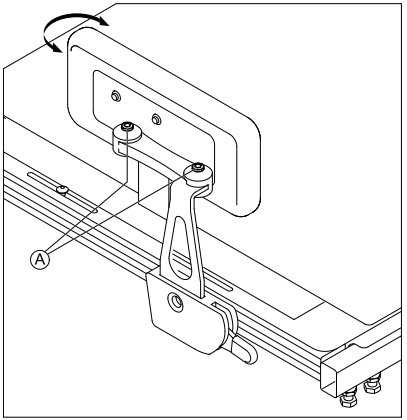

1. Draai de schroeven Ⓐ los.
2. Zet de heupsteun in de gewenste hoek.
3. Draai de schroeven vast.

De diepte van het heupkussen aanpassen

- Dopsleutel van 10 mm

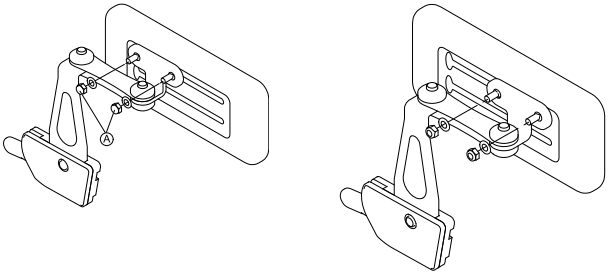

1. Maak de twee schroeven Ⓐ los.
2. Stel het heupkussen in op de gewenste diepte.
3. Draai de schroeven vast.

De hoogte van het heupkussen aanpassen

U kunt de hoogte van het heupkussen op twee manieren aanpassen:

- Via de bevestigingssleuven
- Via de beugel.

Via de bevestigingssleuven

- Dopsleutel van 10 mm

1. 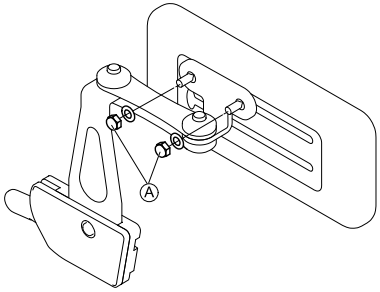

   Maak de twee schroeven Ⓐ los.
2. 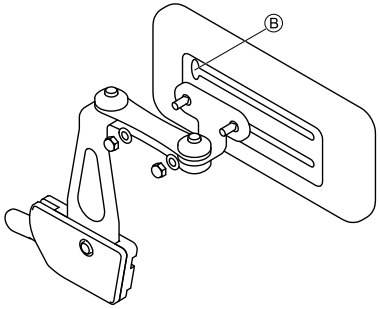

   Verwijder de heupkussenbeugel uit de bevestigingssleuf via de uitsparing Ⓑ.
3. Plaats de heupkussenbeugel in een andere bevestigingssleuf.
4. Draai de schroeven vast.

Via de beugel

- inbussleutel van 5 mm

1.

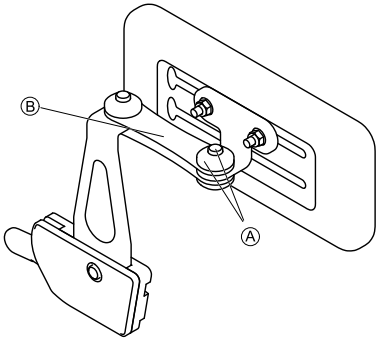

Verwijder de bovenste schroef en wrijvingsdop Ⓐ.

2. Verwijder de kleine wrijvingsverbinding Ⓑ.
3.

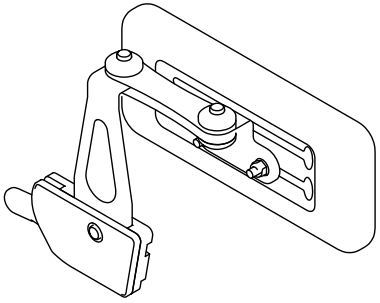

Verwijder het heupkussen met de beugel, draai de beugel om en installeer deze opnieuw.

4. Plaats de wrijvingsverbinding en de wrijvingsdop en schroef deze vast.

4.18 Aanpassingen zijsteun zijpelot

- Inbussleutel van 4 mm
- Dopsleutel van 10 mm

Wegklapfunctie

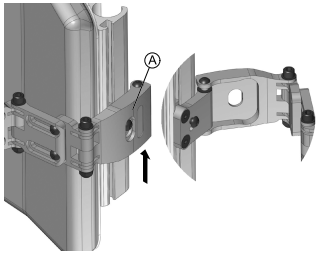

1. Trek beugel Ⓐ omhoog om de zijsteun los te maken.
2. Klap de zijsteun naar achteren.

Aanpassing van de hoek

De hoek kan onbeperkt worden aangepast.

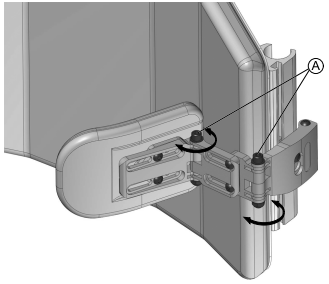

1. Draai moeren/schroeven (x2) Ⓐ los om de hoek van het kussen aan te passen.

Breedteaanpassing

Wanneer beide zijsteunen worden aangepast, kan de breedte in totaal 89 mm (3,5 inch) worden aangepast.

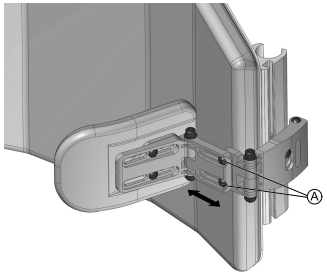

1. Draai schroeven (x2) Ⓐ los om de breedte van de beugel aan te passen.

Aanpassing van diepte kussen

De diepte van het kussen kan binnen een bereik van 63,5 mm (2,5 inch) worden aangepast.

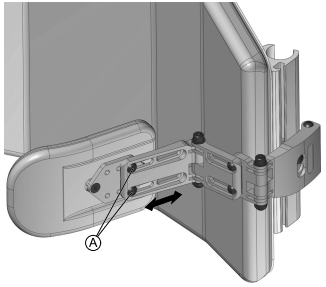

1. Draai schroeven (x2) Ⓐ los om de diepte van het kussen aan te passen.

Hoogteaanpassing

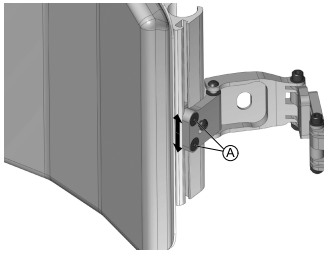

1. Draai schroeven (x2) Ⓐ los om de hoogte van de zijsteun aan te passen (of de zijsteun te verwijderen).

4.19 De hoofdsteun aanpassen

De klemonderdelen voor de hoofdsteun zijn ontworpen om te worden geïnstalleerd in de bestaande bevestigingsgaten in het rugleuningdeel.

LET OP!
Kans op letsel tijdens het gebruik van het mobiliteitshulpmiddel als voertuigstoel indien een hoofdsteun verkeerd is afgesteld of niet is geïnstalleerd.
Bij een botsing kan dit leiden tot hyperextensie van de nek.
- Er moet een hoofdsteun worden geïnstalleerd. De hoofdsteun die optioneel door Invacare wordt geleverd voor dit mobiliteitshulpmiddel is perfect geschikt voor gebruik tijdens transport.
- De hoofdsteun moet worden aangepast aan de oorhoogte van de gebruiker.

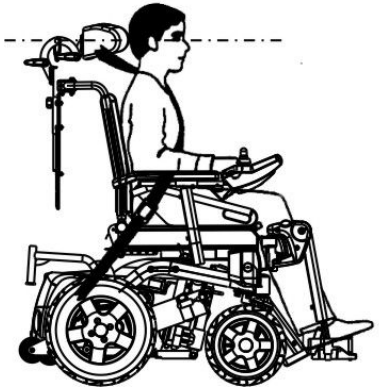

Risico op beschadiging van de rolstoel
– Voor systemen die zijn uitgerust met een elektrische hellingsstand en ESR (vermindering van de verlengde schaar), moet de hoofdsteun (onderbuis) altijd worden geïnspecteerd/getest op mogelijke interferentie over het volledige bereik van de hellingsstand. Als er interferentie plaatsvindt, moet de lengte van de onderbuis naar behoefte worden aangepast.

- Het kan nodig zijn om de hoes van het rugkussen te verwijderen en aan te passen om bij de bevestigingsgaten van de hoofdsteun op het rugdeel te kunnen komen.
- Als optie is er een vulplaatje verkrijgbaar. Dit kan worden geïnstalleerd tussen de klem en het rugdeel om extra ruimte/speling te creëren bij de Posture Back en de Deep Back.

4.19.1 Hoofdsteunadapter plaatsen voor een Elite- of een hoge rugleuning

Voor de plaatsing van een hoofdsteun op een hoge of een Elite-rugleuning hebt u een adapter nodig.

- Kruiskopschroevendraaier
- Dopsleutel van 8 mm

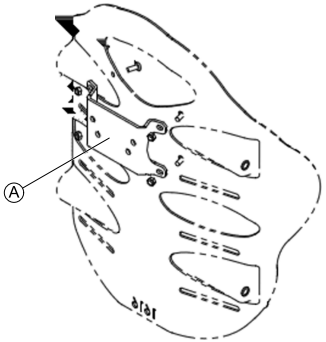

1. Gebruik de meegeleverde hardware en plaats de hoofdsteunadapter Ⓐ in de bestaande bevestigingsgaten in het rugdeel.

4.19.2 Instelling en installatie van de hoofdsteun (autostijl)

- Inbussleutel van 2,5 mm
- Inbussleutel van 4 mm
- Inbussleutel van 5 mm
- Dopsleutel van 10 mm

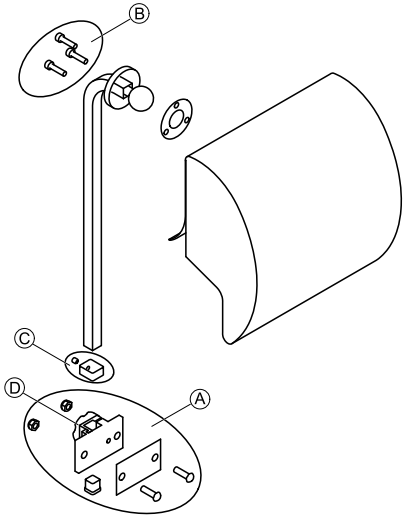

1. Gebruik de meegeleverde hardware en installeer de hoofdsteunklem in de bestaande bevestigingsgaten in het rugdeel Ⓐ.
2. Bevestig de hoofdsteunkussen aan de hoofdsteunstang met behulp van de meegeleverde montageonderdelen Ⓑ.

   Het hoofdsteunkussen kan met de scharnierbal aan het uiteinde van de hoofdsteunstang tot de gewenste hoek worden aangepast door de montageonderdelen los of vast te draaien.

3. Pas de totale hoogte van het hoofdsteunkussen/de montagestang aan met de knop Ⓓ.
   Voor de juiste instelling dient de hoofdsteun te worden aangepast aan de hoogte van de oren van de gebruiker.
4. Zodra de uiteindelijke hoogtepositie is ingesteld, zet u de D-ring (met de stelschroef) vast zodat deze op één lijn is met de bovenkant van de klem (om verschuiven te voorkomen) Ⓒ.

4.19.3 De onderdelen van de Elan-hoofdsteun aanpassen

De onderdelen van de Elan-hoofdsteun zijn uiterst verstelbaar. De onderstaande afbeelding laat zien in welke mate de koppelstukken kunnen worden versteld.

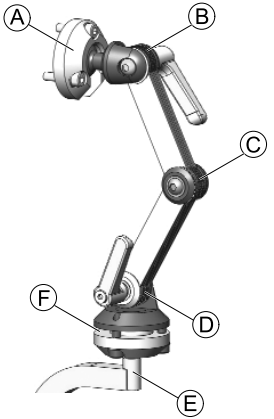

Fig. 4-11

Ⓐ	Bovenste veelhoekige draaispil	• 360° draaien • 80° kantelen
Ⓑ	Bovenste verbinding	• 180° draaien
Ⓒ	Middelste verbinding	• 100° draaien
Ⓓ	Onderste verbinding	• 180° draaien
Ⓔ	Montagestang	• 360° draaien in stappen van 90°
Ⓕ	Onderste veelhoekige draaispil	• 360° draaien • 50° kantelen

Installatie

- Inbussleutel van 2,5 mm
- Inbussleutel van 4 mm
- Inbussleutel van 5 mm

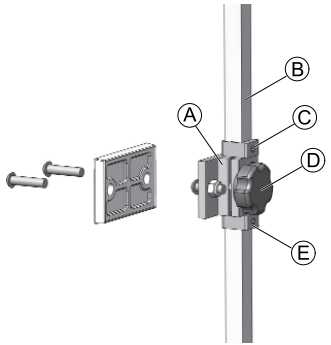

Fig. 4-12

1. Installeer de hoofdsteunklem met de meegeleverde onderdelen in de aanwezige bevestigingsgaten in rugleuningdeel Ⓐ.
2. Bevestig het hoofdsteunkussen (niet afgebeeld) op de hoofdsteunstang met behulp van de meegeleverde montageonderdelen.

   Het hoofdsteunkussen kan met de scharnierbal aan het uiteinde van de hoofdsteunstang tot de gewenste hoek worden aangepast door de montageonderdelen los of vast te draaien.
3. Maak de onderste D-ring Ⓔ los van de onderdelen.
4. Schuif de verticale montagestang Ⓑ in de klemconstructie en stel het hoofdsteunkussen af op de gewenste hoogte. Draai knop Ⓓ vast.
   Voor de juiste instelling dient de hoofdsteun te worden aangepast aan de hoogte van de oren van de gebruiker.
5. Stel D-ring Ⓒ eventueel bij.
6. Zodra de uiteindelijke hoogtepositie is ingesteld, stelt u D-ring Ⓔ zo af dat deze op één lijn zit met de onderkant van de klem (om verschuiven te voorkomen).

De diepte en hoek aanpassen

De diepte en hoek van de hoofdsteun kunnen verder worden aangepast via de beweegbare onderdelen.

- Inbussleutel van 4 mm
- Inbussleutel van 5 mm

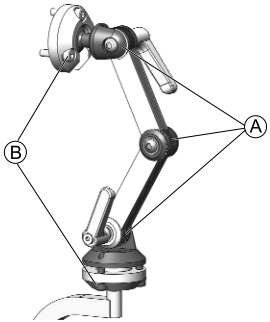

Fig. 4-13

1. Draai de schroeven en klemhendels van het verstelsysteem met dubbele verbinding Ⓐ en de schroeven van de bovenste en onderste draaispillen Ⓑ los.
2. Zet het onderdeel in de gewenste positie.
3. Draai de schroeven en klemhendels vast.

4.19.4 Hoofdsteunonderdelen met meerdere assen aanpassen

Installatie

- Inbussleutel van 2,5 mm
- Inbussleutel van 4 mm
- Dopsleutel van 10 mm

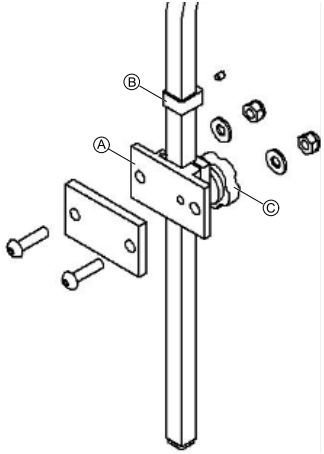

1. Installeer de hoofdsteunklem met de meegeleverde onderdelen in de aanwezige bevestigingsgaten in rugleuningdeel Ⓐ.
2. Bevestig het hoofdsteunkussen (niet afgebeeld) op de hoofdsteunstang met behulp van de meegeleverde montageonderdelen.

   Het hoofdsteunkussen kan met de scharnierbal aan het uiteinde van de hoofdsteunstang tot de gewenste hoek worden aangepast door de montageonderdelen los of vast te draaien.

3. Stel het hoofdsteunkussen af op de gewenste hoogte. Draai knop Ⓒ vast.
   Voor de juiste instelling dient de hoofdsteun te worden aangepast aan de hoogte van de oren van de gebruiker.
4. Zodra de uiteindelijke hoogtepositie is ingesteld, stelt u D-ring Ⓑ zo af dat deze op één lijn zit met de bovenkant van de klem (om verschuiven te voorkomen).

De diepte en hoek aanpassen

De hoofdsteun en horizontale stang kunnen verder worden aangepast met de driehoekige beugel voor diverse afwijkingen.

- Inbussleutel van 5/32 inch

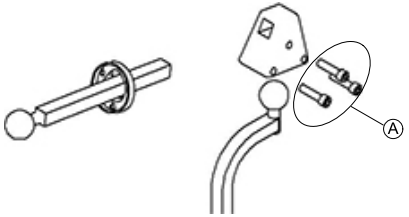

1. Maak de onderdelen in de beugel voor diverse afwijkingen Ⓐ los.
2. Zet de hoofdsteun in de gewenste positie.
3. Draai de onderdelen weer vast.

4.20 Pivot Plus-beensteunen

4.20.1 Pivot Plus-beensteunen wegklappen

De Pivot Plus-beensteunen maken gebruik van een gebruikersvriendelijke hendel waarmee de beensteun wordt vergrendeld en ontgrendeld, waardoor de pin van de beensteun kan draaien in de beensteunhouder.

1.

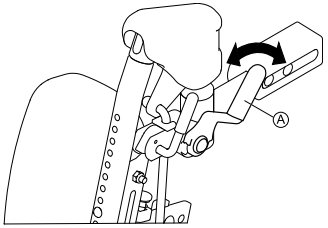

Fig. 4-14

Plaats de hendel Ⓐ in de onvergrendelde positie.

2.

Fig. 4-15

Klap de beensteun naar buiten.

4.20.2 Pivot Plus-beensteunen verwijderen

Indien dit nodig is, kunnen de Pivot Plus-beensteunen ook volledig van de elektrische rolstoel worden verwijderd.

Verwijderen

1. Alleen elektrische Pivot Plus: Maak de actuator los.
2. 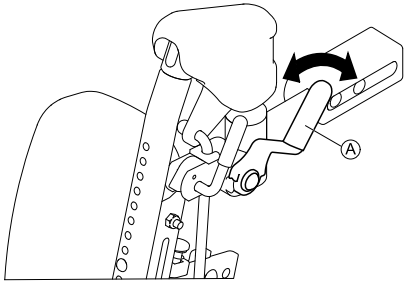

Zet de hendel Ⓐ in de onvergrendelde stand.
3. 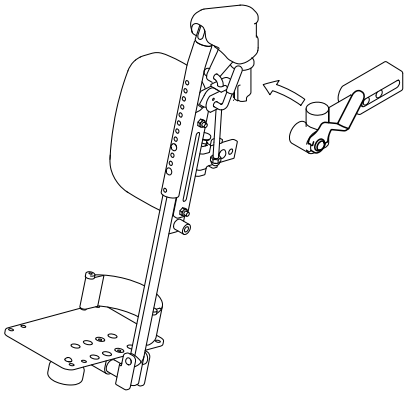
Til de volledige beensteunconstructie omhoog.

Opnieuw installeren

1. Plaats de pin van de beensteun in de beensteunhouder.
2. Zet de hendel weer in de vergrendelde positie.
3. Alleen elektrische Pivot Plus: Sluit de actuator aan. U moet de stekker kunnen horen vastklikken.

4.20.3 De hoek van Pivot Plus-beensteunen aanpassen

De hoek van de Pivot Plus-beensteun wordt aangepast door deze handmatig op te tillen of te laten zakken.

Pivot Plus-beensteun optillen

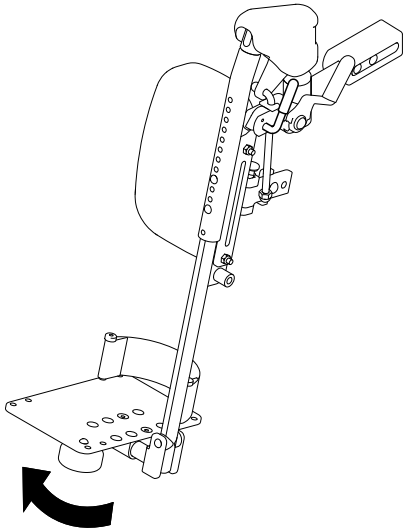

1. Til de beensteun omhoog naar de gewenste hoek.

Pivot Plus-beensteun laten zaken

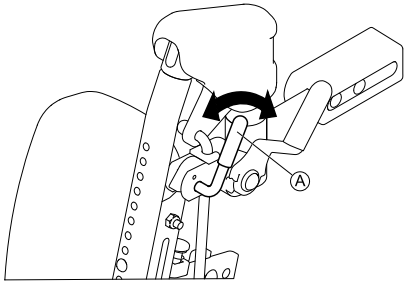

1. Ontgrendel de handmatige beensteunhendel Ⓐ.
2. Laat de beensteun zakken naar de gewenste hoek.
3. Vergrendel de handmatige beensteunhendel.

4.20.4 De in breedte verstelbare en hoekverstelbare voetplaat aanpassen

Gereedschap:
- Inbussleutel van 6 mm
- Dopsleutel van 10 mm

De breedte aanpassen

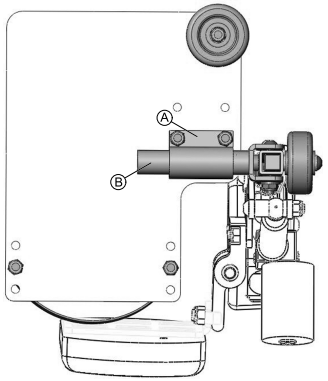

1. Draai het klemblok Ⓐ los om de hele voetplaatpositie (breedte) aan te passen door het klemblok over de draaias Ⓑ te schuiven.

De hoek aanpassen

De hoek van de voetplaat kan ook worden aangepast via de stelschroef aan de binnenkant van de voetplaatbeugel.

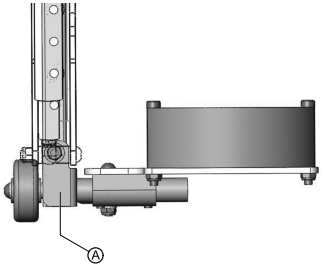

1. Draai de stelschroef Ⓐ vast of los om de hoek van de voetplaat dienovereenkomstig te verkleinen of te vergroten.

4.21 Beensteunen met gecentreerde bevestiging — met de hand verstelbaar

4.21.1 De beensteun verwijderen

De centrale, handmatig verstelbare beensteun kan in zijn geheel worden verwijderd.

1. 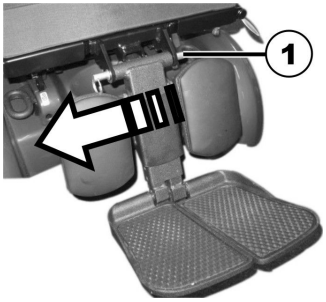

   Verwijder de afneembare as (1).
2. 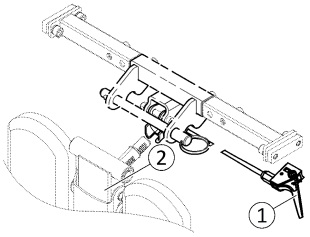

   Houd de beensteun stevig op zijn plaats en trek aan de hendel (1).
3. Verwijder de beensteun uit de houder (2).

4.21.2 Hoek van de beensteun instellen

LET OP!
Als aan de hendel (1) wordt getrokken terwijl de beensteun niet vergrendeld is, klapt de beensteun met een schok naar beneden. Pas op voor verwonding
– Vergrendel de beensteun voordat u aan de hendel trekt om de hoek van de beensteun aan te passen.

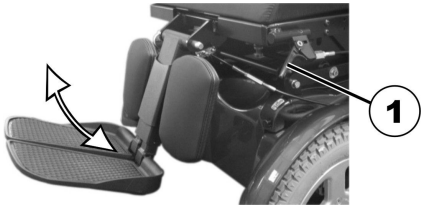

1. Houd de beensteun vast.
2. Trek aan de hendel (1).
3. Plaats de beensteun in de gewenste positie.

4.21.3 Lengte van de beensteun instellen

- Inbussleutel van 3/16'' (4,8 mm)

U kunt de lengte van de beensteunen onafhankelijk van elkaar instellen.

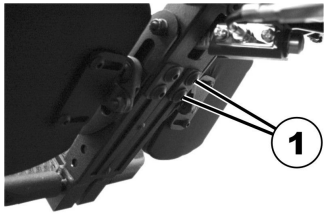

1. Draai de schroeven (1) aan de achterkant van de beensteun los met de inbussleutel.
2. Stel de gewenste lengte in.
3. Draai de schroeven weer vast.

4.21.4 De hoek van de voetplaat aanpassen

- Inbussleutel van 5/32 inch (4 mm)

1. Klap de voetplaten omhoog om bij de instelschroeven (1) te kunnen komen.
2. Zet de instelschroeven vast met de inbussleutel.
3. Klap de voetplaat weer naar beneden.

4.21.5 Hoek en hoogte van de kuitplaat instellen

Gereedschap:
- Inbussleutel van 3/16''

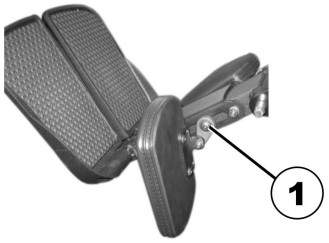

1. Klap de kuitplaat naar voren om de schroef (1) te kunnen bereiken.
2. Draai de schroef los met de binnenzeskantsleutel en stel de gewenste hoek en hoogte voor de kuitplaat in.
3. Draai de schroef weer vast.
4. Klap de kuitplaat terug.

4.22 LNX-beensteun

4.22.1 De lengte van de beensteun instellen

U kunt de hoek van de beensteun zo nodig vooraf instellen op 83° of 97°, in plaats van 90°. Neem contact op met uw Invacare-leverancier.

- Inbussleutel van 4 mm
- Steeksleutel van 10 mm

U kunt de lengte van de beensteun onafhankelijk van elkaar aanpassen:

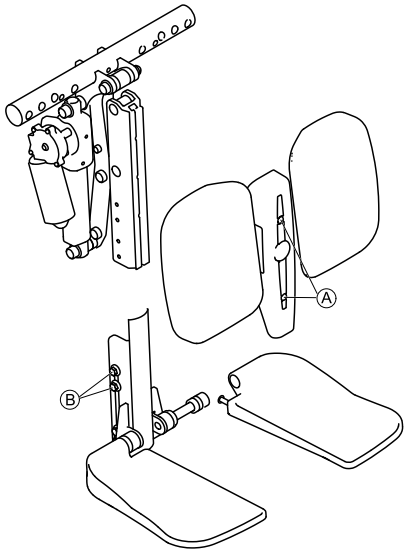

1. Verwijder de schroeven Ⓐ aan de voorkant van de beensteun.
2. Verwijder de bekleding samen met de kuitkussens.
3. Draai de moeren Ⓑ los aan de zijkant van de beensteun. Het kan nodig zijn om de moeren te verwijderen en te verplaatsen van de ene sleuf naar de andere.
4. Stel de gewenste lengte in.
5. Draai de moeren weer vast.
6. Plaats de kuitkussens en de bekleding terug en draai de schroeven weer vast.

De beensteun met voetplaat kan op dezelfde manier worden aangepast.

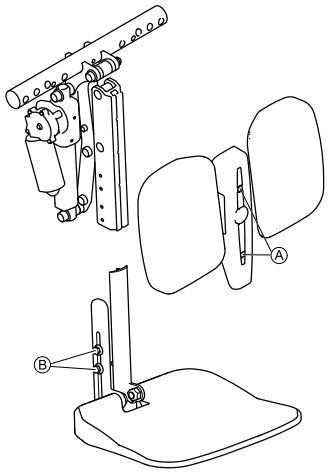

4.22.2 De hoek van de voetplaat aanpassen

- Inbussleutel van 5/32 inch (4 mm)

1. Klap de voetplaten omhoog om bij de instelschroeven (1) te kunnen komen.
2. Zet de instelschroeven vast met de inbussleutel.
3. Klap de voetplaat weer naar beneden.

4.22.3 De breedte aanpassen van de voetplaat van de beensteun met gecentreerde bevestiging

U kunt de breedte van de voetplaat aanpassen met tussenstukken:

- Plaats de tussenstukken aan de binnenkant om de voetplaat breder te maken.
- Plaats de tussenstukken aan de buitenkant om de voetplaat smaller te maken.

Met elk tussenstuk wordt de voetplaat 6,35 mm (1/4 inch) breder of smaller.

Gereedschap:
- Inbussleutel van 6 mm

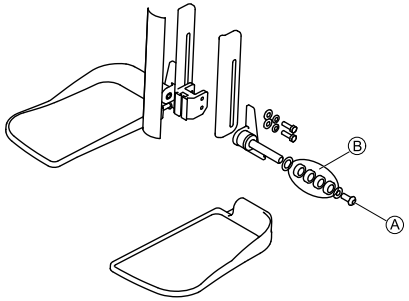

1. Verwijder de schroef Ⓐ.
2. Verwijder de tussenstukken Ⓑ en de voetplaat.

3. Plaats zo veel tussenstukken aan de binnenkant als nodig is.
4. Plaats de voetplaat.
5. Plaats zo veel tussenstukken aan de buitenkant als nodig is.
6. Draai de schroef weer vast.

4.22.4 De hoek van de voetplaat instellen

- Inbussleutel van 5/32 inch (4 mm)

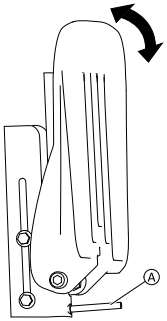

1. Klap de voetplaat omhoog om bij de instelschroef Ⓐ te kunnen.
2. Zet de instelschroef vast met de inbussleutel.
3. Klap de voetplaat weer naar beneden.

4.22.5 De hoogte en breedte van het kuitkussen instellen

Kans op schade aan het mobiliteitshulpmiddel
– Zorg ervoor dat de kuitkussens, nadat u hier wijzigingen in hebt aangebracht, de zwenkwielen of de zitplaat niet raken wanneer u de hoek van de beensteunen aanpast.

Kuitkussens kunnen onafhankelijk van de respectievelijke montagebeugel worden aangepast met de bevestigingsschroef aan de achterkant van het kuitkussen. Kuitkussens kunnen worden aangepast (diepte, hoogte en hoek) voor tal van verschillende configuraties. De onafhankelijke aanpassingen van de kuitkussens geven een optimale positionering en comfort voor eindgebruikers; hieronder staan afbeeldingen van voorbeeldconfiguraties.

Aanpassing kuitkussen — voorbeeldconfiguraties

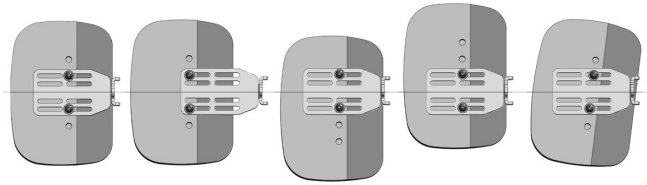

Gecentreerd	Verlengde positie (maximum)	Verlaagd	Verhoogd	In een hoek

- Inbussleutel van 4 mm

1. Klap het kuitkussen naar voren om bij de bouten te kunnen.
2. Draai de bouten los en verwijder ze indien nodig.
3. Stel het kuitkussen op de gewenste hoogte en breedte af.
4. Draai de bouten weer vast.
5. Klap het kuitkussen terug.

4.23 Vari-F voetsteun

4.23.1 Voetensteun/beensteun naar buiten zwenken en/of verwijderen

De kleine ontgrendelknop bevindt zich op het bovenste deel van de voetensteun/beensteun. Als de voetensteun/beensteun ontgrendeld is, kan deze naar binnen of buiten worden gezwenkt om gemakkelijker in te kunnen stappen, of compleet worden verwijderd.

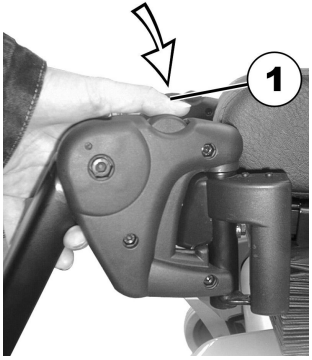

1. Ontgrendelknop (1) indrukken en de voetensteun/beensteun naar buiten zwenken.
2. Voetensteun/beensteun naar boven toe verwijderen.

4.23.2 Hoek van de beensteun instellen

LET OP!
Risico op letsel door onjuiste aanpassing van de voet- en beensteunen
– Vóór en tijdens elke rit is het noodzakelijk om ervoor te zorgen dat de beensteunen niet in contact komen met de zwenkwielen of de grond.

- Inbussleutel 6 mm

1.

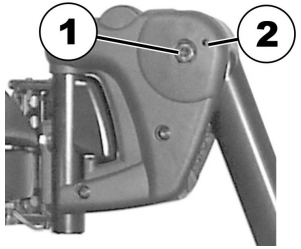

Bout (1) met de inbussleutel losdraaien.

2. Als de beensteun na het losdraaien van de bout niet kan worden bewogen, plaats dan een metalen pen in de daarvoor bedoelde opening (2) en tik er zachtjes met een hamer tegenaan. Zo wordt het klemmechanisme binnen in de voetsteun los getikt. Herhaal de betreffende procedure eventueel voor de beensteun aan de andere zijde.

3.

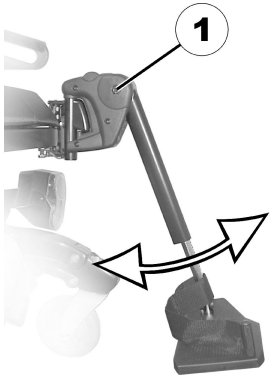

Bout (1) met de inbussleutel losdraaien.

4. De gewenste hoek instellen.
5. Bout weer vastdraaien.

4.23.3 Eindaanslag van de voetensteun instellen

- Inbussleutel van 6 mm
- Steeksleutel van 10 mm

1.

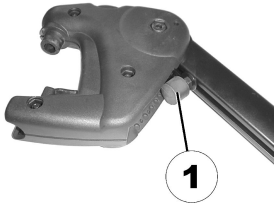

Fig. 4-16

De eindpositie van de voetensteun wordt door een rubberen stop (1) bepaald.

2.

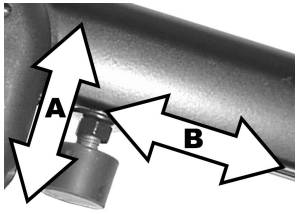

Fig. 4-17

De rubberen stop kan in- of uitgeschroefd worden Ⓐ c.q. naar boven of onderen worden verschoven Ⓑ.

3.

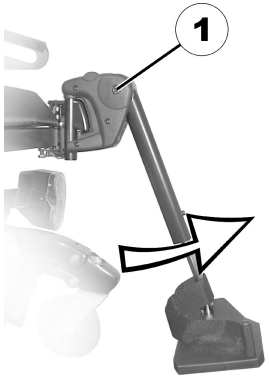

Fig. 4-18

Bout (1) met de inbussleutel losdraaien en de voetensteun naar boven zwenken, zodat deze tegen de rubberen stop komt.

4.

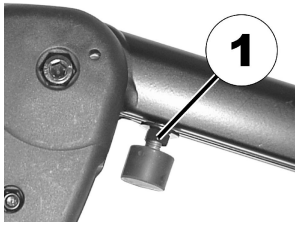

Fig. 4-19

Contramoer (1) met de steeksleutel losdraaien.

5.

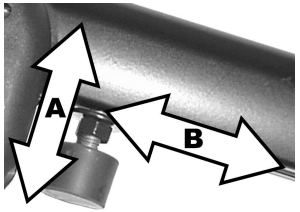

Fig. 4-20

Rubberen stop in de gewenste positie zetten.

6. Contramoer weer vastdraaien.
7.

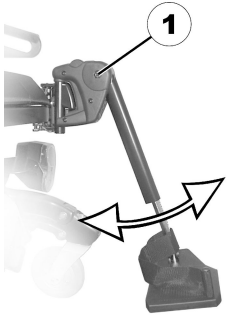

Fig. 4-21

Voetensteun in de gewenste positie zetten.

8. Bout weer vastdraaien.

4.23.4 Lengte van de voetensteun instellen

LET OP!
Risico op letsel door onjuiste aanpassing van de voet- en beensteunen
– Vóór en tijdens elke rit is het noodzakelijk om ervoor te zorgen dat de beensteunen niet in contact komen met de zwenkwielen of de grond.

- Inbussleutel van 5 mm

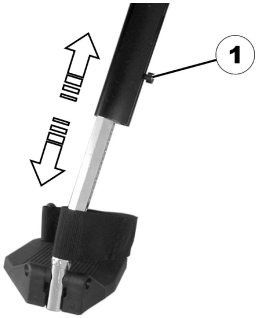

1. Schroef (1) met de schroefsleutel losdraaien.
2. De gewenste lengte instellen.
3. Schroef weer vastdraaien.

4.24 Vari-A beensteun

4.24.1 Voetensteun/beensteun naar buiten zwenken en/of verwijderen

De kleine ontgrendelknop bevindt zich op het bovenste deel van de voetensteun/beensteun. Als de voetensteun/beensteun ontgrendeld is, kan deze naar binnen of buiten worden gezwenkt om gemakkelijker in te kunnen stappen, of compleet worden verwijderd.

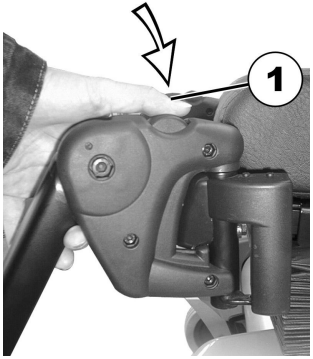

1. Ontgrendelknop (1) indrukken en de voetensteun/beensteun naar buiten zwenken.
2. Voetensteun/beensteun naar boven toe verwijderen.

4.24.2 Hoek van de beensteun instellen

LET OP!
Risico op letsel door onjuiste aanpassing van de voet- en beensteunen
– Vóór en tijdens elke rit is het noodzakelijk om ervoor te zorgen dat de beensteunen niet in contact komen met de zwenkwielen of de grond.

1.

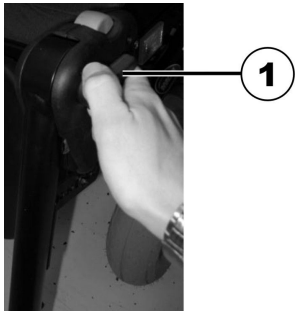

Trek de klemhendel (1) los door deze minstens één slag tegen de klok in te draaien.

2.

Druk tegen de hendel om het mechanisme te ontgrendelen.

3.

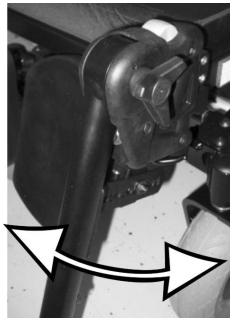

Stel de gewenste hoek in.

4.

Draai de hendel met de klok mee om deze weer vast te trekken.

4.24.3 Eindaanslag van de beensteun instellen

- Steeksleutel van 10 mm

1.

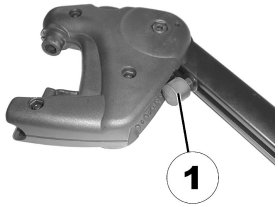

De eindpositie van de beensteun wordt door een rubberen stop (1) bepaald.

2.

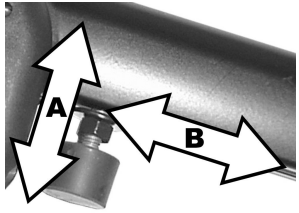

De rubberen stop kan in- of uitgeschroefd worden Ⓐ c.q. naar boven of onderen verschoven worden Ⓑ.

3.

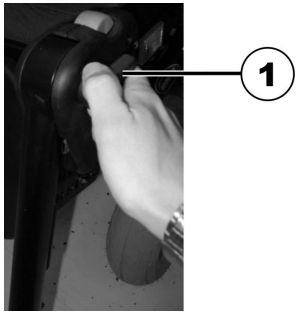

Trek de klemhendel (1) los door deze minstens één slag tegen de klok in te draaien.

4.

Druk tegen de hendel om het mechanisme te ontgrendelen.

5.

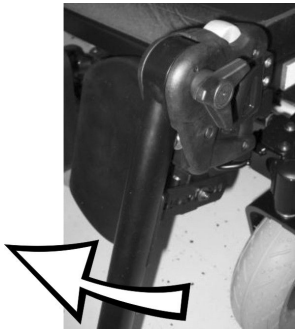

Zwenk de beensteun naar boven om bij de rubberen stop te kunnen.

6.

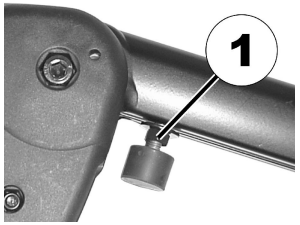

Gebruik de steeksleutel om de contramoer (1) los te draaien.

7.

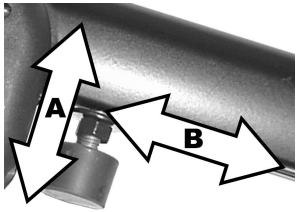

Zet de rubberen stop in de gewenste positie.

8. Draai de contramoer weer vast.
9.

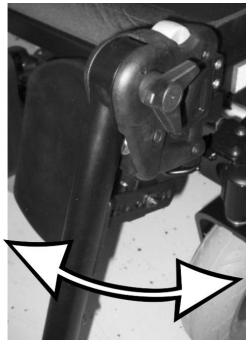

Zet de beensteun in de gewenste positie.

10. Trek de klemhendel weer vast.

4.24.4 Lengte van de beensteun instellen

LET OP!
Risico op letsel door onjuiste aanpassing van de voet- en beensteunen
– Vóór en tijdens elke rit is het noodzakelijk om ervoor te zorgen dat de beensteunen niet in contact komen met de zwenkwielen of de grond.

- Inbussleutel van 5 mm

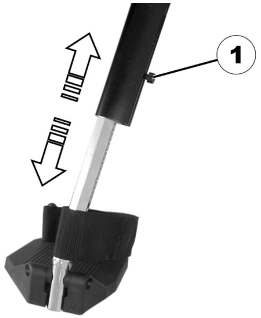

1. Schroef (1) met de schroefsleutel losdraaien.
2. De gewenste lengte instellen.
3. Schroef weer vastdraaien.

4.24.5 Diepte van de kuitplaat instellen

De diepte van de kuitplaat kan via de bevestigingsplaat worden ingesteld. Door de gatencombinatie van de bevestigingsplaats kunnen 5 verschillende diepten worden ingesteld.

- Steeksleutel van 10 mm

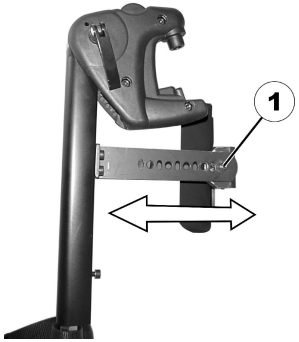

1. Moer (1) met de steeksleutel losdraaien en verwijderen.
2. De gewenste diepte instellen. Let er daarbij a.u.b. op dat de ronde gaten voor de bevestigingsbout van de kuitplaat zijn bedoeld, de slobgaten voor de metalen pen zonder schroefdraad.
3. Moer weer opschroeven en vastdraaien.

4.24.6 Hoogte van de kuitplaat instellen

- Inbussleutel van 4 mm

1. Bouten (1) met de inbussleutel losdraaien.
2. De gewenste positie instellen.
3. Bouten weer vastdraaien.

4.24.7 Kuitplaat voor het uitstappen eerst ontgrendelen en naar achteren zwenken

1.

Kuitplaat recht naar beneden drukken.

2.

Beensteun ontgrendelen en naar buiten zwenken.
De kuitplaat zwenkt dan vanzelf naar achteren

3.

Been over de enkelriem tillen en op de grond zetten.

4.24.8 De hoek van de verstelbare voetplaat instellen

- Inbussleutel van 5 mm

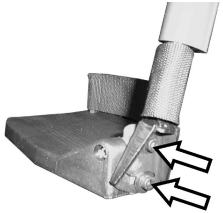

1. Beide fixeerbouten van de voetplaat met de inbussleutel losdraaien.
2. De gewenste hoek instellen.
3. Bouten weer vastdraaien.

4.24.9 De hoek en diepte van de verstelbare voetplaat instellen

- Inbussleutel van 5 mm

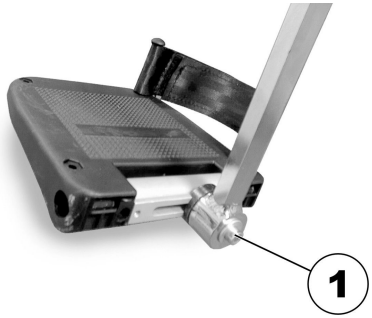

1. Fixeerbout van de voetplaat (1) met de inbussleutel losdraaien.
2. De voetplaat in de gewenste hoek c.q. diepte instellen.
3. Bout weer vastdraaien.

4.25 ADM beensteun

4.25.1 Beensteun naar buiten zwenken en/of verwijderen

De kleine ontgrendelknop bevindt zich op het bovenste deel van de beensteun. Als de beensteun ontgrendeld is, kan deze naar binnen of buiten worden gezwenkt om

gemakkelijker in te kunnen stappen, of compleet worden verwijderd.

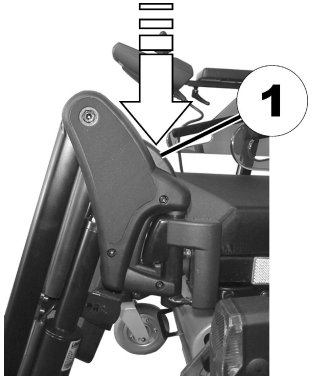

1. Ontgrendelknop (1) indrukken en de beensteun naar buiten zwenken.
2. Beensteun naar boven toe verwijderen.

4.25.2 Hoek van de beensteun instellen

LET OP!
Risico voor beknelling
– Niet in het draaibereik van de beensteun grijpen.

LET OP!
Risico op letsel door onjuiste aanpassing van de voet- en beensteunen
– Vóór en tijdens elke rit is het noodzakelijk om ervoor te zorgen dat de beensteunen niet in contact komen met de zwenkwielen of de grond.

Optillen:

1. Beensteun zo ver optillen tot de gewenste hoek is bereikt.

Laten zakken:

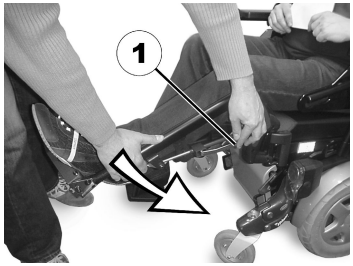

1. Beensteun ter hoogte van de voetplaat vasthouden, aan de hendel aan de zijkant trekken (1) en de beensteun langzaam laten zakken.

4.25.3 Lengte van de beensteun instellen

LET OP!
Risico op letsel door onjuiste aanpassing van de voet- en beensteunen
– Vóór en tijdens elke rit is het noodzakelijk om ervoor te zorgen dat de beensteunen niet in contact komen met de zwenkwielen of de grond.

- Inbussleutel van 5 mm

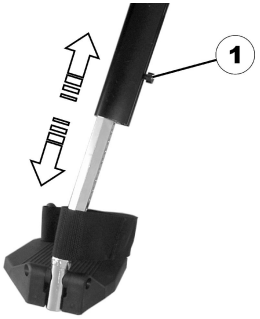

1. Schroef (1) met de schroefsleutel losdraaien.
2. De gewenste lengte instellen.
3. Schroef weer vastdraaien.

4.25.4 Diepte van de kuitplaat instellen

De diepte van de kuitplaat kan via de bevestigingsplaat worden ingesteld. Door de gatencombinatie van de bevestigingsplaats kunnen 5 verschillende diepten worden ingesteld.

- Steeksleutel van 10 mm

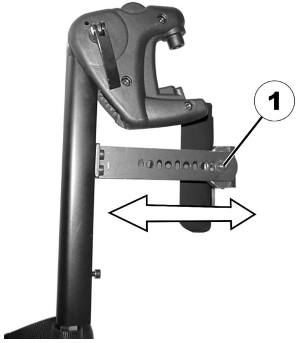

1. Moer (1) met de steeksleutel losdraaien en verwijderen.
2. De gewenste diepte instellen. Let er daarbij a.u.b. op dat de ronde gaten voor de bevestigingsbout van de kuitplaat zijn bedoeld, de slobgaten voor de metalen pen zonder schroefdraad.
3. Moer weer opschroeven en vastdraaien.

4.25.5 Hoogte van de kuitplaat instellen

- Inbussleutel van 4 mm

1. Bouten (1) met de inbussleutel losdraaien.
2. De gewenste positie instellen.
3. Bouten weer vastdraaien.

4.25.6 Kuitplaat voor het uitstappen eerst ontgrendelen en naar achteren zwenken

1.

Kuitplaat recht naar beneden drukken.

2.

Beensteun ontgrendelen en naar buiten zwenken.
De kuitplaat zwenkt dan vanzelf naar achteren

3.

Been over de enkelriem tillen en op de grond zetten.

4.25.7 De hoek van de verstelbare voetplaat instellen

- Inbussleutel van 5 mm

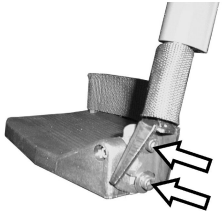

1. Beide fixeerbouten van de voetplaat met de inbussleutel losdraaien.
2. De gewenste hoek instellen.
3. Bouten weer vastdraaien.

4.25.8 De hoek en diepte van de verstelbare voetplaat instellen

- Inbussleutel van 5 mm

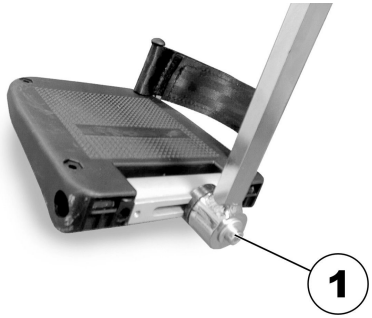

1. Fixeerbout van de voetplaat (1) met de inbussleutel losdraaien.
2. De voetplaat in de gewenste hoek c.q. diepte instellen.
3. Bout weer vastdraaien.

4.26 Elektrisch verstelbare beensteunen (ADE-beensteunen)

4.26.1 Beensteun naar buiten zwenken en/of verwijderen

De kleine ontgrendelknop bevindt zich op het bovenste deel van de beensteun. Als de beensteun ontgrendeld

is, kan deze naar binnen of buiten worden gezwenkt om gemakkelijker in te kunnen stappen, of compleet worden verwijderd.

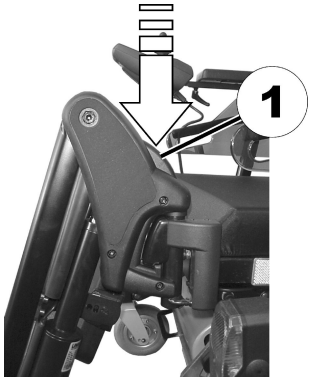

1. Ontgrendelknop (1) indrukken en de beensteun naar buiten zwenken.
2. Beensteun naar boven toe verwijderen.

4.26.2 Hoek van de beensteun instellen

LET OP!
Risico voor beknelling
– Niet in het draaibereik van de beensteun grijpen.

LET OP!
Risico op letsel door onjuiste aanpassing van de voet- en beensteunen
– Vóór en tijdens elke rit is het noodzakelijk om ervoor te zorgen dat de beensteunen niet in contact komen met de zwenkwielen of de grond.

De elektrische in hoogte verstelbare beensteun wordt via het rijpaneel bediend. Zie hiervoor a.u.b. de afzonderlijke gebruiksaanwijzing van uw rijpaneel.

4.26.3 Lengte van de beensteun instellen

LET OP!
Risico op letsel door onjuiste aanpassing van de voet- en beensteunen
– Vóór en tijdens elke rit is het noodzakelijk om ervoor te zorgen dat de beensteunen niet in contact komen met de zwenkwielen of de grond.

- 1 x steeksleutel 10 mm

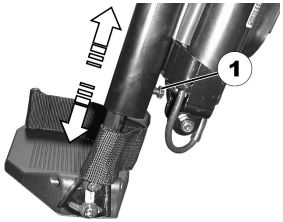

1. Schroef (1) met de schroefsleutel losdraaien.
2. De gewenste lengte instellen.
3. Schroef weer vastdraaien.

4.26.4 Diepte van de kuitplaat instellen

De diepte van de kuitplaat kan via de bevestigingsplaat worden ingesteld. Door de gatencombinatie van de bevestigingsplaats kunnen 5 verschillende diepten worden ingesteld.

- Steeksleutel van 10 mm

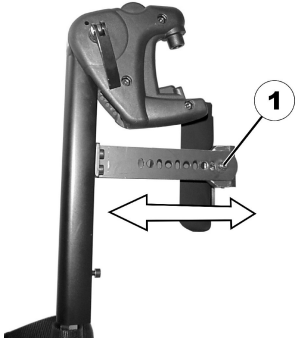

1. Moer (1) met de steeksleutel losdraaien en verwijderen.
2. De gewenste diepte instellen. Let er daarbij a.u.b. op dat de ronde gaten voor de bevestigingsbout van de kuitplaat zijn bedoeld, de slobgaten voor de metalen pen zonder schroefdraad.
3. Moer weer opschroeven en vastdraaien.

4.26.5 Hoogte van de kuitplaat instellen

- Inbussleutel van 4 mm

1. Bouten (1) met de inbussleutel losdraaien.
2. De gewenste positie instellen.
3. Bouten weer vastdraaien.

4.26.6 Kuitplaat voor het uitstappen eerst ontgrendelen en naar achteren zwenken

1.

Kuitplaat recht naar beneden drukken.

2.

Beensteun ontgrendelen en naar buiten zwenken.
De kuitplaat zwenkt dan vanzelf naar achteren

3.

Been over de enkelriem tillen en op de grond zetten.

4.26.7 De hoek van de verstelbare voetplaat instellen

- Inbussleutel van 5 mm

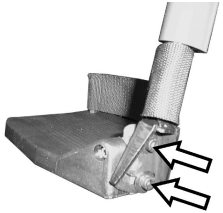

1. Beide fixeerbouten van de voetplaat met de inbussleutel losdraaien.
2. De gewenste hoek instellen.
3. Bouten weer vastdraaien.

4.26.8 De hoek en diepte van de verstelbare voetplaat instellen

- Inbussleutel van 5 mm

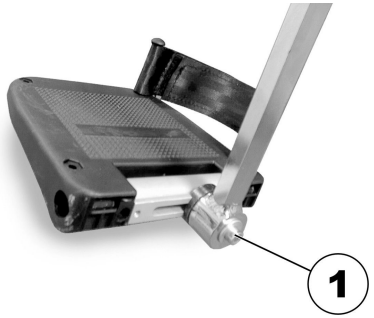

1. Fixeerbout van de voetplaat (1) met de inbussleutel losdraaien.
2. De voetplaat in de gewenste hoek c.q. diepte instellen.
3. Bout weer vastdraaien.

4.27 Conversietabel tussen imperiale en metrische eenheden

Gebruik deze tabel als leidraad om de juiste maat voor het gereedschap te vinden.

IMPERIAAL	METRISCH
inch	mm
5/64	1,9844
3/32	2,3813
7/64	2,7781
1/8	3,1750
9/64	3,5719
5/32	3,9688
11/64	4,3656
3/16	4,7625
13/64	5,1594
7/32	5,5563
15/64	5,9531
1/4	6,3500
17/64	6,7469
9/32	7,1438
19/64	7,5406
5/16	7,9375
21/64	8,3344
11/32	8,7313
23/64	9,1281

IMPERIAAL	METRISCH
inch	mm
3/8	9,5250
25/64	9,9219
13/32	10,3188
27/64	10,7156
7/16	11,1125
29/64	11,5094
15/32	11,9063
31/64	12,3031
1/2	12,7000
33/64	13,0969
17/32	13,4938
35/64	13,8906
9/16	14,2875
37/64	14,6844
19/32	15,0813
39/64	15,4781
5/8	15,8750
41/64	16,2719
21/32	16,6688

IMPERIAAL	METRISCH
inch	mm
43/64	17,0656
11/16	17,4625
45/64	17,8594
23/32	18,2563
47/64	18,6531
3/4	19,0500
49/64	19,4469
25/32	19,8438
51/64	20,2406
13/16	20,6375
53/64	21,0344
27/32	21,4313
55/64	21,8281
7/8	22,2250

5 Gebruik

5.1 Verstelbare armsteun draaien/verwijderen

De armsteun draaien

Voor zijdelingse verplaatsingen kan de verstelbare armsteun na achteren worden gedraaid rond de scharnierpin in de armsteunhouder.

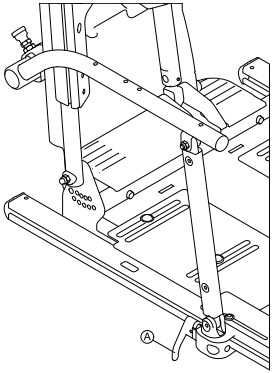

1. Ontgrendel de hendelvergrendeling Ⓐ aan de voorkant van de armsteun.
2. Til de armsteun op zodat deze kan draaien rond de houder/pin van de armsteun.

De armsteun verwijderen

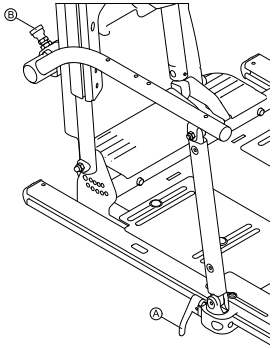

1. Ontgrendel de hendelvergrendeling Ⓐ aan de voorkant van de armsteun en maak de draaiarm los.
2. Trek de plunjer Ⓑ op de achterste scharnier van de armsteun naar buiten.
3. Verwijder de armsteun.

5.2 De cantileverarmsteun draaien

Voor zijdelingse verplaatsingen kunnen cantileverarmsteunen naar achteren worden gedraaid rond de scharnierpin in de armsteunhouder.

Terugklapbare cantileverarmsteun op rugstang

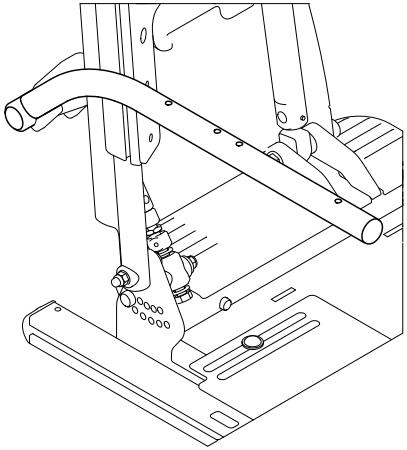

1. Til de armsteun op zodat deze kan draaien rond de houder/pin van de armsteun.

Terugklapbare Maxx-cantileverarmsteun op Ultra-rail

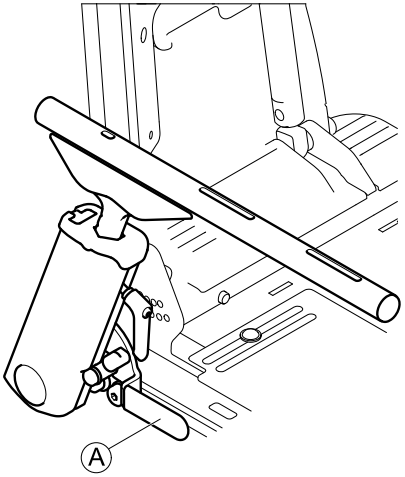

1. Trek aan de ontgrendelingshendel Ⓐ en til de armsteun op zodat deze naar achteren draait.

   Als u de armsteun neerklapt, moet u deze kunnen horen vastklikken.

5.3 De heupsteun met snelvergrendeling plaatsen/verwijderen

De heupsteun verwijderen

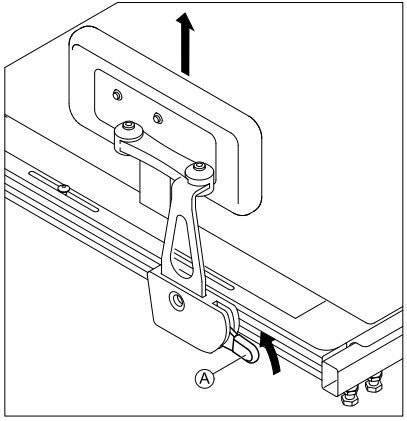

1. Trek de hendel Ⓐ omhoog.
2. Verwijder de heupsteun uit de houder.

De heupsteun plaatsen

1. Plaats de heupsteun in de houder.
2. Duw de hendel Ⓐ omlaag.
   De heupsteun moet met een hoorbare klik vastklikken.

5.4 Gecentreerde, elektrische LNX-beensteunen met telescopische voetensteun gebruiken

De hoek aanpassen

WAARSCHUWING!
Klempunt
Uw vingers kunnen bekneld raken als de hoek van de beensteun wordt aangepast.
– Houd de bovenkant van de beensteun vrij wanneer u de hoek van de beensteun aanpast.

Voetensteun laten zakken

Risico op beschadiging van de vloer
Als u de voetensteun voorbij de vooraf ingestelde positie laat zakken, kan de vloer beschadigd raken.
– Laat de voetensteun niet zakken tot deze de grond raakt.

U kunt de telescopische voetensteun laten zakken tot een vooraf ingestelde positie. Afhankelijk van de rolstoelconfiguratie, komt deze positie wellicht niet precies overeen met de laagste hoogte (van stoel tot vloer) maar kan deze een paar millimeter hoger of lager uitvallen waardoor de grond kan worden geraakt.

Rijblokkering (DLO)

Risico op beschadiging van de rolstoel
Als u met de rolstoel rijdt met een verlaagde voetensteun kan de beensteun beschadigd raken.
– Zodra u de voetensteun verplaatst, wordt een rijblokkering ingeschakeld.

1. Als u de rijblokkering wilt ontkoppelen, trekt u de voetensteun terug naar de hoogste stand.

5.5 De bedieningskast naar de zijkant draaien

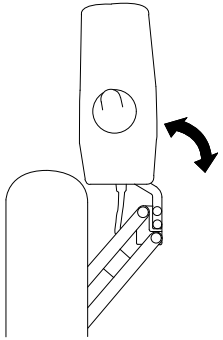

Fig. 5-1

Als uw mobiliteitshulpmiddel is voorzien van een wegklapbare houder voor de bedieningskast, kunt u de bedieningskast wegklappen, bijvoorbeeld om vlak langs een tafel te rijden.

5.6 De houder voor de centrale kernstaaf opzij klappen

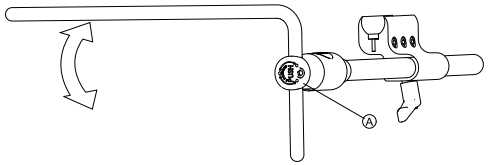

1. Druk op knop Ⓐ en klap de kernstaaf omhoog of omlaag.

5.7 De wegklapbare displayhouder naar de zijkant klappen

De wegklapbare displayhouder wordt alleen op zijn plek vergrendeld als deze naar de standaardstand wordt geklapt.

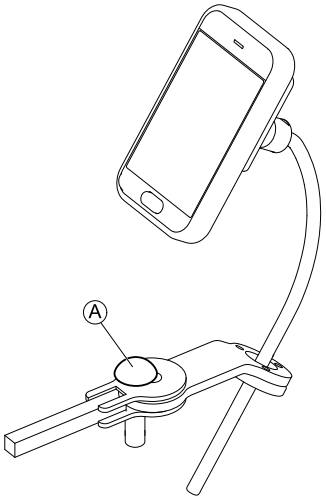

1. Druk op knop Ⓐ en klap de displayhouder naar de zijkant.

6 Onderhoud

6.1 Onderhoudsschema

Om de optimale veiligheid en betrouwbaarheid van uw elektrische verplaatsingssysteem te kunnen waarborgen, moet u zich houden aan het onderstaande onderhoudsschema/de onderstaande onderhoudstabel. Naast het onderhoudsschema moet u de volgende onderhoudstaken en veiligheidswaarschuwingen deel van uw dagelijkse routine laten uitmaken.

WAARSCHUWING!
Elke onverwachte of geleidelijke verslechtering van het functioneren/de prestaties van uw elektrische verplaatsingssysteem (bijvoorbeeld een sterker wordend geluid in de motor/versnellingsbak van de actuator, geratel, onnauwkeurigheid, enzovoort) moet u onmiddellijk aan uw leverancier melden.
- Er wordt een volledige rolstoelinspectie door een gekwalificeerde technicus aangeraden om ervoor te zorgen dat er geen ongebruikelijke slijtage of fysieke schade bestaat waarvoor onderhoud of een reparatie nodig is.

Om te kunnen waarborgen dat uw elektrische verplaatsingssysteem juist en veilig werkt, raadt Invacare aan dat er elke zes (6) maanden door een gekwalificeerde technicus een volledige inspectie op uw elektrische verplaatsingssysteem wordt uitgevoerd.

Zorg dat u alle onderhouds- en veiligheidsinformatie met betrekking tot het onderstel van uw rolstoel leest en opvolgt. Raadpleeg de gebruikershandleiding van uw rolstoel (apart geleverd).

Dagelijks onderhoud:

- Controleer of alle drukknoppen/schakelaars waarmee u uw elektrische verplaatsingssysteem bedient op de juiste manier functioneren.
- Laad de accu's op (raadpleeg de gebruikershandleiding van uw rolstoel voor belangrijke informatie over het opladen van accu's en de juiste zorg voor de accu's).

Controlelijst maandelijkse inspectie:

- Elektrische kabelbomen:
  - Controleer of kabels niet bekneld zijn of vastzitten (overal in het zittingsysteem)
  - Inspecteer op slijtage/schade aan kabels
  - Controleer of aansluitingen goed vastzitten
- Hardware en onderdelen:
  - Inspecteer de montageonderdelen (van zittingsysteem tot onderstel)
- Limietschakelaars:
  - Controleer de limietschakelaarinstelllingen
  - Controleer of de DLO (rijblokkering) correct functioneert

6.2 Na gebruik

6.2.1 Afvoeren

Wij hopen dat u voldoende milieubewust bent om dit product na de levensduur naar een afvalverwerkingsstation te brengen.

Haal het product en de onderdelen ervan uit elkaar, zodat de verschillende materialen afzonderlijk kunnen worden gerecycled.

Gebruikte producten en verpakkingen moeten worden afgevoerd en gerecycled overeenkomstig de wet- en regelgeving voor afvalverwerking in het betreffende land. Neem contact op met uw plaatselijke afvalverwerkingsbedrijf voor meer informatie.

6.2.2 Geschikt maken voor hergebruik

Dit product is geschikt voor hergebruik. Om het product voor een nieuwe gebruiker gebruiksklaar te maken, voert u de volgende handelingen uit:

- Inspectie
- Schoonmaken en desinfecteren
- Aanpassing aan de nieuwe gebruiker.

Zie voor meer informatie *6 Onderhoud, pagina 78* en de servicehandleiding bij dit product.

Zorg ervoor dat de gebruikershandleiding samen met het product wordt overhandigd.

Hergebruik het product niet als er schade of afwijkingen zijn geconstateerd.

7 Problemen oplossen

7.1 Prestatieproblemen oplossen

Voor aanvullende informatie over het oplossen van problemen met de elektrische rolstoel en de elektronica, raadpleegt u het gedeelte Problemen oplossen van de gebruikershandleidingen van de elektrische rolstoel en de bedieningskast (apart geleverd).

Symptoom	Mogelijk oorzaak	Oplossingen
De stroom van de rolstoel is ingeschakeld, maar de rolstoel rijdt niet	Het systeem is gekanteld en/of opgetild voorbij de hoek van de DLO (rijblokkering)	Zet het zittingsysteem weer in een neutrale (basis-)positie.
	Aandrijfmotoren niet ingeschakeld.	Schakel de aandrijfmotoren in.
	Gecentreerde, elektrische LNX-beensteunen met telescopische voetensteun in de laagste stand	Trek de voetensteun terug naar de hoogste stand.

Symptoom	Mogelijk oorzaak	Oplossingen
Zittingsysteem functioneert niet	Accu's bijna leeg	Controleer/laad/vervang de accu's.
		Neem contact op met uw leverancier.
	Loszittende/kapotte elektrische aansluiting	Controleer kabelaansluitingen/controleer tiewraps (te strak/te los).
		Neem contact op met uw leverancier.
	Gesprongen zekering	Inspecteer/vervang de zekering.
		Neem contact op met uw leverancier.
	Interferentie/obstructies, beknelde kabels	Controleer op interferentiebronnen of obstructies/inspecteer of kabels ergens bekneld zitten
		Neem contact op met uw leverancier.
Afwisselende zittingsysteemfuncties (van dag tot dag, tijdens kantelen, tijdens hellen...)	Loszittende/kapotte elektrische aansluiting	Controleer kabelaansluitingen/controleer tiewraps (te strak/te los).
	Kapot harnas	Controleer/vervang het harnas.
		Neem contact op met uw leverancier.
	Kapotte limietschakelaar	Controleer/vervang de limietschakelaar.
		Neem contact op met uw leverancier.
	Bijna lege accu (fluctuerende lading)	Controleer/vervang de accu.
		Neem contact op met uw leverancier.

Symptoom	Mogelijk oorzaak	Oplossingen
De DLO (rijblokkering) functioneert niet	Loszittende/kapotte elektrische aansluiting	Controleer de aansluitingen. Neem contact op met uw leverancier.
	Limietschakelaar/mechanische schakelaar DLO (rijblokkering) is niet correct ingesteld	Neem contact op met uw leverancier.
	Kapotte limietschakelaar DLO (rijblokkering)	Neem contact op met uw leverancier.
Limietschakelaar functioneert niet correct	Loszittende/kapotte elektrische aansluiting	Controleer de aansluitingen. Neem contact op met uw leverancier.
	Kapotte limietschakelaar	Controleer/vervang de limietschakelaar. Neem contact op met uw leverancier.
	De limietschakelaar is niet correct ingesteld	Neem contact op met uw leverancier.
Het systeem werkt slechts in één richting	De limiet is overschreden (DLO, RDS, rughoek, blokkering opgetilde zitting)	Ga terug naar het limietbereik.
	Kapotte limietschakelaar	Controleer/vervang de limietschakelaar. Neem contact op met uw leverancier.
	De limietschakelaar is niet correct ingesteld	Neem contact op met uw leverancier.
	Lage spanning	Neem contact op met uw leverancier.
	De accu wordt niet opgeladen	Laad de accu's op.

Symptoom	Mogelijk oorzaak	Oplossingen
Bedieningskast functioneert niet	Bedieningskast niet aangesloten	Inspecteer de kabelaansluiting.
	Bedieningskast niet ingeschakeld	Schakel de stroom naar de bedieningskast in via het toetsenblok.
	Hoofdzekering gesprongen.	Inspecteer/vervang de zekering.
		Neem contact op met uw leverancier.
Actuator blijft lopen	Beknelde harnasschakelaar	Inspecteer de positie van het harnas en pas deze aan om beknelling te voorkomen.
		Neem contact op met uw leverancier.

8 Technische Specificaties

8.1 Technische specificaties

Deze technische gegevens gelden voor een standaardconfiguratie of vertegenwoordigen de maximaal bereikbare waarden. Deze waarden kunnen veranderen als er accessoires worden toegevoegd. De precieze wijzigingen in deze waarden worden gedetailleerd beschreven in de gedeelten over de betreffende accessoires.

Houd er rekening mee dat de gemeten waarden in sommige gevallen tot wel ± 10 mm kunnen verschillen.

Voor meer technische gegevens van de elektrische rolstoel raadpleegt u de gebruikershandleiding van uw rolstoel.

Afmetingen Ultra Low Maxx-zittingsysteem

Afmetingen overeenkomstig ISO 7176-15	Elektrische rolstoel		
	TDX SP2	Storm4	AVIVA RX
Zitbreedte	• 405 mm • 430 mm • 455 mm • 480 mm • 505 mm • 530 mm • 555 mm • 580 mm (TDX SP2/Storm4) • 610 mm (TDX SP2/Storm4)		
Zitdiepte	• 380 mm (Storm4) • 405 mm • 430 mm • 455 mm • 480 mm • 505 mm • 530 mm • 555 mm • 580 mm		
Dikte van zitkussen	• 75/90/100 mm		
Hoogte van rugleuningstangen	Alleen bij een vast ingestelde hoek: • 18° - 24° (rechte rugleuningstangen) • 20° - 24° (gehoekte rugleuningstangen)		
Rughoogte[1]	• 355 mm - 505 mm (afhankelijk van geselecteerde rugleuning)		

Afmetingen overeenkomstig ISO 7176-15	Elektrische rolstoel		
	TDX SP2	Storm[4]	AVIVA RX
Eindhoogte rugleuning[1]	• 455 mm - 635 mm (systemen met alleen kanteling) • 505 mm - 685 mm (achteroverhellende systemen)		
Hoek van rugleuningstang	Alleen bij een vast ingestelde hoek: • 75° - 116° (rechte rugleuningstangen) • 81° - 121° (gehoekte rugleuningstangen)		
Rughoek	• 90° ... 168° • 82° ... 162° (8° voorover hellende montage) • 60° ... 140° (30° voorover hellende montage)		• 90° ... 170° • 82° ... 162° (8° voorover hellende montage) • 60° ... 140° (30° voorover hellende montage)
Hoogte van armsteun bij achterover hellen[2]	• 240 mm - 330 mm/320 mm - 405 mm (terugklapbare cantileverarmsteun op rugstang) • 230 mm - 330 mm/330 mm - 405 mm (terugklapbare verstelbare armsteun op twee stangen)		
Hoogte van gekantelde armsteun[3]	• 230 mm - 320 mm (terugklapbare Maxx-cantileverarmsteun op Ultra-rail)		
Diepte armsteun[4]	• 250 mm - 590 mm		• 230 mm - 470 mm
Lengte armsteunen	• 255 - 355 mm		
Elektrische kanteling	• 0° ... 50° (standaardmontage) • –5° ... 45° (met 5° vaste montage naar voren) • –10° ... 40° (met 10° vaste montage naar voren) • 5° ... 55° (met 5° vaste montage naar achteren)		

Afmetingen overeenkomstig ISO 7176-15	Elektrische rolstoel		
	TDX SP2	Storm[4]	AVIVA RX
Elektrische kanteling bij zitlift	• 0° ... 45° (standaardmontage) • –5° ... 40° (met 5° vaste montage naar voren) • –10° ... 35° (met 10° vaste montage naar voren) • 5° ... 50° (met 5° vaste montage naar achteren)		
Zithoek, handmatige aanpassing	• 0° ... 8°		

Voet- en beensteunen		
Vari F	Lengte	• 290 mm - 460 mm
	Hoek	• 70° - 0°
Vari A	Lengte	• 290 mm - 460 mm
	Hoek	• 70° - 0°
ADE (elektrisch)	Lengte	• 290 mm - 460 mm
	Hoek	• 80° - 0°
ADM (handmatig)	Lengte	• 290 mm - 460 mm
	Hoek	• 80° - 0°
Pivot Plus	Lengte	• 365 mm - 465 mm
	Hoek	• 80° - 20°
Gecentreerde bevestiging (handmatig)	Lengte	• 310 mm - 410 mm
	Hoek	• 90° - 0°

Voet- en beensteunen		
Gecentreerde elektrische LNX	Lengte	• 340 mm - 410 mm
	Hoek	• 97° - 7° • 90° - 0° • 83° - –7°

1 Gemeten zonder zitkussen

2 Armsteunen alleen beschikbaar voor achteroverhellende systemen.

3 Armsteunen alleen beschikbaar voor systemen met alleen kanteling.

4 De afstand tussen het referentievlak van de rugleuning en het voorste gedeelte van de armsteunconstructie

Notities

Notities

Verkoopkantoren van Invacare

Belgium & Luxemburg:
Invacare nv
Autobaan 22
B-8210 Loppem
Tel: (32) (0)50 83 10 10
Fax: (32) (0)50 83 10 11
belgium@invacare.com
www.invacare.be

Nederland:
Invacare BV
Galvanistraat 14-3
NL-6716 AE Ede
Tel: (31) (0)318 695 757
Fax: (31) (0)318 695 758
nederland@invacare.com
www.invacare.nl

1585730-I 2020-01-20

Making Life's Experiences Possible®

Yes, you can.