Séria Invacare® Bora/Spectra XTR

sk Elektrický invalidný vozík
Návod na obsluhu

Tento návod sa MUSÍ odovzdať používateľovi výrobku.
PRED používaním tohto výrobku si pozorne prečítajte tento návod a uložte na bezpečné miesto pre budúce použitie.

Yes, you can.

© 2020 Invacare Corporation
Všetky práva vyhradené. Opätovné uverejnenie, duplikácia alebo úplné alebo čiastočné zmeny sú bez predchádzajúceho písomného súhlasu spoločnosti Invacare zakázané. Ochranné známky sú označené symbolmi ™ a ®. Pokiaľ nie je uvedené inak, všetky ochranné známky vlastní alebo má na ne licenciu spoločnosť Invacare Corporation alebo jej pobočky.
Making Life's Experiences Possible je registrovaná ochranná známka v USA.
BraunAbility je registrovaná ochranná známka spoločnosti BraunAbility.

Obsah

1 Všeobecné informácie 7
1.1 Úvod 7
1.2 Symboly v tejto príručke 7
1.3 Súlad s normami 8
1.3.1 Normy týkajúce sa špecificky tohto výrobku 8
1.4 Použiteľnosť 8
1.5 Informácie o záruke 9
1.6 Životnosť 9
1.7 Obmedzenie zodpovednosti 9

2 Bezpečnosť 10
2.1 Všeobecné bezpečnostné pokyny 10
2.2 Bezpečnostné informácie o elektrickom systéme 13
2.3 Bezpečnostné informácie o elektromagnetickej interferencii 15
2.4 Bezpečnostné informácie o režime jazdy a režime tlačenia 16
2.5 Bezpečnostné informácie týkajúce sa starostlivosti a údržby 19
2.6 Bezpečnostné informácie týkajúce sa zmien a úprav invalidného vozíka 20
2.7 Bezpečnostné informácie o invalidných vozíkoch so zdvíhadlom 22

3 Prehľad výrobku 24
3.1 Plánované použitie 24
3.2 Indikácie 24
3.3 Typová klasifikácia 24
3.4 Štítky na výrobku 24
3.5 Hlavné časti invalidného vozíka 27
3.6 Používateľské vstupy 28
3.7 Zdvíhadlo 28

4 Príslušenstvo 30
4.1 Polohovacie pásy 30
4.1.1 Typy polohovacích pásov 30
4.1.2 Správne nastavenie polohovacieho pása 31
4.2 Používanie držiaka paličky 31
4.3 Používanie adaptéra KLICKfix 31
4.4 Nastavenie alebo odstránenie nosiča batožiny 32

5 Nastavenie 33
5.1 Všeobecné informácie o nastavení 33
5.2 Možnosti nastavenia diaľkového ovládania 34
5.2.1 Nastavenie diaľkového ovládania podľa dĺžky rúk používateľa 35
5.2.2 Nastavenie výšky diaľkového ovládania 35
5.2.3 Nastavenie výšky ovládania (len držiaky odklopného diaľkového ovládania) 35
5.2.4 Nastavenie odstupu diaľkového ovládania 35
5.2.5 Nastavenie polohy diaľkového ovládania 36
5.2.6 Otočenie diaľkového ovládania na stranu 36
5.3 Možnosti nastavenia jednotky pevného sedadla 36
5.3.1 Nastavenie výšky opierok rúk 36
5.3.2 Nastavenie šírky opierok rúk 38
5.4 Možnosti nastavenia jadrového stredového držiaka 38
5.4.1 Nastavenie hĺbky stredového držiaka 39
5.4.2 Nastavenie výšky jadrového stredového držiaka 39
5.4.3 Nastavenie polohy pákového ovládača/displeja na jadrovom stredovom držiaku 39
5.5 Nastavenie manuálneho ovládania bradou 41
5.5.1 Nastavenie pákového ovládača na ovládanie končatinou 41
5.5.2 Nastavenie vajíčkového prepínača 42
5.5.3 Nastavenie výkyvného mechanizmu 42
5.6 Nastavenie elektrického ovládania bradou 43
5.6.1 Nastavenie pákového ovládača na ovládanie končatinou 44
5.6.2 Nastavenie pákových ovládačov a vypínačov na prepojení 44

5.6.3 Nastavenie výšky vypínača prepojenia 45
5.7 Možnosti nastavenia jednotky sedadla Modulite 46
5.7.1 Nastavenie výšky opierok rúk 46
5.7.2 Nastavenie šírky opierok rúk 46
5.7.3 Nastavenie hĺbky opierok rúk 47
5.7.4 Nastavenie šírky sedadla 47
5.7.5 Nastavenie hĺbky sedadla 48
5.8 Nastavenie sklonu sedadla 48
5.8.1 Elektrické naklonenie 48
5.8.2 Manuálne pomocou vretena 48
5.9 Nastavenie operadla 49
5.9.1 Elektrické naklonenie 49
5.9.2 Nastavenie operadla (pevné sedadlo) 49
5.9.3 Nastavenie výšky operadla 50
5.9.4 Nastavenie šírky operadla 50
5.9.5 Nastavenie uhla operadla 51
5.9.6 Nastavenie čalúnenia operadla s nastaviteľným napnutím 52
5.10 Nastavenie opierky hlavy Rea 53
5.10.1 Nastavenie polohy opierky hlavy alebo opierky šije Rea 53
5.10.2 Nastavenie výšky opierky hlavy alebo opierky šije Rea 53
5.10.3 Nastavenie opierok líc 54
5.11 Nastavenie opierky hlavy Elan 54
5.11.1 Nastavenie mechanizmu opierky hlavy Elan 55
5.12 Nastavenie/demontáž podnosu 56
5.12.1 Pozdĺžne nastavenie podnosu 57
5.12.2 Nastavenie hĺbky/demontáž podnosu 57
5.12.3 Odklopenie podnosu na stranu 57
5.13 Stúpačky Vari-F 57
5.13.1 Otočenie stúpadla/opierky nôh smerom von a/alebo odstránenie 57
5.13.2 Nastavenie sklonu 58
5.13.3 Nastavenie koncovej zarážky stúpačiek 59
5.13.4 Nastavenie dĺžky stúpačky 60
5.14 Opierky nôh Vari-A 60
5.14.1 Otočenie stúpadla/opierky nôh smerom von a/alebo odstránenie 60
5.14.2 Nastavenie sklonu 61
5.14.3 Nastavenie koncovej zarážky opierky nohy 62
5.14.4 Nastavenie dĺžky opierky nohy 64
5.14.5 Nastavenie hĺbky lýtkovej podložky 64
5.14.6 Nastavenie výšky lýtkovej podložky 65
5.14.7 Odistenie a otočenie lýtkovej podložky dozadu pri vystupovaní 65
5.14.8 Nastavenie stúpadla s nastaviteľným sklonom 66
5.14.9 Nastavenie sklonu a hĺbky nastaviteľného stúpadla 66
5.15 Elektrické zdvíhacie opierky nôh (opierky nôh ADE) 67
5.15.1 Otočenie opierky nôh smerom von alebo odstránenie 67
5.15.2 Nastavenie sklonu 67
5.15.3 Nastavenie dĺžky opierky nohy 67
5.15.4 Nastavenie hĺbky lýtkovej podložky 68
5.15.5 Nastavenie výšky lýtkovej podložky 68
5.15.6 Odistenie a otočenie lýtkovej podložky dozadu pri vystupovaní 68
5.15.7 Nastavenie stúpadla s nastaviteľným sklonom 69
5.15.8 Nastavenie sklonu a hĺbky nastaviteľného stúpadla 69
5.16 Opierka nôh Standard s uhlom 80° 70
5.16.1 Otočenie alebo demontáž opierok nôh (opierka nôh Standard s uhlom 80°) 70
5.16.2 Nastavenie dĺžky (opierka nôh Standard s uhlom 80°) 70
5.17 Opierka nôh s manuálne nastaviteľnou výškou 71
5.17.1 Otočenie alebo demontáž opierok nôh (manuálne nastaviteľná výška) 71
5.17.2 Nastavenie uhla opierky nôh (manuálne nastaviteľná výška) 71

5.17.3 Nastavenie dĺžky opierky nôh (manuálne nastaviteľná výška) . . . 72
5.17.4 Nastavenie hĺbky lýtkovej podložky (manuálne nastaviteľná výška) . . . 72
5.17.5 Nastavenie výšky lýtkovej podložky (manuálne nastaviteľná výška) . . . 73
5.18 Nastavanie šírky opierok nôh pripevnených na strane . . . 73
5.19 Opierky nôh na pevné sedenie . . . 73
5.19.1 Úprava hĺbky sedadla vpredu nastavením konzol držiakov opierok nôh . . . 73
5.19.2 Nastavanie dĺžky opierky nohy – opierky nôh Standard/Junior/Mini (pevné sedadlo) . . . 74
5.19.3 Nastavanie sklonu opierok nôh – opierky nôh s nastaviteľným sklonom . . . 74
5.19.4 Nastavanie dĺžky opierok nôh – opierky nôh s nastaviteľným sklonom . . . 76
5.20 Tabuľka prevodu britských na metrické jednotky . . . 76

6 Použitie . . . 78

6.1 Jazda . . . 78
6.2 Pred prvou jazdou . . . 78
6.3 Parkovanie a státie . . . 78
6.3.1 Aktivovanie a vypnutie manuálneho zablokovania kolies . . . 78
6.4 Nastupovanie na invalidný vozík a vystupovanie z neho . . . 79
6.4.1 Demontáž štandardných opierok rúk pri presune zo strany . . . 79
6.4.2 Informácie o nastupovaní a vystupovaní . . . 80
6.4.3 Otočenie jadrového stredového držiaka nabok . . . 80
6.4.4 Otočenie otočného držiaka displeja nabok . . . 80
6.4.5 Otočenie ovládania brady nabok . . . 81
6.5 Zloženie/uvoľnenie zariadenia na prekračovanie obrubníkov . . . 81
6.6 Prekonávanie prekážok . . . 81
6.6.1 Maximálna výška prekážky . . . 81
6.6.2 Bezpečnostné informácie o prekonávaní prekážok . . . 82
6.6.3 Správne prekonávanie prekážok . . . 82
6.7 Jazda nahor a nadol svahmi . . . 83
6.8 Ovládanie funkcie blokovania pohonu . . . 84
6.9 Používanie na verejných komunikáciách . . . 85
6.10 Tlačenie invalidného vozíka v režime voľnobehu . . . 85
6.10.1 Odpojenie motorov (bežné motory) . . . 85

7 Systém ovládacích prvkov . . . 87

7.1 Ochranný systém ovládacích prvkov . . . 87
7.2 Akumulátory . . . 87
7.2.1 Všeobecné informácie o nabíjaní . . . 87
7.2.2 Všeobecný návod na nabíjanie . . . 87
7.2.3 Nabíjanie akumulátorov . . . 88
7.2.4 Odpojenie invalidného vozíka po nabíjaní . . . 89
7.2.5 Skladovanie a údržba . . . 89
7.2.6 Pokyny na používanie akumulátorov . . . 89
7.2.7 Preprava akumulátorov . . . 90
7.2.8 Všeobecný návod na manipuláciu s akumulátormi . . . 90
7.2.9 Správna manipulácia s poškodenými akumulátormi . . . 91

8 Preprava . . . 92

8.1 Všeobecné informácie o preprave . . . 92
8.2 Naloženie invalidného vozíka do vozidla . . . 92
8.3 Používanie invalidného vozíka ako sedadla vo vozidle . . . 93
8.3.1 Ukotvenie invalidného vozíka vo vozidle . . . 95
8.3.2 Zaistenie používateľa v invalidnom vozíku . . . 96
8.4 Preprava invalidného vozíka bez používateľa . . . 97
8.4.1 Príprava invalidného vozíka na prepravu bez používateľa . . . 98
8.4.2 Demontáž skríň batérií . . . 98
8.4.3 Demontáž sedadla . . . 99
8.4.4 Zmontovanie invalidného vozíka . . . 100
8.4.5 Špeciálne informácie o zmontovaní . . . 101

9 Údržba 103
9.1 Úvod do údržby 103
9.2 Kontroly 103
9.2.1 Pred každým použitím invalidného vozíka 103
9.2.2 Každý týždeň 104
9.2.3 Mesačne 105
9.3 Kolesá a pneumatiky 105
9.4 Krátkodobé uskladnenie 106
9.5 Dlhodobé uskladnenie 106
9.6 Čistenie a dezinfekcia 107
9.6.1 Všeobecné bezpečnostné informácie 107
9.6.2 Intervaly čistenia 108
9.6.3 Čistenie 108
9.6.4 Dezinfekcia 109
10 Po používaní 110
10.1 Opätovné použitie 110
10.2 Likvidácia 110
11 Technické Údaje 111
11.1 Technické údaje 111
12 Servis 121
12.1 Vykonané kontroly 121

1 Všeobecné informácie

1.1 Úvod

Táto používateľská príručka obsahuje dôležité informácie o zaobchádzaní s výrobkom. Používateľskú príručku si dôkladne prečítajte a dodržiavajte bezpečnostné pokyny, aby sa zaručila bezpečnosť pri používaní výrobku.

Upozorňujeme, že v tomto dokumente sa môžu nachádzať časti, ktoré sa netýkajú vášho výrobku, pretože dokument je určený pre všetky dostupné modely (v čase tlače). Pokiaľ nie je uvedené inak, každá časť tohto dokumentu sa vzťahuje na všetky modely výrobku.

Modely a konfigurácie dostupné vo vašej krajine nájdete v dokumentoch o predaji určených pre jednotlivé krajiny.

Spoločnosť Invacare si vyhradzuje právo meniť špecifikácie výrobku bez toho, aby bolo nutné ďalšie oznámenie.

Pred prečítaním tohto dokumentu sa uistite, že máte najnovšiu verziu. Najnovšiu verziu nájdete na lokalite spoločnosti Invacare vo formáte PDF.

Ak zistíte, že veľkosť písma vo vytlačenom dokumente neumožňuje pohodlné čítanie, môžete si príručku prevziať vo verzii PDF z webovej lokality. Súbor PDF sa potom môže zväčšiť na obrazovke na písmo veľkosti, ktorá bude pre vás pohodlnejšia.

Ďalšie informácie o výrobku, napríklad bezpečnostné pokyny týkajúce sa výrobku a informácie o stiahnutí výrobku, získate od svojho zástupcu spoločnosti Invacare. Pozrite si adresy na konci tohto dokumentu.

V prípade vážneho incidentu s výrobkom by ste mali informovať výrobcu a príslušný štátny orgán vo svojej krajine.

1.2 Symboly v tejto príručke

V tejto príručke sa používajú symboly a signálne slová, ktoré poukazujú na nebezpečenstvá alebo nebezpečné postupy potenciálne vedúce k poraneniu osôb alebo poškodeniu majetku. Definície signálnych slov nájdete v informáciách nižšie.

VAROVANIE
Signalizuje nebezpečnú situáciu, ktorá, ak sa jej nezabráni, by mohla viesť k vážnemu poraneniu alebo smrti.

UPOZORNENIE
Signalizuje nebezpečnú situáciu, ktorá, ak sa jej nezabráni, by mohla viesť k malému alebo menej vážnemu poraneniu.

DÔLEŽITÉ
Signalizuje nebezpečnú situáciu, ktorá, ak sa jej nezabráni, by mohla viesť k poškodeniu majetku.

Tipy
Poskytuje užitočné tipy, odporúčania a informácie pre efektívne a bezproblémové používanie.

Nástroje
Identifikuje požadované nástroje, komponenty a položky, ktoré sú potrebné na vykonanie určitej úlohy.

1.3 Súlad s normami

Kvalita je základom fungovania našej spoločnosti, ktorá pracuje v rámci oblastí normy ISO 13485.

Tento výrobok obsahuje značku CE v súlade s nariadením o zdravotníckych pomôckach 2017/745 triedy 1. Dátum uvedenia tohto výrobku na trh je uvedený vo vyhlásení o zhode CE.

Neustále sa snažíme zaistiť, aby bol lokálny aj globálny vplyv našej spoločnosti na prostredie čo najmenší.

Používame len materiály a komponenty kompatibilné so smernicou REACH.

Dodržiavame požiadavky súčasných právnych predpisov o ochrane životného prostredia OEEZ a RoHS.

1.3.1 Normy týkajúce sa špecificky tohto výrobku

Výrobok sa testoval a spĺňa požiadavky normy DIN EN 12184 (Elektrické invalidné vozíky, skútre a ich nabíjačky) a všetkých súvisiacich noriem.

Výrobok vybavený vhodným systémom osvetlenia je vhodný na používanie na verejných cestných komunikáciách.

Ďalšie informácie o miestnych normách a nariadeniach vám poskytne miestny distribútor spoločnosti Invacare. Pozrite si adresy na konci tohto dokumentu.

1.4 Použiteľnosť

Invalidný vozík používajte, len ak je v perfektnom prevádzkovom stave. V opačnom prípade môžete ohroziť seba alebo iných.

Nasledujúci zoznam nie je úplný. Jeho účelom je iba poukázať na niektoré situácie, ktoré by mohli ovplyvniť použiteľnosť vášho invalidného vozíka.

V niektorých situáciách sa invalidný vozík musí ihneď prestať používať. V iných situáciách môžete invalidný vozík použiť len na to, aby ste sa dostali k dodávateľovi.

Invalidný vozík musíte ihneď prestať používať, ak je použiteľnosť obmedzená z dôvodu:

- neočakávaného pohybu pri jazde,
- poruchy brzd.

Ihneď sa musíte obrátiť na autorizovaného dodávateľa výrobkov spoločnosti Invacare, ak je použiteľnosť invalidného vozíka obmedzená z dôvodu:

- zlyhania alebo poruchy systému osvetlenia (ak je nainštalovaný),
- zoslabnutia reflektorov,
- opotrebovania pneumatík alebo nedostatočného tlaku v pneumatikách,
- poškodenia opierok rúk (napr. roztrhnuté čalúnenie opierok),
- poškodenia držiakov opierok nôh (napr. chýbajúce alebo roztrhnuté pútka na päty),
- poškodenia polohovacieho pása,
- poškodenia páčkového ovládača (páčkový ovládač sa nedá presunúť do neutrálnej polohy),
- káblov, ktoré sú poškodené, zalomené, pritlačené alebo sa uvoľnili z upevnenia,
- prekĺzavania invalidného vozíka pri brzdení,
- ťahania invalidného vozíka na jednu stranu pri jazde,
- vzniku alebo výskytu neobvyklých zvukov.

Alebo ak máte pocit, že s invalidným vozíkom nie je všetko v poriadku.

1.5 Informácie o záruke

Poskytujeme záruku výrobcu na výrobok v súlade s našimi všeobecnými obchodnými podmienkami v príslušných krajinách.

Záručné reklamácie možno uplatňovať len prostredníctvom poskytovateľa, od ktorého ste výrobok získali.

1.6 Životnosť

Životnosť tohto produktu odhadujeme na päť rokov za predpokladu, že sa používa v prísnom súlade s plánovaným použitím, ako je uvedené v tomto dokumente, a že sú splnené všetky požiadavky na údržbu a servis. Odhadovaná životnosť sa môže predĺžiť, ak sa produkt používa opatrne a vykonáva sa jeho dôkladná údržba, ako aj za predpokladu, že technické a vedecké pokroky nebudú mať za následok technické obmedzenia. Životnosť sa môže tiež výrazne znížiť pri extrémnom alebo nesprávnom používaní. Fakt, že odhadujeme určitú životnosť tohto produktu, nepredstavuje žiadnu dodatočnú záruku.

1.7 Obmedzenie zodpovednosti

Spoločnosť Invacare nepreberá žiadnu zodpovednosť za poškodenie, ktoré vznikne v dôsledku:

- nedodržiavania pokynov v tejto príručke používateľa,
- nesprávneho používania,
- prirodzeného opotrebovania,
- nesprávnej montáže alebo nastavenia vykonaného zákazníkom alebo treťou stranou,
- technických úprav,
- neautorizovaných zmien alebo používania nevhodných náhradných dielov.

2 Bezpečnosť

2.1 Všeobecné bezpečnostné pokyny

NEBEZPEČENSTVO!
Riziko smrteľného alebo ťažkého poranenia alebo poškodenia
Zapálené cigarety, ktoré spadnú na systém čalúnených sedačiek, môžu spôsobiť požiar vedúci k smrteľnému alebo ťažkému poraneniu alebo poškodeniu. Osobám používajúcim invalidný vozík môže zvlášť hroziť úmrtie alebo vážne poranenie v dôsledku takýchto požiarov a vznikajúceho dymu, pretože nemusia byť schopné vzdialiť sa od invalidného vozíka.
– Pri používaní tohto invalidného vozíka NEFAJČITE.

VAROVANIE!
Riziko poranenia, poškodenia alebo smrti
Nesprávny monitoring alebo údržba môže viesť k poraneniu, poškodeniu alebo smrti spôsobenej prehltnutím častí alebo materiálov, prípadne zadusením sa nimi.
– Dôsledne dozerajte na deti, domáce zvieratá alebo osoby s telesným alebo duševným postihnutím.

VAROVANIE!
Riziko smrteľného alebo ťažkého poranenia alebo poškodenia
Nesprávne vedenie káblov môže spôsobiť riziko zakopnutia, zamotania alebo uškrtenia, ktoré by mohlo viesť k smrti, ťažkému poraneniu alebo poškodeniu.
– Uistite sa, že sú všetky káble správne vedené a zaistené.
– Uistite sa, že z invalidného vozíka nevytŕčajú žiadne slučky zvyšnej časti kábla.

VAROVANIE!
Riziko ťažkého poranenia alebo poškodenia
Nesprávne používanie tohto výrobku môže viesť k poraneniu alebo poškodeniu.
– Ak nebudete rozumieť varovaniam, upozorneniam alebo pokynom, skôr ako sa pokúsite používať toto vybavenie, obráťte sa na poskytovateľa zdravotnej starostlivosti alebo dodávateľa.
– Tento výrobok ani žiadne dostupné voliteľné vybavenie nepoužívajte bez toho, aby ste si najskôr neprečítali tieto pokyny a všetky doplnkové inštruktážne materiály, napríklad používateľskú príručku, príručku údržby alebo hárok s pokynmi dodané s týmto výrobkom alebo voliteľným vybavením, a neoboznámili sa s nimi.

VAROVANIE!
Riziko poranenia, ak je pri jazde s invalidným vozíkom schopnosť ovládať vozík narušená liekmi alebo alkoholom

– Nikdy nejazdite s invalidným vozíkom pod vplyvom liekov alebo alkoholu. V prípade potreby musí invalidný vozík ovládať fyzicky a mentálne schopný sprievodca.

VAROVANIE!
Riziko poškodenia alebo poranenia, ak sa invalidný vozík náhodne uvedie do pohybu

– Pred nasadaním, zosadaním alebo manipuláciou s ťažko ovládateľnými predmetmi invalidný vozík vypnite.
– Keď je pohon odpojený, brzda v pohone nie je aktívna. Tlačenie invalidného vozíka sprievodcom sa preto odporúča len na rovnom povrchu, nikdy nie na svahu. Nikdy nenechávajte invalidný vozík na svahu, keď sú motory odpojené. Vždy znovu zapojte motory ihneď po tlačení invalidného vozíka (pozrite si časť Tlačenie invalidného vozíka v režime voľnobehu).

VAROVANIE!
Riziko poranenia, ak sa invalidný vozík vypne počas jazdy, napríklad stlačením tlačidla zapnutia a vypnutia alebo odpojením kábla, ktoré môže spôsobiť náhle, prudké zastavenie

– Ak musíte zabrzdiť v nebezpečnej situácii, jednoducho uvoľnite páčkový ovládač, čím sa vozík zastaví (ďalšie informácie nájdete v príručke používateľa diaľkového ovládania).

VAROVANIE!
Riziko poranenia pri nakladaní invalidného vozíka na prepravu vozidlom, keď na ňom sedí používateľ

– Vždy je lepšie nakladať invalidný vozík do vozidla bez sediaceho používateľa.
– Ak sa invalidný vozík musí naložiť pomocou rampy spolu s používateľom, skontrolujte, či sklon rampy nepresahuje menovitý sklon (pozrite si časť *11 Technické Údaje, strana 111*).
– Ak sa invalidný vozík musí naložiť pomocou rampy so sklonom, ktorý presahuje menovitý sklon (pozrite si časť *11 Technické Údaje, strana 111*), musí sa použiť navijak. Pomocník môže bezpečne sledovať postup a pomáhať pri nakladaní.
– V prípade potreby sa môže použiť zdvíhacia plošina. Celková hmotnosť invalidného vozíka vrátane používateľa nesmie byť väčšia ako maximálna povolená hmotnosť pre používanú zdvíhaciu plošinu alebo navijak.

VAROVANIE!
Riziko vypadnutia z invalidného vozíka
- Neposúvajte sa dopredu na sedadle, nenakláňajte sa dopredu medzi kolená, nenakláňajte sa dozadu cez vrchnú časť operadla, napríklad pri snahe dosiahnuť na nejaký predmet.
- Ak je nainštalovaný polohovací pás, musí byť správne nastavený a musí sa používať pri každom použití invalidného vozíka.
- Keď si presadáte na iné sedadlo, umiestnite invalidný vozík čo najbližšie k miestu, kam sa posadíte.

VAROVANIE!
Riziko ťažkého poranenia alebo poškodenia
Skladovanie alebo používanie invalidného vozíka v blízkosti otvoreného ohňa alebo ľahko zápalných predmetov môže viesť k vážnemu poraneniu alebo poškodeniu.
- Invalidný vozík neskladujte ani nepoužívajte v blízkosti otvoreného ohňa alebo zápalných predmetov.

POZOR!
Riziko poranenia pri prekročení maximálneho povoleného zaťaženia
- Neprekračujte maximálne povolené zaťaženie (pozrite si časť *11 Technické Údaje, strana 111*).
- Invalidný vozík je určený na používanie len pre jedného používateľa s maximálnou hmotnosťou, ktorá neprekročí maximálne povolené zaťaženie vozíka. Nikdy nepoužívajte invalidný vozík na prevážanie viac ako jednej osoby.

POZOR!
Riziko poranenia spôsobené nesprávnym zdvíhaním alebo spúšťaním ťažkých súčastí
- Pri údržbe, servise alebo zdvíhaní ktorejkoľvek časti invalidného vozíka počítajte s hmotnosťou jednotlivých súčastí, najmä akumulátorov. Vždy použite správny zdvíhací popruh a v prípade potreby požiadajte o pomoc.

POZOR!
Riziko poranenia pohybujúcimi sa dielmi
- Zabezpečte, aby pohybujúce sa diely invalidného vozíka, ako sú kolesá alebo jeden z modulov zdvíhadla sedadla (ak je nainštalované), nespôsobili žiadne poranenie, najmä ak sa v blízkosti nachádzajú deti.

POZOR!
Riziko poranenia horúcimi povrchmi
– Nenechávajte invalidný vozík dlhšiu dobu na priamom slnku. Kovové diely a povrchy, ako sú sedadlo a opierky rúk, sa môžu veľmi zohriať.

POZOR!
Riziko vzniku požiaru alebo poruchy pri pripojení elektrických zariadení
– K invalidnému vozíku nepripájajte žiadne elektrické zariadenia, ktoré spoločnosť Invacare výslovne neschválila na tento účel. Všetky elektrické inštalácie prenechajte na autorizovaného dodávateľa výrobkov spoločnosti Invacare.

2.2 Bezpečnostné informácie o elektrickom systéme

VAROVANIE!
Riziko smrteľného alebo ťažkého poranenia alebo poškodenia
Nesprávne používanie invalidného vozíka môže spôsobiť, že invalidný vozík začne dymiť, iskriť alebo horieť. Oheň môže viesť k smrteľnému alebo ťažkému poraneniu alebo poškodeniu.
– Invalidný vozík NEPOUŽÍVAJTE na iný ako určený účel.
– Ak invalidný vozík začne dymiť, iskriť alebo horieť, IHNEĎ ho prestaňte používať a vyhľadajte servis.

VAROVANIE!
Riziko požiaru
Zapnuté lampy vytvárajú teplo. Ak lampy zakryjete tkaninami, ako sú šaty, vzniká riziko vzplanutia tkaniny.
– NIKDY nezakrývajte osvetľovacie systémy tkaninou.

VAROVANIE!
Riziko smrteľného alebo ťažkého poranenia alebo poškodenia pri preprave kyslíkových systémov
Textílie a iné materiály, ktoré nie sú bežne horľavé, sa môžu v atmosfére výrazne obohatenej kyslíkom ľahko vznietiť a zhorieť.
– Denne kontrolujte kyslíkovú hadicu od valca až po odvádzaciu stranu, či z nej neuniká kyslík, a udržiavajte ju mimo elektrických iskier a akýchkoľvek zdrojov vznietenia.

VAROVANIE!
Riziko poranenia alebo poškodenia z dôvodu zásahu elektrickým prúdom
Kolíky konektorov na kábloch zapojených do napájacieho modulu môžu byť stále pod napätím, aj keď je systém vypnutý.
- Káble s kolíkmi pod napätím by sa mali zapojiť, uchytiť alebo zakryť (nevodivými materiálmi) tak, aby sa nemohli dostať do kontaktu s ľuďmi ani materiálmi, čo by mohlo viesť k zásahu elektrickým prúdom.
- Ak je potrebné káble s kolíkmi pod napätím odpojiť, napríklad pri odpájaní zbernicového kábla od diaľkového ovládania z bezpečnostných dôvodov, nezabudnite kolíky uchytiť alebo zakryť (nevodivými materiálmi).

VAROVANIE!
Riziko smrteľného alebo ťažkého poranenia alebo poškodenia
Elektrické súčasti skorodované pôsobením vody alebo kvapaliny môžu spôsobiť smrteľné alebo ťažké poranenie alebo poškodenie.
- Minimalizujte vystavenie elektrických súčastí vode a kvapalinám.
- Elektrické súčasti poškodené koróziou sa MUSIA ihneď vymeniť.
- Invalidné vozíky, ktoré sú často vystavené vode a kvapalinám, budú možno potrebovať častejšiu výmenu elektrických súčastí.

VAROVANIE!
Riziko smrteľného alebo ťažkého poranenia
Nedodržiavanie týchto varovaní môže spôsobiť elektrický skrat vedúci k smrteľnému alebo ťažkému poraneniu alebo poškodeniu elektrického systému.
- KLADNÝ (+) ČERVENÝ kábel akumulátora sa MUSÍ pripojiť ku KLADNEJ (+) svorke (svorkám) alebo pólu (pólom) akumulátora. ZÁPORNÝ (–) ČIERNY kábel akumulátora sa MUSÍ pripojiť k ZÁPORNEJ (–) svorke (svorkám) alebo pólu (pólom) akumulátora.
- NIKDY nedovoľte, aby sa akýkoľvek nástroj alebo kábel (káble) akumulátora naraz dotkol OBOCH pólov akumulátora. Môže vzniknúť elektrický skrat a spôsobiť smrteľné alebo ťažké poranenie alebo poškodenie.
- Na kladné a záporné terminály akumulátora namontujte ochranné kryty.
- Keď sa izolácia kábla (káblov) poškodí, ihneď kábel (káble) vymeňte.
- NEODSTRAŇUJTE poistku ani montážny prvok z montážnej skrutky KLADNÉHO (+) červeného kábla akumulátora.

VAROVANIE!
Riziko smrteľného alebo ťažkého poranenia
Zásah elektrickým prúdom môže spôsobiť smrteľné alebo ťažké poranenie.
– Zabráňte zásahu elektrickým prúdom, kontrolujte, či sa v zástrčke a kábli nevyskytujú prerezané alebo zodraté vodiče. Prerezané alebo zodraté vodiče ihneď vymeňte.

Riziko poškodenia invalidného vozíka
Porucha v elektrickom systéme môže viesť k neobvyklému správaniu, ako je nepretržité svietenie, prerušenie svietenia alebo hluk z magnetických brzd.
– V prípade výskytu poruchy vypnite a znovu zapnite diaľkové ovládanie.
– Ak porucha stále pretrváva, odpojte alebo vyberte zdroj napájania. V závislosti od modelu invalidného vozíka môžete vybrať akumulátorovú súpravu alebo odpojiť akumulátory od napájacieho modulu. V prípade pochybností, ktorý kábel sa má odpojiť, sa obráťte na dodávateľa.
– V každom prípade sa obráťte na dodávateľa.

2.3 Bezpečnostné informácie o elektromagnetickej interferencii

Súlad tohto elektrického vozíka s predpismi o elektromagnetickej interferencii (EMI) bol úspešne testovaný podľa medzinárodných noriem. Elektromagnetické polia, ako sú polia vytvárané rádiovými a televíznymi vysielačmi a mobilnými telefónmi, však môžu ovplyvniť fungovanie elektrických vozíkov. Aj elektronické systémy používané v našich vozíkoch môžu vytvárať elektromagnetickú interferenciu nízkej úrovne, ktorá však zostáva na úrovni tolerancie povolenej zákonmi. Z týchto dôvodov vás prosíme o dodržiavanie nasledujúcich opatrení:

VAROVANIE!
Riziko poruchy spôsobené elektromagnetickou interferenciou
– Nezapínajte a nepoužívajte prenosné vysielače-prijímače ani komunikačné zariadenia (ako sú rádiové vysielače-prijímače alebo mobilné telefóny), keď je vozík zapnutý.
– Nepribližujte sa k silným rádiovým a televíznym vysielačom.
– Ak sa vozidlo začne neočakávane pohybovať alebo sa uvoľnia brzdy, ihneď ho vypnite.
– Pridaním akéhokoľvek elektrického príslušenstva alebo iných súčastí alebo akoukoľvek úpravou sa vozík môže stať citlivý voči elektromagnetickej interferencii. Nezabudnite, že neexistuje spoľahlivý spôsob určenia účinku takýchto úprav na celkovú odolnosť elektronického systému.
– Všetky prípady mimovoľného pohybu vozíka a uvoľnenia elektrických brzd oznámte výrobcovi.

2.4 Bezpečnostné informácie o režime jazdy a režime tlačenia

NEBEZPEČENSTVO!
Riziko smrteľného alebo ťažkého poranenia alebo poškodenia
Nefungujúci pákový ovládač môže spôsobiť nezamýšľaný alebo chaotický pohyb, ktorý môže viesť k smrteľnému alebo ťažkému poraneniu alebo poškodeniu.
– V prípade nezamýšľaného alebo chaotické pohybu ihneď prestaňte invalidný vozík používať a obráťte sa na kvalifikovaného technika.

VAROVANIE!
Riziko poranenia pri prevrátení invalidného vozíka

- V prípade stúpania alebo klesania sa môže jazdiť, len ak sa neprekročí maximálny bezpečný sklon (pozrite si časť *11 Technické Údaje, strana 111*).
- Pred stúpajúcimi svahmi vždy nastavte operadlo sedadla alebo sklon sedadla do vzpriamenej polohy. Pred klesajúcimi svahmi odporúčame nastaviť polohu operadla a sklon sedadla (ak je táto možnosť k dispozícii) mierne dozadu.
- Dolu svahom jazdite rýchlosťou maximálne 2/3 najväčšej rýchlosti. Na svahoch sa vyhýbajte prudkému brzdeniu a zrýchľovaniu.
- Ak je to možné, nejazdite na vlhkých, klzkých, zľadovatených ani mastných povrchoch (ako sneh, štrk, ľad atď.), na ktorých hrozí riziko straty kontroly nad vozíkom, najmä na svahoch. K takýmto povrchom môžu patriť niektoré natreté alebo iným spôsobom ošetrené drevené povrchy. Ak je jazda po takomto povrchu nevyhnutná, vždy jazdite pomaly a s najvyššou opatrnosťou.
- Pri jazde nahor alebo nadol svahom sa nikdy nepokúšajte prekonať prekážku.
- Nikdy sa nepokúšajte s invalidným vozíkom jazdiť nahor alebo nadol po schodisku.
- Pri prekonávaní prekážok vždy dodržiavajte maximálnu výšku prekážky (pozrite si časť *11 Technické Údaje, strana 111* a informácie o prekonávaní prekážok v časti *6.6 Prekonávanie prekážok, strana 81*).
- Predchádzajte posunutiu ťažiska, ako aj prudkým pohybom pákového ovládača a

VAROVANIE!
Riziko poranenia pri prevrátení invalidného vozíka (pokračovanie)

- Nikdy nepoužívajte invalidný vozík na prevážanie viac ako jednej osoby.
- Neprekračujte celkové maximálne povolené zaťaženie ani maximálne povolené zaťaženie nápravy (pozrite si časť *11 Technické Údaje, strana 111*).
- Upozorňujeme, že pri zmene režimu jazdy, keď sa invalidný vozík pohybuje, bude invalidný vozík brzdiť alebo zrýchľovať.

VAROVANIE!
Riziko ťažkého poranenia alebo poškodenia

Nesprávna poloha pri nakláňaní alebo skláňaní môže viesť k prevráteniu invalidného vozíka dopredu a spôsobiť ťažké poranenie alebo poškodenie.

- Vždy musíte udržiavať správnu rovnováhu, aby sa zaručila stabilita a správna prevádzka invalidného vozíka. Elektrický invalidný vozík bol skonštruovaný tak, aby zostal vo vzpriamenej polohe a stabilný počas každodenných aktivít, kým sa NEPOSUNIETE mimo ťažiska.
- NENAKLÁŇAJTE sa dopredu z invalidného vozíka viac, ako je dĺžka opierok rúk.
- NEPOKÚŠAJTE sa dosiahnuť na predmety, ak sa musíte posunúť dopredu na sedadle, ani zdvihnúť predmety z dlážky natiahnutím sa nadol pomedzi kolená.

VAROVANIE!
Riziko poruchy v nepriaznivých poveternostných podmienkach, napríklad v mimoriadne studenom počasí, v odľahlých oblastiach
– Ak ste používateľ s vážnym obmedzením pohyblivosti, v prípade nepriaznivých poveternostných podmienok vám odporúčame, aby ste sa NEPOKÚŠALI o cestu bez sprievodcu.

VAROVANIE!
Riziko poranenia, keď sa nohy zošmyknú zo stúpačiek a zachytia sa pod pohybujúcim sa invalidným vozíkom
– Pred každou jazdou s invalidným vozíkom skontrolujte, či máte nohy rovno a bezpečne na mieste na stúpačkách a obe opierky nôh sú správne zaistené na mieste.

VAROVANIE!
Riziko poranenia pri narazení na prekážku pri jazde cez úzky priechod, ako sú prechody cez dvere a vchody
– Cez úzke priechody prechádzajte v najnižšom režime jazdy a veľmi opatrne.

VAROVANIE!
Riziko poranenia
Ak je invalidný vozík vybavený zdvíhacími opierkami nôh, existuje riziko poranenia osôb a poškodenia invalidného vozíka pri jeho používaní so zdvihnutými opierkami nôh.
– Počas normálnej jazdy musia byť zdvíhacie opierky nôh vždy spustené, aby sa zabránilo nežiaducemu presunu ťažiska invalidného vozíka dopredu (hlavne pri jazde dolu svahom) a zabránilo sa poškodeniu invalidného vozíka.

VAROVANIE!
Nebezpečenstvo prevrátenia, ak sa odstránia alebo poškodia stabilizátory proti prevráteniu alebo ak sa zmení ich poloha nastavená vo výrobe
– Stabilizátory proti prevráteniu sa môžu odstrániť len pri demontáži invalidného vozíka pri preprave vo vozidle alebo skladovaní.
– Na invalidnom vozíku, ktorý sa používa, musia byť vždy namontované stabilizátory proti prevráteniu.

VAROVANIE!
Riziko prevrátenia
Stabilizátory proti prevráteniu spoľahlivo fungujú len na pevnom povrchu. Na mäkkých povrchoch, ako je tráva, sneh alebo blato, sa zaboria, ak sa invalidný vozík oprie len o tieto stabilizátory. Stratia účinnosť a invalidný vozík sa môže prevrátiť.

– Na mäkkom povrchu jazdite mimoriadne opatrne, hlavne pri jazde do svahu a zo svahu. Zvýšenú pozornosť venujte stabilite prednej časti invalidného vozíka.

2.5 Bezpečnostné informácie týkajúce sa starostlivosti a údržby

VAROVANIE!
Riziko smrteľného alebo ťažkého poranenia alebo poškodenia
Nesprávna oprava alebo servis invalidného vozíka vykonávaný používateľmi alebo opatrovníkmi, či nekvalifikovanými technikmi môže viesť k smrteľnému alebo vážnemu poraneniu alebo poškodeniu.

– NEPOKÚŠAJTE sa vykonávať údržbu, ktorá nie uvedená v tejto príručke používateľa. Takéto opravy a servis MUSÍ vykonávať kvalifikovaný technik. Obráťte sa na dodávateľa alebo technika spoločnosti Invacare.

POZOR!
Riziko nehody a straty záruky v prípade nedostatočnej údržby

– Z bezpečnostných dôvodov a s cieľom predísť nehodám, ktoré by mohlo spôsobiť nepozorované opotrebovanie, je dôležité, aby sa invalidný vozík v normálnych prevádzkových podmienkach kontroloval raz ročne (pozrite si plán kontrol v servisných pokynoch).
– V prípade náročných prevádzkových podmienok, ako je každodenná jazda po prudkých svahoch alebo ak vozík používa ošetrovateľská služba s častým striedaním používateľov, je účelné vykonávať kontroly brzd, príslušenstva a podvozka aj medzi pravidelnými kontrolami.
– Ak sa má invalidný vozík používať na verejných cestách, používateľ vozíka zodpovedá za zaručenie spoľahlivého prevádzkového stavu. Nedostatočná alebo zanedbaná starostlivosť a údržba invalidného vozíka bude dôvodom obmedzenia zodpovednosti výrobcu.

2.6 Bezpečnostné informácie týkajúce sa zmien a úprav invalidného vozíka

VAROVANIE!
Riziko ťažkého poranenia alebo poškodenia
Používanie nesprávnych alebo nevhodných náhradných (servisných) dielov môže spôsobiť poranenie alebo poškodenie.
- Náhradné diely MUSIA zodpovedať pôvodným dielom od spoločnosti Invacare.
- Vždy uveďte výrobné číslo invalidného vozíka, ktoré pomôže pri objednávaní správnych náhradných dielov.

POZOR!
Riziko poranenia a poškodenia invalidného vozíka spôsobené neschválenými dielmi súčastí alebo príslušenstva
Diely systémov sedadiel, prídavkov a príslušenstva, ktoré neboli schválené spoločnosťou Invacare na použitie s týmto invalidným vozíkom, môžu ovplyvniť stabilitu proti prevráteniu a zvýšiť nebezpečenstvo prevrátenia.
– Používajte len diely systémov sedadiel, doplnkov a príslušenstva, ktoré boli schválené spoločnosťou Invacare pre tento invalidný vozík.

Systémy sedadiel, ktoré neboli schválené spoločnosťou Invacare na použitie s týmto invalidným vozíkom, nebudú v určitých situáciách zodpovedať platným normám a môžu zvýšiť horľavosť a riziko podráždenia pokožky.
– Používajte len systémy sedadiel, ktoré boli schválené spoločnosťou Invacare pre tento invalidný vozík.

Elektrické a elektronické súčasti, ktoré neboli schválené spoločnosťou Invacare na použitie s týmto invalidným vozíkom, môžu predstavovať riziko požiaru a vyvolať elektromagnetické rušenie.
– Používajte len elektrické a elektronické súčasti, ktoré boli schválené spoločnosťou Invacare pre tento invalidný vozík.

Akumulátory, ktoré neboli schválené spoločnosťou Invacare na použitie v tomto invalidnom vozíku, môžu spôsobiť poleptanie.
– Používajte len akumulátory, ktoré boli schválené spoločnosťou Invacare pre tento invalidný vozík.

POZOR!
Riziko poranení a poškodenia invalidného vozíka spôsobené používaním neschválených operadiel
Modernizované operadlá, ktoré neboli schválené spoločnosťou Invacare na použitie s týmto invalidným vozíkom, môžu preťažiť tyč operadla, a tak zvýšiť riziko poranení a poškodenia invalidného vozíka.
– Obráťte sa na odborného dodávateľa produktov spoločnosti Invacare, ktorý urobí analýzu rizika, výpočty, kontroly stability atď., aby sa zaručilo, že operadlo sa môže bezpečne používať.

Označenie CE invalidného vozíka
– Posúdenie zhody a označenie CE boli vykonané v súlade s príslušnými platnými nariadeniami a vzťahujú sa len na výrobok ako celok.
– Označenie CE je neplatné v prípade výmeny alebo pridania súčastí alebo príslušenstva, ktoré spoločnosť Invacare neschválila pre tento výrobok.
– V takomto prípade je za posúdenie zhody a označenie CE alebo registráciu invalidného vozíka so špeciálnou konštrukciou a za príslušnú dokumentáciu zodpovedná spoločnosť, ktorá súčasti alebo príslušenstvo pridala alebo vymenila.

Dôležité informácie o pracovných nástrojoch na údržbu

– Pri niektorých prácach údržby, ktoré sú uvedené v tejto príručke a môže ich bez problémov vykonať používateľ, sú na správne vykonanie práce potrebné správne nástroje. Ak nemáte k dispozícii správne nástroje, neodporúčame vám pokúšať sa vykonať príslušnú prácu. V takom prípade vám dôrazne odporúčame, aby ste sa obrátili na autorizovanú špeciálnu dielňu.

2.7 Bezpečnostné informácie o invalidných vozíkoch so zdvíhadlom

VAROVANIE!
Riziko poranenia pohybujúcimi sa dielmi

– Nikdy nedovoľte, aby sa predmety zachytili v priestore pod zdvihnutým zdvíhadlom.
– Zabezpečte, aby ste sa vy ani nikto iný nezranili vložením rúk, nôh alebo iných častí tela pod zdvihnuté sedadlo.
– Ak sa nemôžete pozrieť pod sedadlo, napríklad z dôvodu obmedzenej pohyblivosti, pred sklopením sedadla otočte invalidný vozík jedenkrát okolo vlastnej osi. Takto sa budete môcť presvedčiť, že sa v nebezpečnej zóne nikto nenachádza.

POZOR!
Riziko poranenia pri prevrátení invalidného vozíka

– Nikdy neprekračujte maximálne povolené zaťaženie (pozrite si kapitolu *11 Technické Údaje, strana 111*).
– Keď je zdvíhadlo v zdvihnutej polohe, predchádzajte nebezpečným situáciám pri jazde, ako je pokus o prekonanie prekážok ako obrubníky alebo jazda nahor alebo nadol prudkými svahmi.
– Nikdy sa nevykláňajte zo sedadla, keď je zdvíhadlo zdvihnuté.
– Najmenej raz za mesiac skontrolujte modul zdvíhadla, aby sa zaručilo, že funkcia automatického obmedzenia rýchlosti invalidného vozíka správne funguje, keď je zdvíhadlo zdvihnuté (pozrite si kapitolu Zdvíhadlo). Ak funkcia nepracuje správne, obráťte sa na autorizovaného dodávateľa.

POZOR!
Riziko poruchy modulu zdvíhadla

– V pravidelných intervaloch kontrolujte modul zdvíhadla, aby sa zaručilo, že v ňom nie sú žiadne cudzie predmety a nie je viditeľne poškodený a elektrické zástrčky sú pevne zasunuté v zásuvkách.

POZOR!
Poškodenie invalidného vozíka spôsobené jednostranným zaťažením stĺpika zdvíhadla

– K jednostrannému zaťaženiu dochádza, keď je sedadlo zdvihnuté alebo naklonené. Pred stúpajúcimi svahmi vždy nastavte operadlo sedadla do vzpriamenej polohy a sedadlo do vodorovnej polohy. Nikdy nevystavujte stĺpik zdvíhadla nepretržitému jednostrannému zaťaženiu. Funkcia zdvihnutia a naklonenia sedadla poskytuje len ďalšie pokojové polohy.

Dôležité informácie o obmedzení rýchlosti so zdvihnutým zdvíhadlom

– Keď sa zdvíhadlo zdvihne nad určitý bod, elektronický systém jazdy významne obmedzí rýchlosť invalidného vozíka. Po aktivovaní funkcie obmedzenia rýchlosti sa režim jazdy môže používať len na vykonanie menších pohybov invalidného vozíka, a nie na normálnu jazdu. Ak chcete jazdiť normálne, spustite zdvíhadlo, kým sa funkcia obmedzenia rýchlosti znovu nevypne. Podrobné informácie nájdete v kapitole Zdvíhadlo.

3 Prehľad výrobku

3.1 Plánované použitie

Tento invalidný vozík bol navrhnutý pre osoby s obmedzenou schopnosťou chôdze, ktoré sú však z hľadiska zraku a fyzických a mentálnych schopností schopné používať elektrický invalidný vozík.

3.2 Indikácie

Používanie tohto elektrického invalidného vozíka sa odporúča pri nasledujúcich indikáciách:

- neschopnosť alebo veľmi obmedzená schopnosť chôdze v rámci základných požiadaviek pohybovať sa vo vlastnom byte,
- potreba opustiť obydlie na krátku prechádzku na čerstvom vzduchu alebo dostať sa na miesta neďaleko obydlia, na ktorých je potrebné zariadiť si každodenné záležitosti.

Zaobstaranie si elektrického invalidného vozíka pre vnútorné a vonkajšie priestory sa odporúča vtedy, keď sa ručné invalidné vozíky už nemôžu používať pre rozsah postihnutia, ale obsluha jednotky elektromotora je stále možná.

Kontraindikácie

Neexistujú žiadne známe kontraindikácie.

3.3 Typová klasifikácia

Toto vozidlo je klasifikované podľa normy EN 12184 ako **mobilný výrobok triedy B** (pre vnútorné aj vonkajšie priestory). Je teda kompaktný a dostatočne pružne ovládateľný pre vnútorné priestory, ale je tiež schopný prekonávať mnohé prekážky vo vonkajších priestoroch.

3.4 Štítky na výrobku

Fig. 3-1

Ⓐ		Ak je invalidný vozík vybavený podnosom, pri preprave invalidného vozíka vo vozidle sa podnos musí vybrať a bezpečne uložiť.
Ⓑ	Označenie pripútavacích bodov na prednej a zadnej časti:	
		Keď sa tento symbol nachádza na žiarivo žltej nálepke, pripútavací bod je vhodný na pripevnenie invalidného vozíka ako sedadla vo vozidle.
Ⓒ		Varovanie, že invalidný vozík sa nesmie použiť ako sedadlo vo vozidle. Tento invalidný vozík nevyhovuje požiadavkám normy ISO 7176-19.
	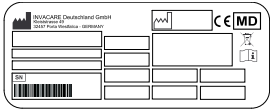	Identifikačná nálepka na pravej prednej časti kostry. Podrobné informácie nájdete nižšie.

Ⓓ		Varovanie týkajúce sa používania zdvíhadla sedadla Podrobné informácie nájdete nižšie.
Ⓔ		Označenie polohy otočného regulátora zapojenia na jazdu a tlačenie (na obrázku vidieť len pravú stranu). Podrobné informácie nájdete nižšie.
Ⓕ		Označenie maximálnej šírky nastavenia opierky ruky
Ⓖ		Štítok maximálnej rýchlosti na diaľkovom ovládaní. Maximálna rýchlosť je obmedzená na 3 km/h.
Ⓗ		Označenie možných bodov priškripnutia na invalidnom vozíku.
Ⓘ		Označenie týkajúce sa zákazu preťažovania zadnej časti celkovou hmotnosťou väčšou ako 6 kg.

Vysvetlenie symbolov na štítkoch

	Výrobca
	Dátum výroby
CE	Zhoda s európskymi smernicami
MD	Zdravotnícka pomôcka
SN	Sériové číslo
	Zhoda so smernicou OEEZ
	Nenakláňajte sa, keď je zdvíhadlo sedadla zdvihnuté!
	Nejazdite hore ani dolu po svahoch, keď je zdvíhadlo sedadla zdvihnuté!
	Zabráňte, aby sa ktorákoľvek časť tela dostala pod zdvihnuté sedadlo!

	Nikdy nejazdite s dvomi osobami!
	Nikdy nejazdite po nerovných povrchoch, keď je zdvíhadlo sedadla zdvihnuté!
	Prečítajte si používateľskú príručku. Tento symbol je zobrazený na identifikačnom štítku.
	Prečítajte si používateľskú príručku. Tento symbol sa nachádza na rôznych štítkoch a polohách.

	Tento symbol označuje polohu „Jazda“ otočného regulátora zapojenia. V tejto polohe je motor zapojený a motorové brzdy fungujú. S invalidným vozíkom môžete jazdiť. • Upozorňujeme, že pri jazde musia byť vždy zapojené oba motory.
	Tento symbol označuje polohu „Tlačenie“ otočného regulátora zapojenia. V tejto polohe je motor odpojený a motorové brzdy nefungujú. Invalidný vozík môže tlačiť sprievodca a kolesá sa voľne otáčajú. • Upozorňujeme, že diaľkové ovládanie musí byť vypnuté. • Upozorňujeme aj na informácie uvedené v časti *6.10 Tlačenie invalidného vozíka v režime voľnobehu, strana 85*.

3.5 Hlavné časti invalidného vozíka

Ⓐ Rukoväť na tlačenie

Ⓑ Opierka ruky

Ⓒ Hnacie koleso

Ⓓ Otočný regulátor na odpojenie motora (na obrázku je zobrazená len pravá strana)

Ⓔ Diaľkové ovládanie

Ⓕ Opierky nôh

3.6 Používateľské vstupy

Invalidný vozík môže byť vybavený jedným z viacerých používateľských vstupov. Informácie o rôznych funkciách a spôsobe používania konkrétneho používateľského vstupu nájdete v príslušnej používateľskej príručke (je priložená).

3.7 Zdvíhadlo

Elektrické zdvíhadlo sa ovláda diaľkovým ovládaním. Ďalšie informácie nájdete v príručke diaľkového ovládania.

Informácie o ovládaní zdvíhadla pri teplotách nižších ako 0 °C

- Pomôcky pre invalidov spoločnosti Invacare sú vybavené bezpečnostnými mechanizmami, ktoré bránia preťaženiu kapacity elektronických súčastí. Pri prevádzkových teplotách nižších ako bod mrazu to môže konkrétne viesť k vypnutiu servomotora zdvíhadla po približne 1 sekunde času prevádzky.
- Zdvíhadlo sa môže pozvoľna zdvihnúť alebo spustiť opakovaným použitím páčkového ovládača. V mnohých prípadoch sa takto vytvorí dostatok tepla na normálnu prevádzku servomotora.

Obmedzovač rýchlosti

Obmedzenie rýchlosti reaguje rôznymi spôsobmi v závislosti od konfigurácie invalidného vozíka.

- Buď je zdvíhadlo vybavené snímačmi, ktoré obmedzujú rýchlosť invalidného vozíka, keď je zdvíhadlo zdvihnuté nad určitý bod,
- alebo keď je obmedzenie rýchlosti aktivované, automaticky sa nastaví obmedzená úroveň jazdy (vynútený profil). Ďalšie informácie nájdete v príručke diaľkového ovládania.
- Obmedzenie rýchlosti zaručuje stabilitu invalidného vozíka proti prevráteniu a zabraňuje riziku poranenia osôb a poškodeniu invalidného vozíka.
- Ak chcete obnoviť normálnu rýchlosť, spúšťajte zdvíhadlo, kým sa vynútený profil alebo obmedzenie rýchlosti nevypne.
- Ak je invalidný vozík vybavený ovládaním bradou, na vynútený profil reaguje inak. Ďalšie informácie nájdete v príručke k ovládaniu bradou.

POZOR!
Riziko prevrátenia, keď snímače obmedzenia rýchlosti zlyhajú pri zdvihnutí zdvíhadla

– Ak zistíte, že funkcia obmedzenia rýchlosti nefunguje, keď sa zdvíhadlo zdvihne, nejazdite so zdvihnutým zdvíhadlom a okamžite sa obráťte na autorizovaného dodávateľa produktov spoločnosti Invacare.

Koncový vypínač

- Keď sa zdvíhadlo zdvihne nad určitý bod, sedadlo a zadné operadlo možno nastaviť len v celkovom uhle maximálne 15° s cieľom zaručiť bezpečnú jazdu. Toto nastavenie umožňuje úplné naklonenie a úpravu zadného operadla, keď je zdvíhadlo spustené. Ak uhol naklonenia a zadného operadla prekračuje 15° (napríklad v prípade 10° naklonenia a 10° sklopenia zadného operadla), funkcia zdvíhadla je vypnutá.

4 Príslušenstvo

4.1 Polohovacie pásy

Polohovací pás je voliteľné vybavenie, ktoré sa môže do invalidného vozíka namontovať vo výrobe alebo ho môže neskôr namontovať špecializovaný dodávateľ. Ak je invalidný vozík vybavený polohovacím pásom, špecializovaný dodávateľ vás informuje o montáži a používaní.

Polohovací pás sa používa ako pomôcka pre používateľa invalidného vozíka na udržanie optimálnej polohy pri sedení. Pri správnom používaní pás pomáha používateľom sedieť v invalidnom vozíku bezpečne, pohodlne a v správnej polohe, a to najmä používateľom, ktorí nemajú pri sedení dobrú rovnováhu.

Odporúčame používať polohovací pás pri každom používaní invalidného vozíka.

4.1.1 Typy polohovacích pásov

Invalidný vozík môže byť pri expedícii z výroby vybavený nasledujúcimi typmi polohovacích pásov. Ak je váš invalidný vozík vybavený iným pásom, ako sú pásy uvedené nižšie, skontrolujte, či ste dostali dokumentáciu výrobcu týkajúcu sa správneho pripevnenia a používania.

Pásy s kovovou sponou nastaviteľné na jednej strane

Pásy sa môžu nastaviť len na jednej strane a spona sa preto nemusí nachádzať v strede.

Pásy s plastovou sponou nastaviteľné na oboch stranách

Pás sa môže nastaviť na oboch stranách. To znamená, že spona sa môže umiestniť do stredu.

Pás s kovovou sponou nastaviteľný na oboch stranách

Pás sa môže nastaviť na oboch stranách. To znamená, že spona sa môže umiestniť do stredu.

4.1.2 Správne nastavenie polohovacieho pása

Pás sa musí dostatočne utiahnuť, aby sa zaručilo, že sedíte pohodlne a vaše telo je pri sedení v správnej polohe.

1. Musíte sa správne posadiť, to znamená, že musíte sedieť vzadu na sedadle so vzpriamenou panvou umiestnenou čo najviac symetricky, nie vpredu, nie na strane ani na okraji sedadla.
2. Umiestnite polohovací pás tak, aby ste cítili, že panvové kosti sú nad pásom.
3. Nastavte dĺžku pása pomocou jednej z nastavovacích pomôcok uvedených vyššie. Pás sa musí nastaviť tak, aby ste medzi pás a telo mohli zasunúť vystretú ruku.
4. Spona sa musí umiestniť čo najviac do stredu. Nastavenia sa pritom vykonávajú čo najrovnomernejšie na oboch stranách.
5. Pás kontrolujte každý týždeň, aby sa zaručilo, že je stále v dobrom stave, bez poškodenia a opotrebenia a že je správne pripevnený k invalidnému vozíku. Ak je pás pripojený len skrutkami, pripojenie sa nesmie uvoľniť ani rozpojiť. Ďalšie informácie o údržbe pásov nájdete v servisnej príručke, ktorá je k dispozícii od spoločnosti Invacare.

4.2 Používanie držiaka paličky

Ak je invalidný vozík vybavený držiakom paličky, môže sa používať na bezpečnú prepravu vychádzkovej paličky, podpazušných alebo francúzskych bariel. Držiak paličky sa skladá z plastového puzdra (spodná časť) a upevňovacieho suchého zipsu (vrchná časť).

POZOR!
Riziko poranenia
Vychádzková palička alebo barly, ktoré nie sú pri preprave pripevnené (sú napríklad na lone používateľa), môžu spôsobiť poranenie používateľa alebo iných osôb.
– Vychádzkové paličky alebo barly musia byť pri preprave vždy zabezpečené pomocou držiaka paličky.

1. Otvorte horný upevňovací suchý zips.
2. Vložte dolný koniec vychádzkovej paličky alebo bariel na dno puzdra.
3. Vychádzková palička alebo barly sa môžu na hornom konci pripevniť upevňovacím suchým zipsom.

4.3 Používanie adaptéra KLICKfix

Invalidný vozík môže byť vybavený miniadaptérom systému Rixen + Kaul KLICKfix. Pomocou tohto adaptéra môžete pripevniť rôzne príslušenstvo, ako je puzdro mobilného telefónu od spoločnosti Invacare, ktoré môžete používať na prenos mobilného telefónu, športových okuliarov atď.

Riziko, ktoré predstavuje nezabezpečené príslušenstvo
Príslušenstvo, ktoré nie je správne zabezpečené, môže spadnúť a stratiť sa.
– Pri každom používaní invalidného vozíka skontrolujte, či je príslušenstvo správne zaistené a bezpečne osadené.

Riziko poškodenia nadmerným zaťažením
Adaptér KLICKfix sa môže poškodiť, ak sa naň aplikuje veľké zaťaženie.
– Maximálne povolené zaťaženie adaptéra KLICKfix je 1 kg.

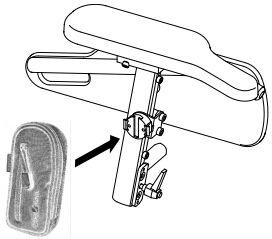

Fig. 4-1

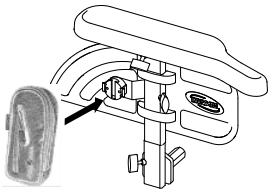

Fig. 4-2

Zabezpečenie príslušenstva

1. Príslušenstvo zatlačte do adaptéra KLICKfix. Príslušenstvo sa bezpečne zaistí.

Vybratie príslušenstva

1. Stlačte červené tlačidlo a vyberte príslušenstvo.

Adaptér sa môže otáčať postupne o 90°, čo umožňuje pripevniť príslušenstvo z ľubovoľného zo štyroch smerov. Pozrite si inštalačné pokyny, ktoré vám poskytne dodávateľ produktov spoločnosti Invacare alebo priamo spoločnosť Invacare.

Ďalšie informácie o systéme KLICKfix sú k dispozícii na stránke http://www.klickfix.com.

4.4 Nastavenie alebo odstránenie nosiča batožiny

Riziko poškodenia pri narazení
Diely invalidného vozíka sa môžu poškodiť, ak nosič batožiny narazí do sedadla pri nastavovaní sklonu sedadla alebo operadla.
– Nosič batožiny sa nesmie nachádzať v dosahu dráhy sedadla a operadla pri nastavovaní.

Riziko poškodenia nadmerným zaťažením
Nosič batožiny sa môže poškodiť, ak sa naň aplikuje veľmi veľké zaťaženie.
– Maximálne povolené zaťaženie nosiča batožiny je 10 kg.

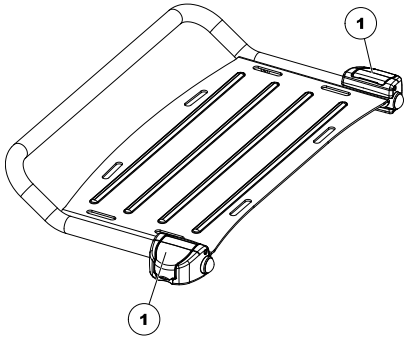

1. Otvorte upínacie páčky (1) konzoly nosiča batožiny.
2. Posuňte nosič batožiny dopredu, dozadu alebo ho vyberte.
3. Zatvorte upínacie páčky konzoly nosiča batožiny.

5 Nastavenie

5.1 Všeobecné informácie o nastavení

VAROVANIE!
Riziko smrteľného alebo ťažkého poranenia alebo poškodenia
Nepretržité používanie invalidného vozíka, ktorý nie je správne nastavený podľa špecifikácií, môže spôsobiť chaotické správanie invalidného vozíka a viesť k smrteľnému alebo ťažkému poraneniu alebo poškodeniu.
- Nastavenia prevádzkových vlastností môžu vykonávať iba zdravotnícki profesionáli alebo osoby dôkladne oboznámené s týmto postupom a schopnosťami používateľa.
- Po zostavení a nastavení invalidný vozík skontrolujte, aby sa zaručilo, že funguje podľa špecifikácií zadaných pri nastavovaní. Invalidný vozík, ktorý nefunguje podľa špecifikácií, IHNEĎ vypnite a znovu zadajte špecifikácie nastavenia. Ak funkcie invalidného vozíka stále nezodpovedajú správnym špecifikáciám, obráťte sa na spoločnosť Invacare.

VAROVANIE!
Riziko smrteľného alebo ťažkého poranenia alebo poškodenia
Pripevnené technické vybavenie, ktoré je uvoľnené alebo chýba, môže spôsobiť nestabilitu vedúcu k smrteľnému alebo ťažkému poraneniu osôb alebo poškodeniu majetku.
- Po KAŽDOM nastavení, oprave alebo servise a pred používaním skontrolujte, že je všetko pripevnené vybavenie na mieste a bezpečne upevnené.

VAROVANIE!
Riziko poranenia alebo poškodenia
Nesprávne zostavenie invalidného vozíka vykonané používateľmi, opatrovníkmi alebo nekvalifikovanými technikmi môže viesť k poraneniu alebo poškodeniu.
- NEPOKÚŠAJTE sa zostaviť tento invalidný vozík. Prvé zostavenie invalidného vozíka MUSÍ vykonať kvalifikovaný technik.
- Odporúča sa, aby používateľ vozík nastavoval až po primeranom zaučení poskytovateľom zdravotnej starostlivosti.
- NEPOKÚŠAJTE sa vykonať danú úlohu, ak nemáte k dispozícii uvedené nástroje.

POZOR!
Poškodenie invalidného vozíka a nebezpečenstvo nehody
Súčasti invalidného vozíka si môžu prekážať vzhľadom na rôzne kombinácie možností nastavení a nastavenia jednotlivých súčastí.
– Invalidný vozík je vybavený samostatným systémom sedadla s viacerými nastavovacími prvkami vrátane nastaviteľných opierok nôh, opierok rúk a opierky hlavy a ďalších možností. Tieto možnosti nastavenia sú opísané v nasledujúcich kapitolách. Používajú sa na prispôsobenie sedadla fyzickým požiadavkám a stavu používateľa. Pri prispôsobovaní systému a funkcií sedadla používateľovi sa musí zaručiť, že si žiadne súčasti invalidného vozíka neprekážajú.

DÔLEŽITÉ!
Invalidný vozík je vyrobený a konfigurovaný individuálne podľa špecifikácií objednávky. Hodnotenie musia vypracovať poskytovateľ zdravotnej starostlivosti v súlade s požiadavkami a zdravotným stavom používateľa.
– Ak plánujete upraviť konfiguráciu invalidného vozíka, prekonzultujte to s poskytovateľom zdravotnej starostlivosti.
– Všetky úpravy musí vykonávať kvalifikovaný technik.

Počiatočné nastavenie by mal vždy vykonať poskytovateľ zdravotnej starostlivosti. Odporúča sa, aby používateľ vozík nastavoval až po primeranom zaučení poskytovateľom zdravotnej starostlivosti.

Možnosti elektrického nastavenia

Ďalšie informácie o ovládaní možností elektrického nastavenia nájdete v používateľskej príručke k diaľkovému ovládaniu.

5.2 Možnosti nastavenia diaľkového ovládania

Nasledujúce informácie platia pre všetky systémy sedadla.

POZOR!
Riziko zatlačenia diaľkového ovládania dozadu, keď vozík náhodne narazí na prekážku, ako je rám dverí alebo stôl, a páčkový ovládač sa zasekne o chránič rúk, keď sa nastavuje poloha diaľkového ovládania a niektoré skrutky nie sú úplne utiahnuté
Následkom toho sa invalidný vozík bude nekontrolovane pohybovať dopredu a môže spôsobiť poranenie používateľa invalidného vozíka a iných osôb nachádzajúcich sa v dráhe.
– Pri nastavovaní polohy diaľkového ovládania sa všetky skrutky vždy spoľahlivo utiahnuť.
– Ak náhodou nastane takáto situácia, ihneď VYPNITE elektronický systém invalidného vozíka na diaľkovom ovládaní.

POZOR!
Riziko poranenia
Keď sa opriete o diaľkové ovládanie napríklad pri nastupovaní na invalidný vozík alebo pri zostupovaní, držiak diaľkového ovládania sa môže zlomiť a používateľ môže vypadnúť z kresla.
– Nikdy sa neopierajte o diaľkové ovládanie ako o podperu, napríklad pri presune.

5.2.1 Nastavenie diaľkového ovládania podľa dĺžky rúk používateľa

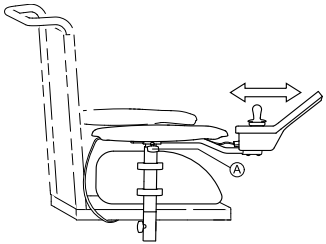

Fig. 5-1

1. Uvoľnite krídlovú skrutku Ⓐ.
2. Nastavte komponent do požadovanej polohy.
3. Utiahnite krídlovú skrutku.

5.2.2 Nastavenie výšky diaľkového ovládania

- 3 mm Allenov kľúč

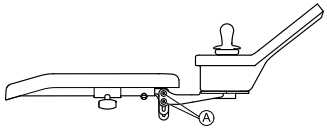

Fig. 5-2

1. Uvoľnite skrutky Ⓐ.
2. Nastavte komponent do požadovanej polohy.
3. Utiahnite skrutky.

5.2.3 Nastavenie výšky ovládania (len držiaky odklopného diaľkového ovládania)

- 6 mm Allenov kľúč

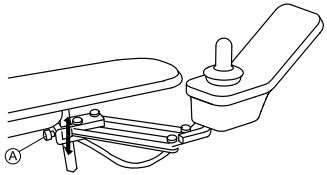

Fig. 5-3

1. Uvoľnite skrutku Ⓐ.
2. Nastavte komponent do požadovanej polohy.
3. Utiahnite skrutku.

5.2.4 Nastavenie odstupu diaľkového ovládania

Diaľkové ovládanie možno nastaviť do bočnej strany o 20 mm (0,8 palca).

- 3 mm Allenov kľúč

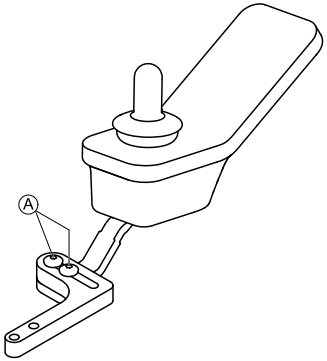

Fig. 5-4

1. Uvoľnite skrutky Ⓐ.
2. Nastavte komponent do požadovanej polohy.
3. Utiahnite skrutky.

5.2.5 Nastavenie polohy diaľkového ovládania

- 3 mm Allenov kľúč

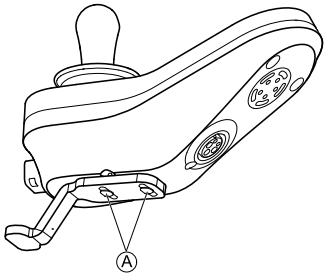

Fig. 5-5

1. Uvoľnite skrutky Ⓐ.
2. Nastavte komponent do požadovanej polohy.
3. Utiahnite skrutky.

5.2.6 Otočenie diaľkového ovládania na stranu

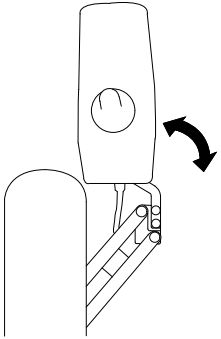

Fig. 5-6

Ak je invalidný vozík vybavený odklopným držiakom diaľkového ovládania, diaľkové ovládanie sa môže odsunúť na stranu, ak sa chcete napríklad priblížiť k stolu.

5.3 Možnosti nastavenia jednotky pevného sedadla

5.3.1 Nastavenie výšky opierok rúk

Náradie:
- 1 x skrutkovač Phillips

Na opierke ruky na pevnom sedadle je skrutka (1), ktorá sa používa ako zarážka. Výška opierky ruky sa nastavuje pomocou tejto zarážky.

1.

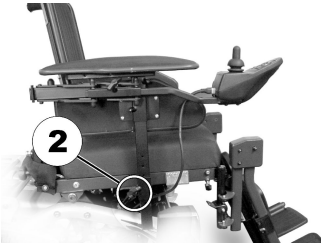

Uvoľnite krídlovú skrutku (2).

2. Vyberte opierku ruky z montážneho prvku.

3.

Pomocou skrutkovača Phillips odmontujte skrutku (1).

4. Vyberte vyšší alebo nižší otvor na skrutku a nastavte novú výšku opierky ruky.
5. Utiahnite skrutku.
6. Opierku ruky vložte naspäť do montážneho prvku. Utiahnite krídlovú skrutku.
7. V prípade potreby postup zopakujte na druhej strane.

5.3.2 Nastavenie šírky opierok rúk

VAROVANIE!
Hrozí vážne poranenie, ak jedna z opierok rúk vypadne z konzoly, pretože bola nastavená šírka opierok, ktorá je väčšia ako povolená hodnota
– Nastavenie šírky opierok rúk jednotky pevného sedadla je na oboch stranách obmedzené pružinovým čapom. Obmedzovací čap sa môže stlačiť, len keď sa opierka ruky úplne demontuje (napríklad pri nastupovaní a vystupovaní), nikdy sa nestláča s cieľom rozšíriť nastavenie šírky.

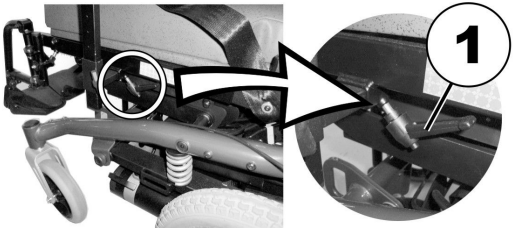

1. Uvoľnite upínaciu páčku (1).
2. Nastavte opierku ruky do požadovanej polohy.
3. Utiahnite upínaciu páčku.
4. Zopakujte postup pre druhú opierku ruky.

5.4 Možnosti nastavenia jadrového stredového držiaka

VAROVANIE!
Riziko poranenia alebo smrti
Pri používaní voľných malých častí môže hroziť nebezpečenstvo udusenia, čo môže viesť k poraneniu alebo smrti.
– Nedemontujte žiadne malé časti. Výnimkou je výmena pákového ovládača.
– Nenechávajte demontovaný pákový ovládač bez dozoru.
– Dôsledne dozerajte na deti, domáce zvieratá alebo osoby s telesným alebo duševným postihnutím.

POZOR!
Riziko poranenia a poškodenia
Ostré časti po úpravách tyčí, napríklad v prípade skrátenia tyče, a chýbajúce kryty môžu spôsobiť poranenie alebo poškodenie.
– Po odrezaní nadbytočnej časti tyče odstráňte ostré časti.
– Po odstránení ostrých častí znova nasaďte kryty.
– Skontrolujte, či sú kryty pevne pripevnené.

5.4.1 Nastavenie hĺbky stredového držiaka

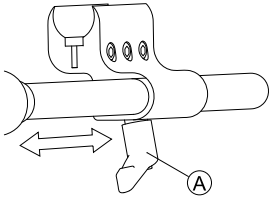

1. Uvoľnite páčku Ⓐ.
2. Posuňte stredový držiak do požadovanej polohy.
3. Utiahnite páčku.

5.4.2 Nastavenie výšky jadrového stredového držiaka

Výšku jadrového stredového držiaka môžete nastaviť dvomi spôsobmi:

- Nastaviť ju spolu s výškou opierky ruky. Pozrite si príslušné kapitoly o opierke ruky.
- Nastaviť iba výšku jadrového stredového držiaka. Pozrite si nasledujúcu časť.

- 3/16” Allenov kľúč

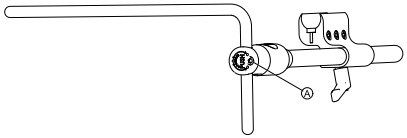

1. Uvoľnite skrutku Ⓐ.
2. Nastavte požadovanú výšku jadra.
3. Utiahnite skrutku.

5.4.3 Nastavenie polohy pákového ovládača/displeja na jadrovom stredovom držiaku

DLX-REM110, DLX-REM2XX, DLX-REM400

- 4 mm Allenov kľúč
- 8 mm kľúč

Diaľkové ovládanie sklonu

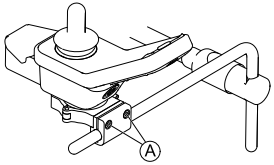

Fig. 5-7 Príklad nastavenia modelu DLX-REM400. Modely DLX-REM110, DLX-REM211 a DLX-REM216 sa nastavujú rovnako.

1. Uvoľnite skrutky Ⓐ.
2. Umiestnite diaľkové ovládanie na jadro.
3. Utiahnite skrutky.

Otočenie diaľkového ovládania

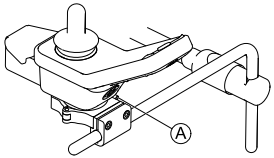

Fig. 5-8 Príklad nastavenia modelu DLX-REM400. Modely DLX-REM110, DLX-REM211 a DLX-REM216 sa nastavujú rovnako.

1. Uvoľnite skrutku Ⓐ.
2. Otočte diaľkové ovládanie v svorke do požadovanej polohy.
3. Utiahnite skrutku.

DLX-REM500

- 3/16-palcový Allenov kľúč

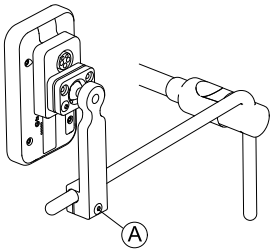

Fig. 5-9

1. Uvoľnite skrutku Ⓐ.
2. Umiestnite displej na jadro.
3. Utiahnite skrutku.

DLX-CR400 a DLX-CR400LF

Diaľkové ovládanie sklonu

- 4 mm Allenov kľúč

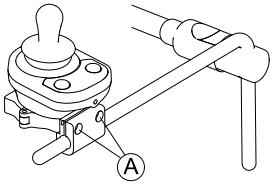

Fig. 5-10

1. Uvoľnite skrutky Ⓐ.
2. Umiestnite diaľkové ovládanie na jadro.
3. Utiahnite skrutky.

Otočenie diaľkového ovládania

- 4 mm Allenov kľúč
- 8 mm kľúč

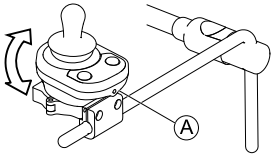

Fig. 5-11

1. Uvoľnite skrutku Ⓐ (nie je zobrazená na obrázku).
2. Otočte diaľkové ovládanie v svorke do požadovanej polohy.
3. Utiahnite skrutku.

Súčasti ASL na podnose jadra

- 3/16-palcový Allenov kľúč

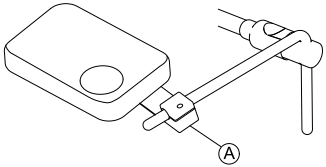

Fig. 5-12 Obrázok slúži ako príklad.

1. Uvoľnite skrutku Ⓐ.
2. Umiestnite pákový ovládač na jadro.
3. Utiahnite skrutku.

Súčasti ASL iba na jadre

- 5/32-palcový Allenov kľúč

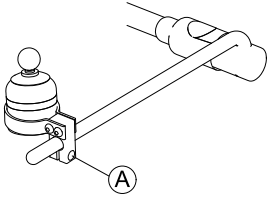

Fig. 5-13 Obrázok slúži ako príklad.

1. Uvoľnite skrutku Ⓐ.
2. Umiestnite pákový ovládač na jadro.
3. Utiahnite skrutku.

5.5 Nastavenie manuálneho ovládania bradou

VAROVANIE!
Riziko poranenia alebo smrti
Pri používaní malých častí môže hroziť nebezpečenstvo udusenia, čo môže viesť k poraneniu alebo smrti.
– Nevyberajte žiadne malé časti.
– Dôsledne dozerajte na deti, domáce zvieratá alebo osoby s telesným alebo duševným postihnutím.

POZOR!
Riziko poranenia a poškodenia
Ostré časti po úpravách tyčí, napríklad v prípade skrátenia tyče, a chýbajúce kryty môžu spôsobiť poranenie alebo poškodenie.
– Po odrezaní nadbytočnej časti tyče odstráňte ostré časti.
– Po odstránení ostrých častí znova nasaďte kryty.
– Skontrolujte, či sú kryty pevne pripevnené.

5.5.1 Nastavenie pákového ovládača na ovládanie končatinou

Nastavenie orientácie pákového ovládača

Pákový ovládač možno otáčať o 360 stupňov. Štrbina na boku umožňuje nakloniť pákový ovládač pod uhlom 90 stupňov.

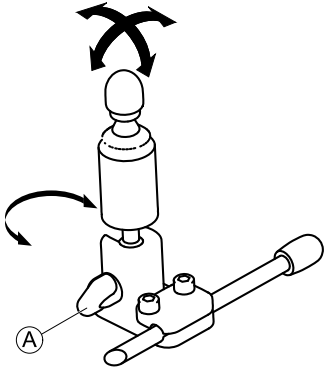

1. Uvoľnite ručnú skrutku Ⓐ.
2. Otáčaním dolnej časti pákového ovládača nastavte polohu štrbiny.

3. Nastavte orientáciu pákového ovládača. V prípade potreby zaistite pákový ovládač pod uhlom 90 stupňov v štrbine.
4. Utiahnite ručnú skrutku.

Nastavenie polohy na držiaku

- 5/32” Allenov kľúč

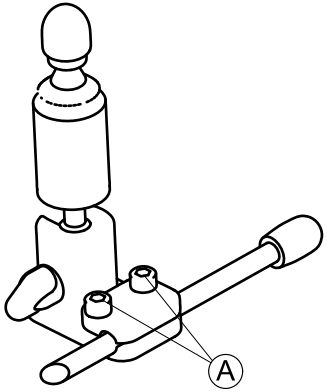

1. Uvoľnite skrutky Ⓐ.
2. Umiestnite pákový ovládač na držiak.
3. Utiahnite skrutky.

Nastavenie hĺbky a výšky

Pozrite si časť *5.5.3 Nastavenie výkyvného mechanizmu, strana 42*.

5.5.2 Nastavenie vajíčkového prepínača

Nastavenie orientácie prepínača

Vajíčkový prepínač možno otáčať o 360 stupňov.

- 7/16” kľúč

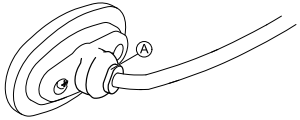

1. Uvoľnite maticu Ⓐ.
2. Nastavte orientáciu vajíčkového prepínača.
3. Utiahnite maticu.

Nastavenie hĺbky a výšky

Pozrite si časť *5.5.3 Nastavenie výkyvného mechanizmu, strana 42*.

5.5.3 Nastavenie výkyvného mechanizmu

VAROVANIE!
Riziko poranenia alebo smrti
Pri používaní malých častí môže hroziť nebezpečenstvo udusenia, čo môže viesť k poraneniu alebo smrti.
– Nevyberajte žiadne malé časti.
– Dôsledne dozerajte na deti, domáce zvieratá alebo osoby s telesným alebo duševným postihnutím.

POZOR!
Riziko poranenia a poškodenia
Ostré časti po úpravách tyčí, napríklad v prípade skrátenia tyče, a chýbajúce kryty môžu spôsobiť poranenie alebo poškodenie.
– Po odrezaní nadbytočnej časti tyče odstráňte ostré časti.
– Po odstránení ostrých častí znova nasaďte kryty.
– Skontrolujte, či sú kryty pevne pripevnené.

Výkyvný mechanizmus možno použiť pre rôzne voliteľné možnosti, napríklad:

- Krídla PROTON hlavového poľa
- Pákový ovládač ovládaný končatinou na ovládanie brady
- Vajíčkový prepínač

- 5/32-palcový Allenov kľúč

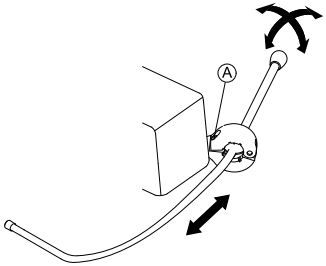

Nastavenie hĺbky

1. Uvoľnite skrutku Ⓐ.
2. Nastavte tyč na požadovanú hĺbku.
3. Utiahnite skrutku.

Nastavenie polohy

Výkyvný mechanizmus možno otáčať o 360 stupňov.

1. Uvoľnite skrutku Ⓐ.
2. Nastavte požadovanú polohu.
3. Utiahnite skrutku.

5.6 Nastavenie elektrického ovládania bradou

VAROVANIE!
Riziko poranenia alebo smrti
Pri používaní malých častí môže hroziť nebezpečenstvo udusenia, čo môže viesť k poraneniu alebo smrti.
– Nevyberajte žiadne malé časti.
– Dôsledne dozerajte na deti, domáce zvieratá alebo osoby s telesným alebo duševným postihnutím.

POZOR!
Riziko poranenia a poškodenia
Ostré časti po úpravách tyčí, napríklad v prípade skrátenia tyče, a chýbajúce kryty môžu spôsobiť poranenie alebo poškodenie.
– Po odrezaní nadbytočnej časti tyče odstráňte ostré časti.
– Po odstránení ostrých častí znova nasaďte kryty.
– Skontrolujte, či sú kryty pevne pripevnené.

5.6.1 Nastavenie pákového ovládača na ovládanie končatinou

Pozrite si „Nastavenie orientácie pákového ovládača” v časti *5.5.1 Nastavenie pákového ovládača na ovládanie končatinou, strana 41*.

5.6.2 Nastavenie pákových ovládačov a vypínačov na prepojení

Umiestnenie pákových ovládačov/vypínačov

! **Riziko poškodenia skrutiek**
Ak utiahnete skrutky nesprávnym momentom, mohli by sa uvoľniť alebo poškodiť.
– Skrutky utiahnite krútiacim momentom 3 Nm ±10 %.

- 4 mm Allenov kľúč

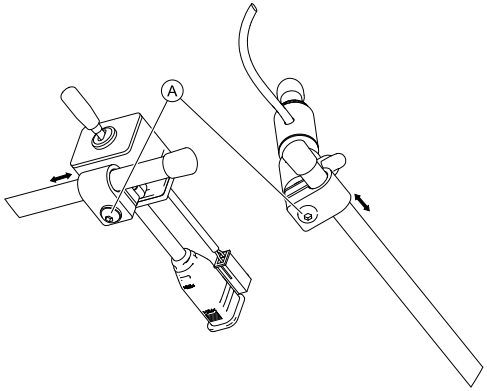

Fig. 5-14

1. Uvoľnite skrutky Ⓐ.
2. Pákový ovládač alebo vypínač posuňte do požadovanej polohy na prepojení.
3. Utiahnite skrutky.

Umiestnenie okrúhlych tlačidiel

! **Riziko poškodenia skrutiek**
Ak utiahnete skrutky nesprávnym momentom, mohli by sa uvoľniť alebo poškodiť.
– Skrutky utiahnite krútiacim momentom 3 Nm ±10 %.

- 4 mm Allenov kľúč
- 7/16” kľúč

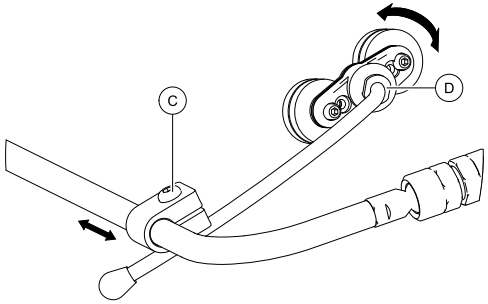

Fig. 5-15

1. Uvoľnite skrutku Ⓒ.
2. Posuňte držiak do požadovanej polohy.
3. Podľa potreby uvoľnite maticu Ⓓ.
4. Nastavte orientáciu držiaka.
5. Utiahnite skrutku Ⓒ a maticu Ⓓ.

Nastavenie výšky a hĺbky prepojenia

- 3 mm Allenov kľúč

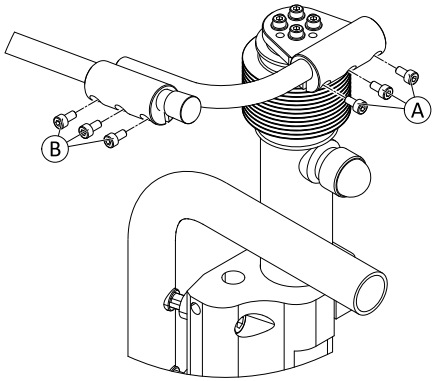

Fig. 5-16

1. Uvoľnite skrutky Ⓐ (nastavenie výšky) alebo Ⓑ (nastavenie hĺbky).
2. Posuňte prepojenie do požadovanej polohy.
3. Utiahnite skrutky.

Nastavenie orientácie prepojenia

Táto časť sa vzťahuje len na varianty s guľovými kĺbmi.

Ďalej môžete nastaviť polohu pákových ovládačov a diaľkového ovládania pomocou guľových kĺbov v prepojení. Guľové kĺby sú voľne pohyblivé a ponúkajú vám nekonečné možnosti nastavenia.

Riziko poškodenia guľových kĺbov
Ak utiahnete guľové kĺby nesprávnym momentom, mohli by sa uvoľniť alebo poškodiť.
– Guľové kĺby utiahnite krútiacim momentom 35 Nm.

- 19 mm kľúč (2 x)

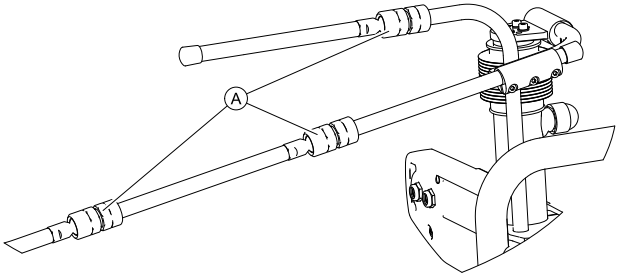

Fig. 5-17

1. Uvoľnite guľový kĺb Ⓐ.
2. Nastavte prepojenie.
3. Utiahnite guľový kĺb.

5.6.3 Nastavenie výšky vypínača prepojenia

Riziko poškodenia upínacej páčky
Ak utiahnete upínaciu páčku nesprávnym momentom, mohla by sa uvoľniť alebo poškodiť.
– Upínaciu páčku utiahnite iba rukou.

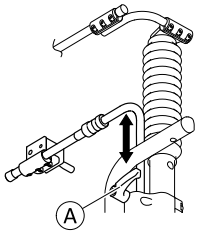

1. Uvoľnite upínaciu páčku Ⓐ.
2. Nastavte výšku vypínača prepojenia.
3. Utiahnite upínaciu páčku.

5.7 Možnosti nastavenia jednotky sedadla Modulite

5.7.1 Nastavenie výšky opierok rúk

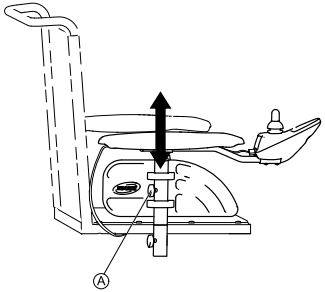

Fig. 5-18

1. Uvoľnite krídlovú skrutku Ⓐ.
2. Nastavte komponent do požadovanej polohy.
3. Utiahnite krídlovú skrutku.

5.7.2 Nastavenie šírky opierok rúk

VAROVANIE!
Vážne poranenie, ak jedna z opierok rúk vypadne z konzoly, pretože bola nastavená šírka opierok, ktorá je väčšia ako povolená hodnota
– Na nastavovaní šírky sa nachádzajú červené značky Ⓐ a slovo STOP. Opierky rúk sa nikdy nesmú vytiahnuť ďalej ako po bod, v ktorom je slovo STOP úplne čitateľné.
– Po dokončení nastavení vždy správne utiahnite pripevňovacie skrutky.

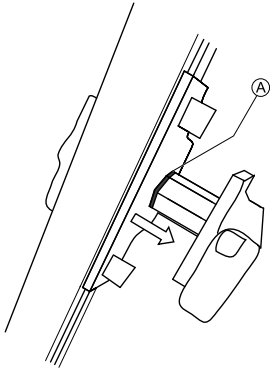

Fig. 5-19

V závislosti od strany je skrutka prístupná spredu alebo zozadu.

- 8 mm Allenov kľúč

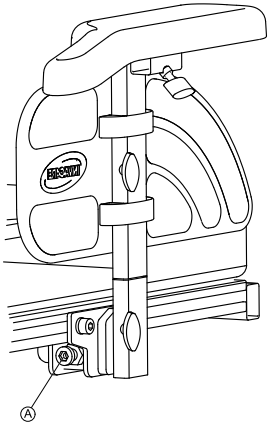

Fig. 5-20

1. Uvoľnite skrutku Ⓐ.
2. Nastavte komponent do požadovanej polohy.
3. Utiahnite skrutku.

5.7.3 Nastavenie hĺbky opierok rúk

- 6 mm Allenov kľúč

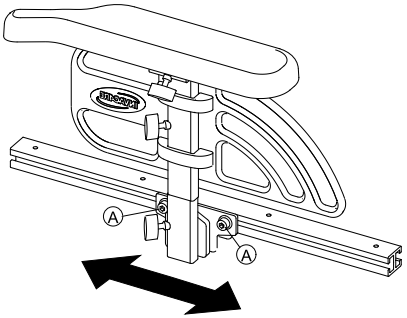

Fig. 5-21

1. Uvoľnite skrutky Ⓐ.
2. Nastavte komponent do požadovanej polohy.
3. Utiahnite skrutky.

5.7.4 Nastavenie šírky sedadla

Teleskopický držiak sedadla sa môže nastaviť v štyroch stupňoch. Šírka sedadla sa tak môže nastaviť spolu s nastaviteľnou doskou sedadla alebo nastaviteľným sedadlom s popruhom.

Opis postupu nastavenia šírky je uvedený v servisnej príručke k invalidnému vozíku. Servisnú príručku si môžete objednať od spoločnosti Invacare. Tieto pokyny sú však určené pre špeciálne vyškolených servisných technikov a opisujú postupy, ktoré nie sú určené pre koncového používateľa.

5.7.5 Nastavenie hĺbky sedadla

Hĺbka sedadla má hlavný vplyv na výber ťažiska sedadla. Ťažisko ovplyvňuje dynamickú stabilitu. V prípade významnej zmeny hĺbky sedadla sa musí nastaviť aj ťažisko sedadla. Pozrite si časť Nastavenie ťažiska sedadla v servisnej príručke k invalidnému vozíku. Servisnú príručku si môžete objednať od spoločnosti Invacare. Tieto pokyny sú však určené pre špeciálne vyškolených technikov a opisujú postupy, ktoré nie sú určené pre koncového používateľa.

Čísla na stupnici na sedadle slúžia ako návod. Neuvádzajú žiadne rozmery, ako je hĺbka sedadla v centimetroch.

- 6 mm Allenov kľúč

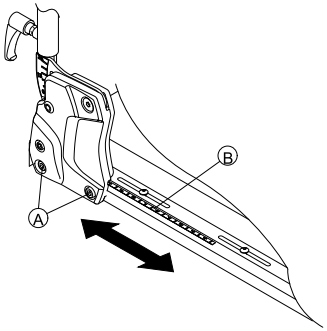

Fig. 5-22

1. Na oboch stranách uvoľnite dolné skrutky operadla Ⓐ.

   Nevyberajte skrutky Ⓐ.

2. Nastavte komponent do požadovanej polohy.
   Hĺbku sedadla môžete nastavovať postupne. Ako pomôcku použite mierku Ⓑ na sedadle.
   Uistite sa, že na oboch stranách je nastavená rovnaká hĺbka.
3. Utiahnite skrutky.

5.8 Nastavenie sklonu sedadla

POZOR!
Nastavením naklonenia sedadla alebo sklonu operadla sa zmení geometria invalidného vozíka a priamo sa ovplyvní dynamická stabilita.
– Podrobné informácie o dynamickej stabilite, prekonávaní svahov a prekážok a správnom nastavení naklonenia sedadla alebo sklonu operadla nájdete v častiach *6.6 Prekonávanie prekážok, strana 81* a *6.7 Jazda nahor a nadol svahmi, strana 83*.

5.8.1 Elektrické naklonenie

Informácie o nastavení elektrického systému nájdete v používateľskej príručke k diaľkovému ovládaniu.

5.8.2 Manuálne pomocou vretena

Sklon sedadla sa nastavuje pomocou vretena, ktoré sa nachádza vpredu pod rámom sedadla.

Pri nastavovaní sklonu sedadla sa musí zaručiť, aby najmenej 1 cm skrutky so závitom zostal vždy vo vretene a skrutka sa nevyskrutkovala celá z vretena.

Sklon sedadla sa nastavuje jednoduchšie, keď v invalidnom vozíku nikto nesedí.

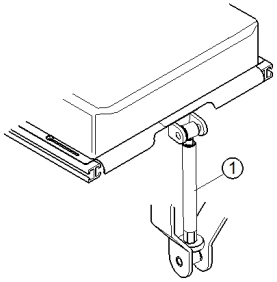

Obrázok znázorňuje polohu vretena (1) manuálneho nastavenia sklonu sedadla.

5.9 Nastavenie operadla

POZOR!
Nastavením naklonenia sedadla alebo sklonu operadla sa zmení geometria invalidného vozíka a priamo sa ovplyvní dynamická stabilita.
– Podrobné informácie o dynamickej stabilite, prekonávaní svahov a prekážok a správnom nastavení naklonenia sedadla alebo sklonu operadla nájdete v častiach *6.6 Prekonávanie prekážok, strana 81* a *6.7 Jazda nahor a nadol svahmi, strana 83*.

5.9.1 Elektrické naklonenie

Informácie o nastavení elektrického systému nájdete v používateľskej príručke k diaľkovému ovládaniu.

5.9.2 Nastavenie operadla (pevné sedadlo)

Sklon operadla s manuálnym nastavením sa súvisle nastavuje medzi uhlami +2° a +22°.

Náradie:
- 1 x otvorený kľúč 13 mm
- 1 x skrutkovač Phillips

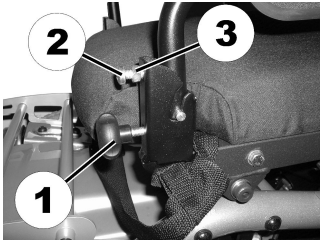

Sklon operadla s manuálnym nastavením sa nastavuje na oboch stranách pomocou nastavovacieho gombíka (1) a obmedzovacej skrutky (2), ktorá je zaistená protimaticou (3).

1. Uvoľnite gombíky (1) na oboch stranách.
2. Pomocou otvoreného kľúča 13 mm uvoľnite protimaticu (3) obmedzovacej skrutky (2).
3. Nastavte obmedzovacie skrutky (2) rovnomerne na oboch stranách do požadovaného sklonu operadla, použite skrutkovač Phillips.
4. Utiahnite protimaticu (3).
5. Utiahnite gombíky.

5.9.3 Nastavenie výšky operadla

V nasledujúcej časti je uvedený postup nastavenia výšky dosky operadla.

Preklopenie dozadu je možné len pri pevných výškach 48 a 54 cm.

- 5 mm Allenov kľúč

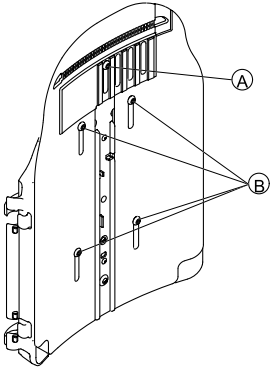

Fig. 5-23

1. Uvoľnite skrutky Ⓐ a Ⓑ.

   Nevyberajte skrutky Ⓐ a Ⓑ.

2. Nastavte komponent do požadovanej polohy.
3. Utiahnite skrutky.

5.9.4 Nastavenie šírky operadla

Šírka dosky operadla sa môže nastaviť do určitého stupňa nastavením prednej dosky, t. j. tak, aby sa doska operadla nastavila podľa čalúnenia sedadla. Rozsiahlejšie nastavenia zadnej dosky musí urobiť servisný technik. Tieto nastavenia sú uvedené v servisnej príručke k invalidnému vozíku.

Preklopenie dozadu je možné len pri dvoch šírkach 38 – 43 cm a 48 – 53 cm a v určitých okolnostiach sa musia pri nastavení šírky zmeniť. Opis zmeny nájdete v servisnej príručke k invalidnému vozíku. Servisnú príručku si môžete objednať od spoločnosti Invacare. Tieto pokyny sú však určené pre špeciálne vyškolených servisných technikov a opisujú postupy, ktoré nie sú určené pre koncového používateľa.

Upozorňujeme, že pri nastavení šírky preklopenia dozadu sa musí vymeniť aj čalúnenie operadla.

- 5 mm Allenov kľúč

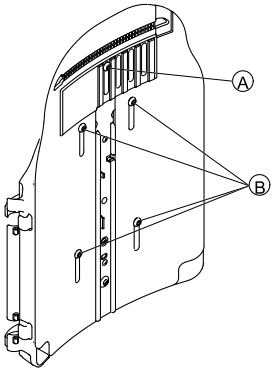

Fig. 5-24

1. Uvoľnite a vyberte skrutku Ⓐ.
2. Uvoľnite skrutky Ⓑ.

   Nevyberajte skrutky Ⓑ.

3. Nastavte komponent do požadovanej polohy.
4. Vložte skrutku Ⓐ.
5. Utiahnite skrutky.

5.9.5 Nastavenie uhla operadla

POZOR!
Každá zmena uhla sedadla a operadla mení geometriu elektrického invalidného vozíka a ovplyvňuje dynamickú stabilitu vozíka.
– Ďalšie informácie o stabilite, správnom prekonávaní prekážok, jazde po svahoch a úbočiach a správnej uhlovej polohe operadla a sedadla nájdete v častiach *6.6 Prekonávanie prekážok, strana 81* a *6.7 Jazda nahor a nadol svahmi, strana 83*.

POZOR!
Riziko vypadnutia z invalidného vozíka
Pri nastavovaní sa operadlo môže neočakávane posunúť dozadu a môžete vypadnúť z invalidného vozíka.
– Pri nastavovaní sa neopierajte o operadlo.

Ak je operadlo namiesto skrutiek s vnútorným šesťhranom vybavené gombíkmi, nepotrebujete nástroje.

Operadlo s nastaviteľnou šírkou

- 6 mm Allenov kľúč

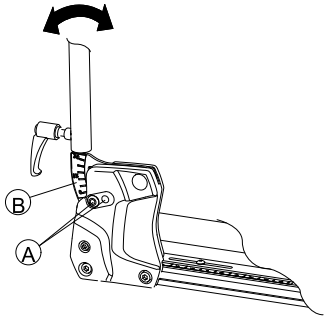

Fig. 5-25

1. Na oboch stranách uvoľnite a vyberte hornú skrutku operadla Ⓐ.
2. Upravte požadovaný uhol operadla postupnými krokmi zmeny uhla o 3,8°.
   Použite pritom stupnicu Ⓑ na operadle. Na oboch stranách sa musí nastaviť rovnaký uhol.
3. Vložte skrutku a utiahnite ju.
   Skrutka sa musí vložiť do jedného z otvorov na konzole operadla. Skrutka musí byť viditeľná na vnútornej strane konzoly a hlava skrutky musí byť zarovnaná s konzolou.

Jednoduché operadlo

- 6 mm Allenov kľúč

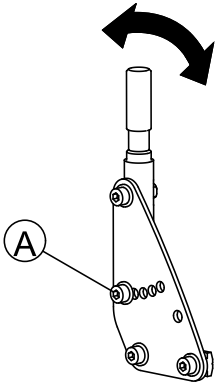

Fig. 5-26

1. Na oboch stranách uvoľnite a vyberte strednú skrutku operadla Ⓐ.
2. Upravte požadovaný uhol operadla postupnými krokmi zmeny uhla o 7,5°.
   Na oboch stranách sa musí nastaviť rovnaký uhol.
3. Vložte skrutku a utiahnite ju.

5.9.6 Nastavenie čalúnenia operadla s nastaviteľným napnutím

1.

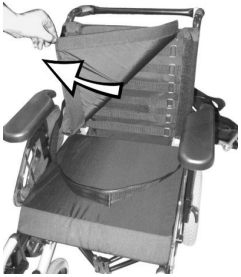

Fig. 5-27

Čalúnenie operadla (je pripevnené popruhmi so suchým zipsom) potiahnite nahor a vyberte ho. Získate tak prístup k nastavovacím popruhom.

2.

Fig. 5-28

Podľa požiadavky nastavte napnutie jednotlivých popruhov.

3. Vložte naspäť čalúnenie operadla.

5.10 Nastavenie opierky hlavy Rea

POZOR!
Riziko poranenia pri používaní invalidného vozíka ako sedadla vo vozidle, ak je opierka hlavy nesprávne nastavená alebo nie je nainštalovaná
Pri zrážke môže dôjsť k hyperextenzii šije.
– Opierka hlavy musí byť nainštalovaná. Opierky hlavy dodávané spoločnosťou Invacare pre tento invalidný vozík sú dokonale vhodné na používanie pri preprave.
– Opierka hlavy sa musí nastaviť podľa výšky ucha používateľa.

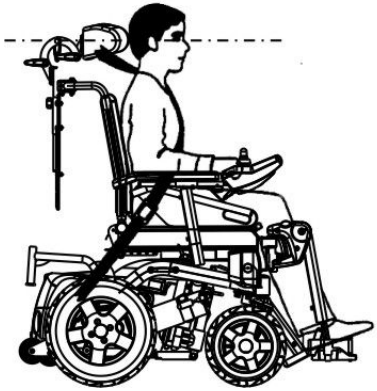

5.10.1 Nastavenie polohy opierky hlavy alebo opierky šije Rea

Nastavenie polohy všetkých opierok hlavy a opierok šije Rea je rovnaké.

- 5 mm Allenov kľúč

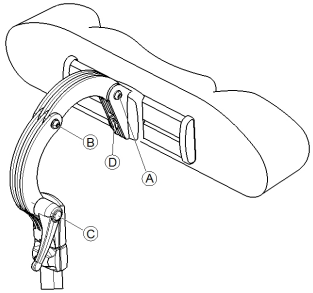

1. Uvoľnite skrutky Ⓐ, Ⓑ alebo upínaciu páčku Ⓒ.
2. Nastavte požadovanú polohu opierky hlavy alebo opierky šije.
3. Utiahnite skrutky a upínaciu páčku.
4. Uvoľnite skrutku s vnútorným šesťhranom Ⓓ.
5. Posuňte opierku hlavy doľava alebo doprava do požadovanej polohy.
6. Utiahnite skrutku s vnútorným šesťhranom.

5.10.2 Nastavenie výšky opierky hlavy alebo opierky šije Rea

Nastavenie výšky pre všetky opierky hlavy a opierky šije Rea je rovnaké.

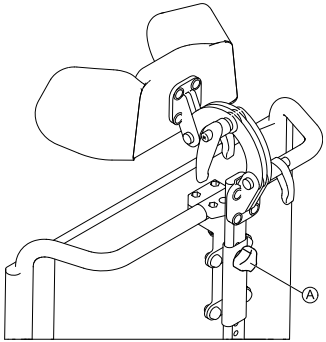

Fig. 5-29

1. Uvoľnite ručnú skrutku Ⓐ.
2. Nastavte komponent do požadovanej polohy.
3. Utiahnite ručnú skrutku.

5.10.3 Nastavenie opierok líc

Fig. 5-30

1. Potlačte opierky líc dovnútra alebo ich vytiahnite smerom von do požadovanej polohy.

5.11 Nastavenie opierky hlavy Elan

Mechanizmus páčky opierky hlavy je navrhnutý tak, aby ho bolo možné nainštalovať do existujúcich montážnych otvorov na paneli operadla.

POZOR!
Riziko poranenia pri používaní invalidného vozíka ako sedadla vo vozidle, ak je opierka hlavy nesprávne nastavená alebo nie je nainštalovaná
Pri zrážke môže dôjsť k hyperextenzii šije.
– Opierka hlavy musí byť nainštalovaná. Opierky hlavy dodávané spoločnosťou Invacare pre tento invalidný vozík sú dokonale vhodné na používanie pri preprave.
– Opierka hlavy sa musí nastaviť podľa výšky ucha používateľa.

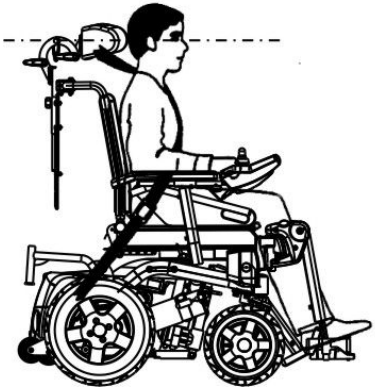

Fig. 5-31

- Pri získavaní prístupu k montážnym otvorom opierky hlavy na zadnom paneli môže byť potrebné demontovať a upraviť kryt čalúnenia operadla.
- K dispozícii je voliteľná doska na nastavenie vôle. Môže sa inštalovať medzi zostavu páčky a zadný panel, vďaka čomu získate dodatočnú medzeru/priestor na produktoch Posture Back a Deep Back.

5.11.1 Nastavenie mechanizmu opierky hlavy Elan

Mechanizmus opierky hlavy Elan možno nastaviť do viacerých polôh. Na obrázku nižšie je zobrazený možný rozsah nastavenia kĺbov.

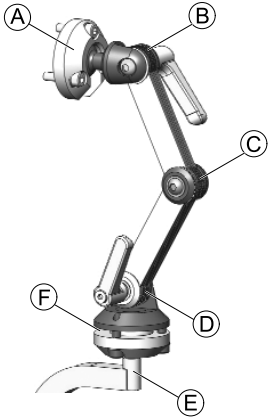

Fig. 5-32

Ⓐ	Vrchný čap s možnosťou otočenia vo viacerých uhloch	• Otočenie o 360° • Sklon 80°
Ⓑ	Vrchné prepojenie	• Otočenie o 180°
Ⓒ	Stredné prepojenie	• Otočenie o 100°
Ⓓ	Spodné prepojenie	• Otočenie o 180°
Ⓔ	Montážny stĺpik	• Otočenie o 360° po 90°
Ⓕ	Spodný čap s možnosťou otočenia vo viacerých uhloch	• Otočenie o 360° • Sklon 50°

Montáž

- 2,5 mm Allenov kľúč
- 4 mm Allenov kľúč
- 5 mm Allenov kľúč

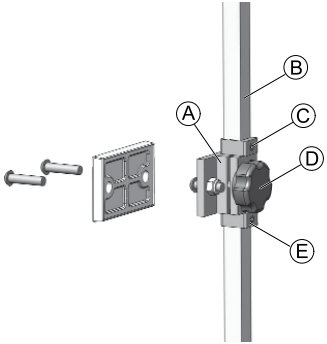

Fig. 5-33

1. Pomocou dodaných nástrojov zarovnajte a nainštalujte zostavu páčky opierky hlavy do existujúcich montážnych otvorov na paneli operadla Ⓐ.
2. Pomocou dodaného montážneho mechanizmu nainštalujte podložku opierky hlavy (nie je zobrazená) na tyč opierky hlavy.

   Podložku opierky hlavy možno nastaviť v ľubovoľnom uhle pomocou guľového kĺbu na konci tyče opierky hlavy, a to uvoľnením a dotiahnutím montážneho mechanizmu.

3. Uvoľnite z mechanizmu spodnú sponu Ⓔ a vyberte ju.
4. Zasuňte zvislý montážny stĺpik Ⓑ do zostavy páčky a nastavte celkovú výšku podložky opierky hlavy do požadovanej polohy. Utiahnite gombík Ⓓ.
   Opierka hlavy sa musí správne nastaviť podľa výšky ucha používateľa.
5. Podľa potreby nastavte vrchnú sponu Ⓒ.
6. Po nastavení konečnej výšky nastavte spodnú sponu Ⓔ tak, aby bola zarovnaná so spodnou časťou zostavy páčky (na zabránenie šmýkaniu).

Nastavenie hĺbky a uhla

Ďalej možno pomocou kĺbového mechanizmu nastaviť hĺbku a uhol opierky hlavy.

- 4 mm Allenov kľúč
- 5 mm Allenov kľúč

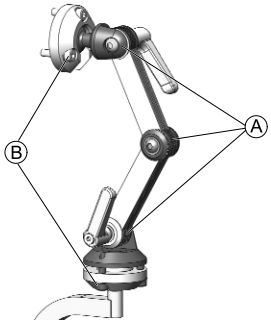

Fig. 5-34

1. Uvoľnite skrutky a upínacie páčky zostavy na nastavenie dvojitého prepojenia Ⓐ a skrutky vrchného a spodného čapu Ⓑ.
2. Nastavte komponent do požadovanej polohy.
3. Utiahnite skrutky a upínacie páčky.

5.12 Nastavenie/demontáž podnosu

POZOR!
Riziko poranenia alebo poškodenia materiálov, ak sa invalidný vozík, ktorý je vybavený podnosom, prepravuje vo vozidle
– Ak je na invalidnom vozíku namontovaný podnos, pred prepravou invalidného vozíka ho vždy odmontujte.

Fig. 5-35

5.12.1 Pozdĺžne nastavenie podnosu

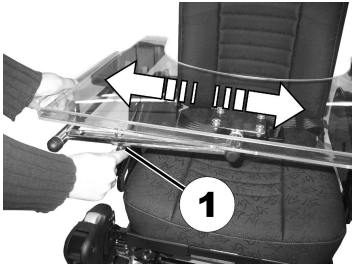

Fig. 5-36

1. Uvoľnite krídlovú skrutku (1).
2. Nastavte komponent do požadovanej polohy.
3. Utiahnite krídlovú skrutku.

5.12.2 Nastavenie hĺbky/demontáž podnosu

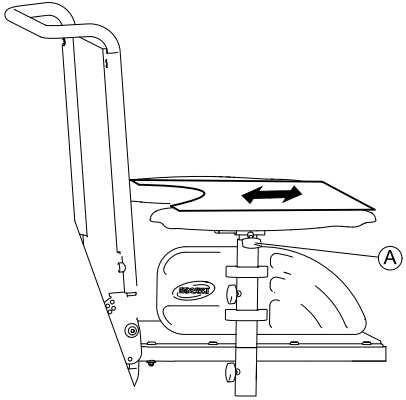

Fig. 5-37

1. Uvoľnite krídlovú skrutku Ⓐ.
2. Nastavte podnos do požadovanej polohy (alebo ho úplne demontujte).
3. Utiahnite krídlovú skrutku.

5.12.3 Odklopenie podnosu na stranu

Podnos sa môže otočiť nahor a na stranu, aby používateľ mohol nastúpiť na invalidný vozík a vystúpiť z neho.

POZOR!
Riziko poranenia! Zdvihnutý podnos sa nezaistí na mieste.
- Podnos nevykláňajte nahor a nenechajte ho v tejto polohe nakloniť sa.
- Nikdy sa nepokúšajte jazdiť s podnosom vykloneným nahor.
- Podnos vždy spúšťajte kontrolovaným spôsobom.

5.13 Stúpačky Vari-F

5.13.1 Otočenie stúpadla/opierky nôh smerom von a/alebo odstránenie

Malé odblokovacie tlačidlo je umiestnené na vrchnej časti stúpadla/opierky nôh. Keď je stúpadlo/opierka nôh odistená, môže sa pri nastupovaní na invalidný vozík otočiť dovnútra alebo smerom von, ako aj úplne odstrániť.

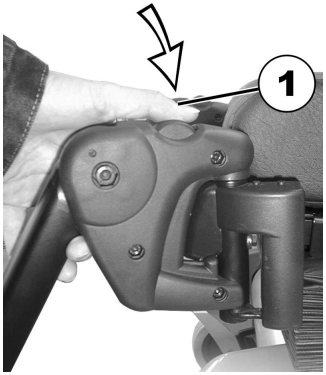

1. Stlačte odblokovacie tlačidlo (1) a otočte stúpadlo/opierku nôh smerom von.
2. Vytiahnite stúpadlo/opierku nôh smerom nahor.

5.13.2 Nastavenie sklonu

POZOR!
Riziko poranenia spôsobené nesprávnym nastavením stúpačiek a opierok nôh
– Pred a počas každej cesty je dôležité zaručiť, že sa opierky nôh nedotýkajú samonastavovacích kolies ani zeme.

- 6 mm Allenov kľúč

1.

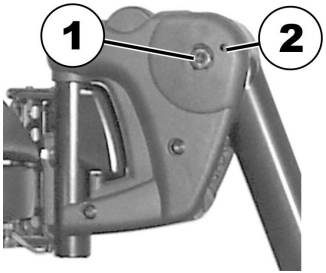

Pomocou Allenovho kľúča uvoľnite skrutku (1).

2. Ak sa stúpačky nedajú po uvoľnení skrutky posunúť, do špeciálneho vyvŕtaného otvoru vložte kovový hrot (2) a kladivkom na hrot slabo udrite. Upínací mechanizmus vo vnútri stúpačiek sa takto uvoľní. V prípade potreby postup zopakujte na druhej strane stúpačiek.
3.

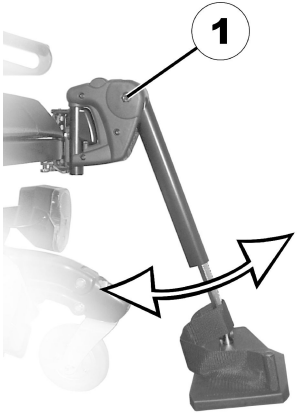

Pomocou Allenovho kľúča uvoľnite skrutku (1).

4. Nastavte požadovaný sklon.
5. Utiahnite skrutku.

5.13.3 Nastavenie koncovej zarážky stúpačiek

- 6 mm Allenov kľúč
- 10 mm otvorený kľúč

1.

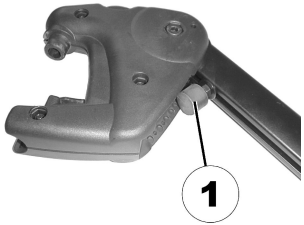

Fig. 5-38

Koncová poloha stúpačky je vymedzená gumovou zarážkou (1).

2.

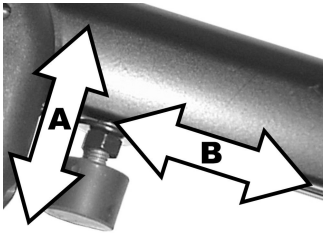

Fig. 5-39

Gumovú zarážku možno zaskrutkovať alebo vyskrutkovať (A), alebo zatlačiť nahor alebo nadol (B).

3.

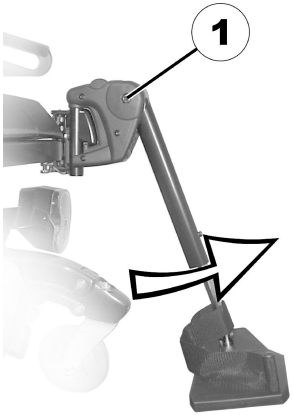

Fig. 5-40

Pomocou Allenovho kľúča uvoľnite skrutku (1) a otočením stúpačky smerom nahor získate prístup ku gumovej zarážke.

4.

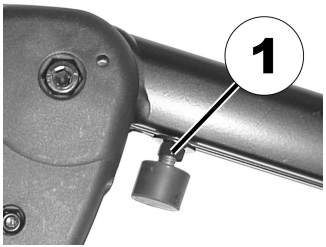

Fig. 5-41

Pomocou otvoreného kľúča uvoľnite poistnú maticu (1).

5.

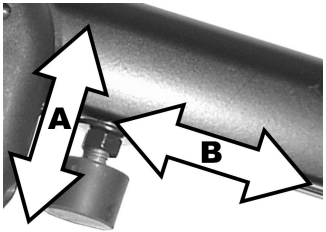

Fig. 5-42

Posuňte gumovú zarážku do požadovanej polohy.

6. Utiahnite poistnú maticu.
7.

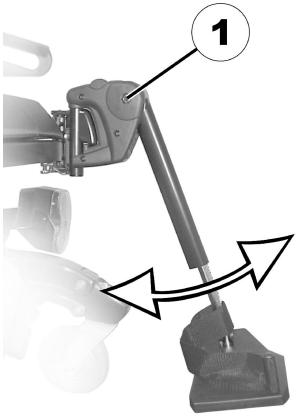

Fig. 5-43

Posuňte stúpačku do požadovanej polohy.

8. Utiahnite skrutku.

5.13.4 Nastavenie dĺžky stúpačky

POZOR!
Riziko poranenia spôsobené nesprávnym nastavením stúpačiek a opierok nôh
– Pred a počas každej cesty je dôležité zaručiť, že sa opierky nôh nedotýkajú samonastavovacích kolies ani zeme.

- 5 mm Allenov kľúč

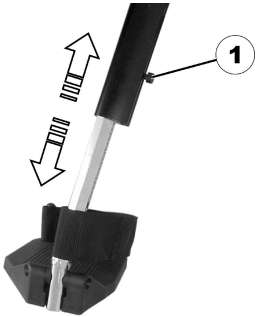

1. Pomocou kľúča uvoľnite skrutku (1).
2. Nastavte požadovanú dĺžku.
3. Utiahnite skrutku.

5.14 Opierky nôh Vari-A

5.14.1 Otočenie stúpadla/opierky nôh smerom von a/alebo odstránenie

Malé odblokovacie tlačidlo je umiestnené na vrchnej časti stúpadla/opierky nôh. Keď je stúpadlo/opierka nôh odistená,

môže sa pri nastupovaní na invalidný vozík otočiť dovnútra alebo smerom von, ako aj úplne odstrániť.

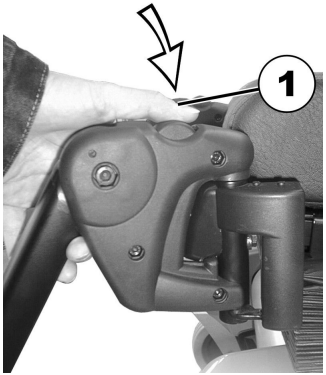

1. Stlačte odblokovacie tlačidlo (1) a otočte stúpadlo/opierku nôh smerom von.
2. Vytiahnite stúpadlo/opierku nôh smerom nahor.

5.14.2 Nastavenie sklonu

POZOR!
Riziko poranenia spôsobené nesprávnym nastavením stúpačiek a opierok nôh
– Pred a počas každej cesty je dôležité zaručiť, že sa opierky nôh nedotýkajú samonastavovacích kolies ani zeme.

1.

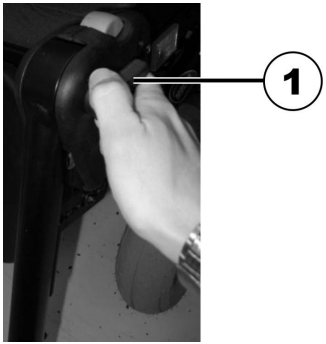

Uvoľnite blokovací gombík (1) proti smeru hodinových ručičiek minimálne o jedno otočenie.

2.

Úderom na gombík uvoľnite blokovací mechanizmus.

3.

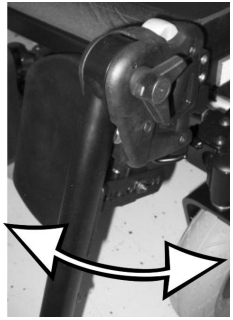

Nastavte požadovaný sklon.

4.

Otočením v smere hodinových ručičiek gombík utiahnite.

5.14.3 Nastavenie koncovej zarážky opierky nohy

- 10 mm otvorený kľúč

1.

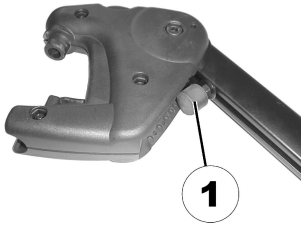

Koncová poloha opierky nohy je vymedzená gumovou zarážkou (1).

2.

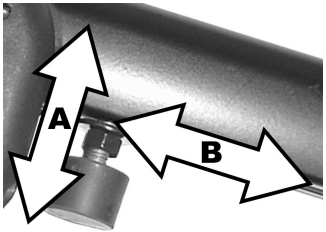

Gumovú zarážku možno zaskrutkovať alebo vyskrutkovať Ⓐ, alebo zatlačiť nahor alebo nadol Ⓑ.

3.

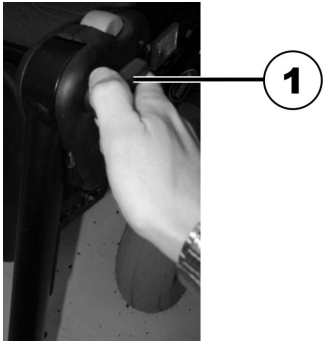

Uvoľnite blokovací gombík (1) proti smeru hodinových ručičiek minimálne o jedno otočenie.

4.

Úderom na gombík uvoľnite blokovací mechanizmus.

5.

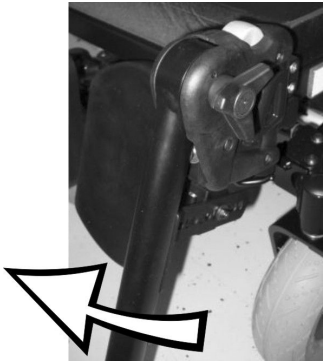

Otočením opierky nohy smerom nahor získate prístup ku gumovej zarážke.

6.

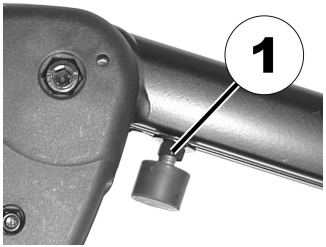

Pomocou otvoreného kľúča uvoľnite poistnú maticu (1).

7. 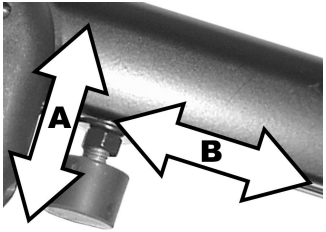

Posuňte gumovú zarážku do požadovanej polohy.

8. Utiahnite poistnú maticu.
9. 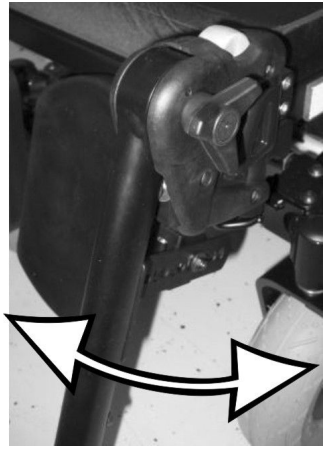

Posuňte opierku nohy do požadovanej polohy.

10. Utiahnite blokovací gombík.

5.14.4 Nastavenie dĺžky opierky nohy

POZOR!
Riziko poranenia spôsobené nesprávnym nastavením stúpačiek a opierok nôh
– Pred a počas každej cesty je dôležité zaručiť, že sa opierky nôh nedotýkajú samonastavovacích kolies ani zeme.

- 5 mm Allenov kľúč

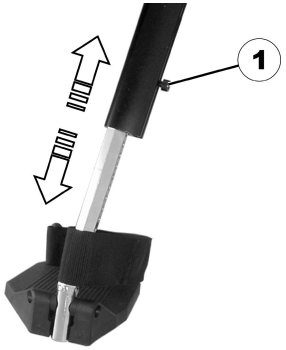

1. Pomocou kľúča uvoľnite skrutku (1).
2. Nastavte požadovanú dĺžku.
3. Utiahnite skrutku.

5.14.5 Nastavenie hĺbky lýtkovej podložky

Hĺbka lýtkovej podložky sa môže nastaviť pomocou upínacej dosky. Kombinácia otvorov v upínacej doske umožňuje 5 rôznych nastavení hĺbky.

- 10 mm otvorený kľúč

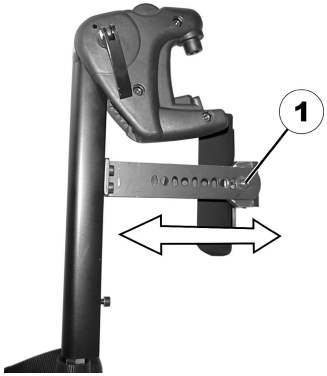

1. Pomocou otvoreného kľúča uvoľnite maticu (1) a vyberte ju.
2. Nastavte požadovanú hĺbku. Musí sa dodržiavať, že okrúhle otvory sú určené pre upevňovacie skrutky lýtkovej podložky a podlhovasté otvory pre kovové zakončenia bez závitov.
3. Maticu naskrutkujte naspäť a utiahnite ju.

5.14.6 Nastavenie výšky lýtkovej podložky

- 4 mm Allenov kľúč

1. Pomocou Allenovho kľúča uvoľnite skrutky (1).
2. Nastavte požadovanú polohu.
3. Utiahnite skrutky.

5.14.7 Odistenie a otočenie lýtkovej podložky dozadu pri vystupovaní

1.

   Stlačte lýtkovú podložku priamo nadol.
2.

Odistite opierku nôh a otočte ju smerom von.
Lýtková podložka sa sama otočí dozadu.

3.

Zdvihnite nohu cez pútko na pätu a položte ju na zem.

5.14.8 Nastavenie stúpadla s nastaviteľným sklonom

- 5 mm Allenov kľúč

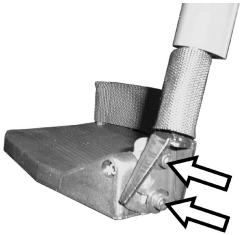

1. Pomocou Allenovho kľúča uvoľnite obe nastavovacie skrutky na stúpadle.
2. Nastavte požadovaný sklon.
3. Utiahnite skrutky.

5.14.9 Nastavenie sklonu a hĺbky nastaviteľného stúpadla

- 5 mm Allenov kľúč

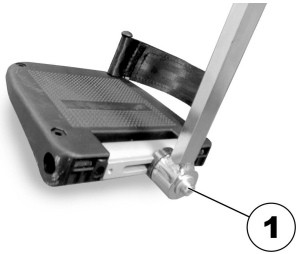

1. Pomocou Allenovho kľúča uvoľnite nastavovaciu skrutku na stúpadle (1).
2. Nastavte požadovaný sklon a hĺbku stúpadla.
3. Utiahnite skrutku.

5.15 Elektrické zdvíhacie opierky nôh (opierky nôh ADE)

5.15.1 Otočenie opierky nôh smerom von alebo odstránenie

Malé odblokovacie tlačidlo je umiestnené na vrchnej časti opierky nôh. Keď je opierka nôh odistená, môže sa pri nastupovaní na invalidný vozík otočiť dovnútra alebo smerom von, ako aj úplne odstrániť.

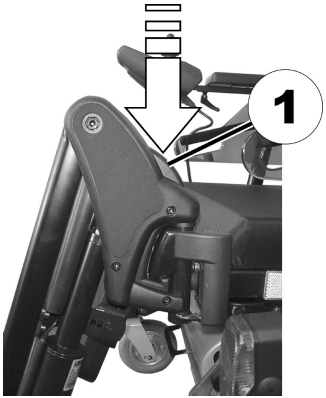

1. Stlačte odblokovacie tlačidlo (1) a otočte opierku nôh smerom von.
2. Vytiahnite opierku nôh smerom nahor.

5.15.2 Nastavenie sklonu

POZOR!
Riziko pritlačenia
– Nepribližujte časti tela do rozsahu otáčania opierok nôh.

POZOR!
Riziko poranenia spôsobené nesprávnym nastavením stúpačiek a opierok nôh
– Pred a počas každej cesty je dôležité zaručiť, že sa opierky nôh nedotýkajú samonastavovacích kolies ani zeme.

Opierky nôh s elektrickým nastavením výšky sa ovládajú pomocou diaľkového ovládania. Ďalšie informácie nájdete v samostatnej príručke používateľa diaľkového ovládania.

5.15.3 Nastavenie dĺžky opierky nohy

POZOR!
Riziko poranenia spôsobené nesprávnym nastavením stúpačiek a opierok nôh
– Pred a počas každej cesty je dôležité zaručiť, že sa opierky nôh nedotýkajú samonastavovacích kolies ani zeme.

- 10 mm otvorený kľúč

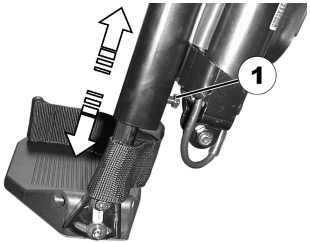

1. Pomocou kľúča uvoľnite skrutku (1).
2. Nastavte požadovanú dĺžku.
3. Utiahnite skrutku.

5.15.4 Nastavenie hĺbky lýtkovej podložky

Hĺbka lýtkovej podložky sa môže nastaviť pomocou upínacej dosky. Kombinácia otvorov v upínacej doske umožňuje 5 rôznych nastavení hĺbky.

- 10 mm otvorený kľúč

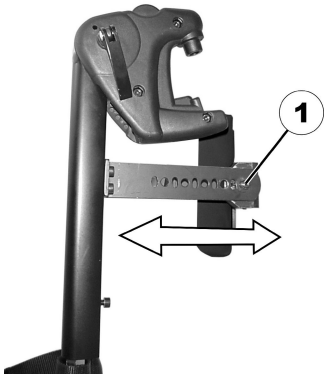

1. Pomocou otvoreného kľúča uvoľnite maticu (1) a vyberte ju.
2. Nastavte požadovanú hĺbku. Musí sa dodržiavať, že okrúhle otvory sú určené pre upevňovacie skrutky lýtkovej podložky a podlhovasté otvory pre kovové zakončenia bez závitov.
3. Maticu naskrutkujte naspäť a utiahnite ju.

5.15.5 Nastavenie výšky lýtkovej podložky

- 4 mm Allenov kľúč

1. Pomocou Allenovho kľúča uvoľnite skrutky (1).
2. Nastavte požadovanú polohu.
3. Utiahnite skrutky.

5.15.6 Odistenie a otočenie lýtkovej podložky dozadu pri vystupovaní

1.

Stlačte lýtkovú podložku priamo nadol.

2.

Odistite opierku nôh a otočte ju smerom von.
Lýtková podložka sa sama otočí dozadu.

3.

Zdvihnite nohu cez pútko na pätu a položte ju na zem.

5.15.7 Nastavenie stúpadla s nastaviteľným sklonom

- 5 mm Allenov kľúč

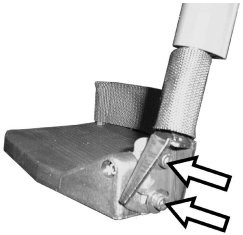

1. Pomocou Allenovho kľúča uvoľnite obe nastavovacie skrutky na stúpadle.
2. Nastavte požadovaný sklon.
3. Utiahnite skrutky.

5.15.8 Nastavenie sklonu a hĺbky nastaviteľného stúpadla

- 5 mm Allenov kľúč

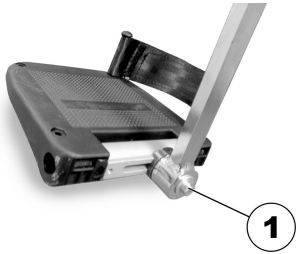

1. Pomocou Allenovho kľúča uvoľnite nastavovaciu skrutku na stúpadle (1).
2. Nastavte požadovaný sklon a hĺbku stúpadla.
3. Utiahnite skrutku.

5.16 Opierka nôh Standard s uhlom 80°

5.16.1 Otočenie alebo demontáž opierok nôh (opierka nôh Standard s uhlom 80°)

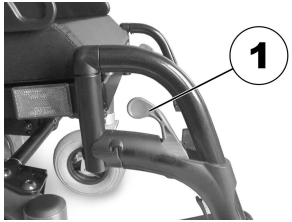

Fig. 5-44

Malá odisťovacia páčka je umiestnená na vrchnej časti opierky nôh (1). Keď je opierka nôh uvoľnená, môže sa otočiť dovnútra alebo smerom von, aby sa zjednodušil prístup, alebo sa môže aj úplne odstrániť.

Fig. 5-45

1. Potlačte odisťovaciu páčku dovnútra alebo smerom von.
2. Nastavte komponent do požadovanej polohy.
3. Opierku nôh demontujete vytiahnutím nahor.

5.16.2 Nastavenie dĺžky (opierka nôh Standard s uhlom 80°)

- 5 mm Allenov kľúč

Fig. 5-46

1. Uvoľnite skrutku (1).

   Nevyberajte skrutku (1).

2. Nastavte komponent do požadovanej polohy.
3. Utiahnite skrutku.

5.17 Opierka nôh s manuálne nastaviteľnou výškou

5.17.1 Otočenie alebo demontáž opierok nôh (manuálne nastaviteľná výška)

Gombík poistky je umiestnený na vrchnej časti opierok nôh. Keď je opierka nôh odistená, môže sa otočiť dovnútra alebo smerom von, aby sa zjednodušilo nastupovanie, alebo sa môže úplne odstrániť.

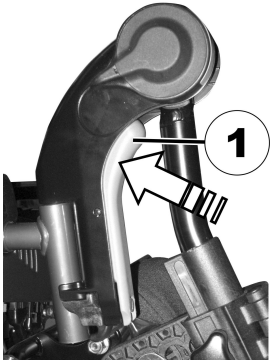

Fig. 5-47

1. Stlačte gombík poistky (1) a vyberte opierky nôh smerom nahor.

5.17.2 Nastavenie uhla opierky nôh (manuálne nastaviteľná výška)

POZOR!
Riziko pritlačenia
– Nepribližujte časti tela do rozsahu otáčania opierok nôh.

POZOR!
Riziko poranenia spôsobené nesprávnym nastavením stúpačiek a opierok nôh
– Pred a počas každej cesty je dôležité zaručiť, že sa opierky nôh nedotýkajú samonastavovacích kolies ani zeme.

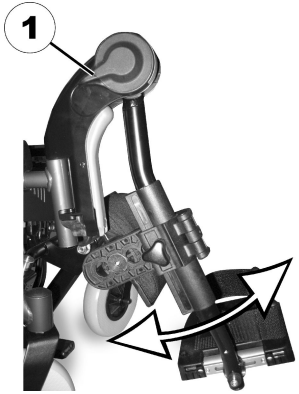

Fig. 5-48

1. Stlačte odisťovaciu páčku (1) nadol.
2. Nastavte komponent do požadovanej polohy.
3. Uvoľnite odisťovaciu páčku. Opierka nôh sa zaistí.

5.17.3 Nastavenie dĺžky opierky nôh (manuálne nastaviteľná výška)

POZOR!
Riziko poranenia spôsobené nesprávnym nastavením stúpačiek a opierok nôh
– Pred a počas každej cesty je dôležité zaručiť, že sa opierky nôh nedotýkajú samonastavovacích kolies ani zeme.

- 5 mm Allenov kľúč

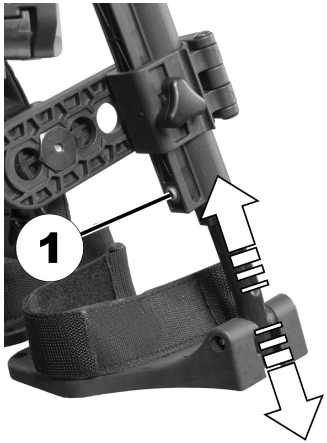

Fig. 5-49

1. Uvoľnite skrutku (1).
2. Nastavte komponent do požadovanej polohy.
3. Utiahnite skrutku.

5.17.4 Nastavenie hĺbky lýtkovej podložky (manuálne nastaviteľná výška)

Lýtková podložka má štyri nastavenia hĺbky.

- 4 mm Allenov kľúč

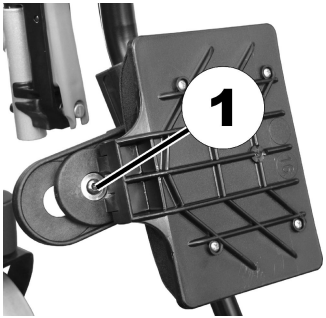

Fig. 5-50

1. Otočte lýtkovú podložku dopredu.
2. Uvoľnite a vyberte skrutku (1).
3. Nastavte maticu na druhej strane do požadovanej hĺbky.
4. Nastavte lýtkovú podložku tak, aby zodpovedala hĺbke matice, nasaďte naspäť skrutku a utiahnite ju.

5.17.5 Nastavenie výšky lýtkovej podložky (manuálne nastaviteľná výška)

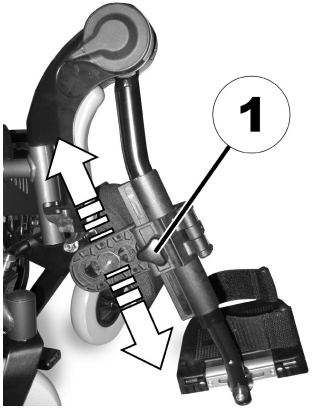

Fig. 5-51

1. Uvoľnite ručnú skrutku (1).
2. Nastavte komponent do požadovanej polohy.
3. Utiahnite ručnú skrutku.

5.18 Nastavanie šírky opierok nôh pripevnených na strane

- 13 mm kľúč

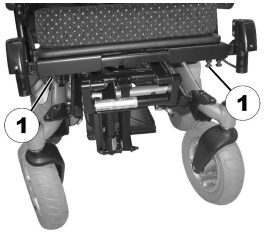

Skrutky, ktoré umožňujú nastavenie šírky opierok nôh pripevnených na strane, sa nachádzajú pod sedadlom (1).

1. Uvoľnite skrutky.
2. Nastavte požadovanú polohu opierky nôh.
3. Utiahnite skrutky.

5.19 Opierky nôh na pevné sedenie

5.19.1 Úprava hĺbky sedadla vpredu nastavením konzol držiakov opierok nôh

Hĺbka sedadla vpredu sa môže upraviť nastavením polohy konzol držiakov opierok nôh. Nastavenie polohy konzol držiakov opierok nôh je rovnaké pre všetky typy opierok nôh.

Náradie:
- 1 x Allenov kľúč, 4 mm

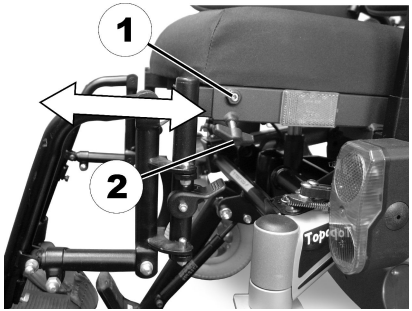

1. Pomocou Allenovho kľúča uvoľnite závrtnú skrutku (1).
2. Uvoľnite krídlovú skrutku (2).
3. Nastavte požadovanú hĺbku polohy konzoly držiaka opierky nohy.
4. Utiahnite skrutky.

5.19.2 Nastavanie dĺžky opierky nohy – opierky nôh Standard/Junior/Mini (pevné sedadlo)

POZOR!
Riziko poranenia spôsobené nesprávnym nastavením stúpačiek a opierok nôh
– Pred a počas každej cesty je dôležité zaručiť, že sa opierky nôh nedotýkajú samonastavovacích kolies ani zeme.

Náradie:
- 1 x otvorený kľúč 13 mm

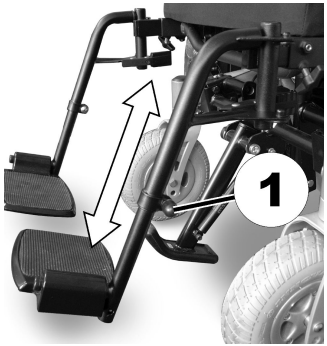

1. Odstráňte plastový kryt z nastavovacej skrutky (1).
2. Pomocou 13 mm otvoreného kľúča uvoľnite skrutku.
3. Nastavte požadovanú dĺžku opierky nohy. Dávajte pozor, aby ste neotočili dolnú časť opierky nohy v nosnej trubici.
4. Utiahnite skrutky.
5. Nasaďte naspäť plastový kryt.

5.19.3 Nastavanie sklonu opierok nôh – opierky nôh s nastaviteľným sklonom

Náradie:
- 1 x otvorený kľúč 13 mm
- 1 x otvorený kľúč, 10 mm
- 1 x Allenov kľúč, 4 mm

1.

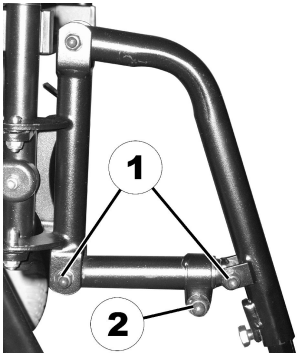

Pomocou 10 mm otvoreného kľúča a 4 mm Allenovho kľúča uvoľnite pripevňovacie skrutky (1) stredných bodov nastavenia sklonu.

2. Pomocou 13 mm otvoreného kľúča uvoľnite svorkovú skrutku (2) nastavenia sklonu.

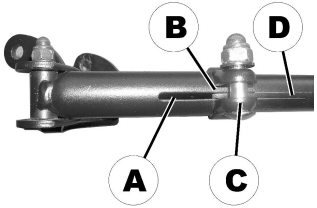

Na spodnej strane držiaka opierky nohy sa nachádza štrbina Ⓐ vo vonkajšej trubici, ktorá umožňuje vizuálnu kontrolu.

Pri nastavovaní sklonu sa vnútorná trubica Ⓓ môže vytiahnuť len tak ďaleko, aby bol jej koniec zarovnaný s okrajom Ⓑ svorky Ⓒ.

3.

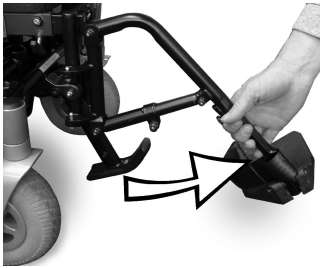

Nastavte požadovaný sklon opierky nohy.

4. Cez štrbinu pre vizuálnu kontrolu skontrolujte zostávajúcu dĺžku vnútornej trubice vo vonkajšej trubici.
5. Utiahnite všetky skrutky.

5.19.4 Nastavanie dĺžky opierok nôh – opierky nôh s nastaviteľným sklonom

POZOR!
Riziko poranenia spôsobené nesprávnym nastavením stúpačiek a opierok nôh
– Pred a počas každej cesty je dôležité zaručiť, že sa opierky nôh nedotýkajú samonastavovacích kolies ani zeme.

Náradie:
- 1 x otvorený kľúč 13 mm

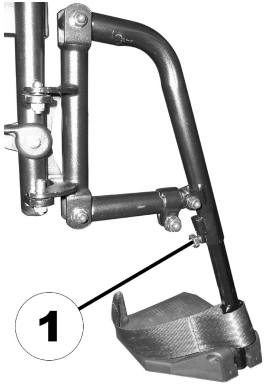

1. Uvoľnite skrutku (1).
2. Nastavte požadovanú dĺžku opierky nohy. Dávajte pozor, aby ste neotočili dolnú časť opierky nohy v nosnej trubici.
3. Utiahnite skrutku.

5.20 Tabuľka prevodu britských na metrické jednotky

Túto tabuľku môžete používať ako pomôcku pri zisťovaní správnej veľkosti nástroja.

BRITSKÉ	METRICKÉ
palec	**mm**
5/64	1,9844
3/32	2,3813
7/64	2,7781
1/8	3,1750
9/64	3,5719
5/32	3,9688
11/64	4,3656
3/16	4,7625
13/64	5,1594
7/32	5,5563
15/64	5,9531
1/4	6,3500
17/64	6,7469
9/32	7,1438
19/64	7,5406

BRITSKÉ	METRICKÉ
palec	mm
5/16	7,9375
21/64	8,3344
11/32	8,7313
23/64	9,1281
3/8	9,5250
25/64	9,9219
13/32	10,3188
27/64	10,7156
7/16	11,1125
29/64	11,5094
15/32	11,9063
31/64	12,3031
1/2	12,7000
33/64	13,0969
17/32	13,4938
35/64	13,8906
9/16	14,2875
37/64	14,6844
19/32	15,0813

BRITSKÉ	METRICKÉ
palec	mm
39/64	15,4781
5/8	15,8750
41/64	16,2719
21/32	16,6688
43/64	17,0656
11/16	17,4625
45/64	17,8594
23/32	18,2563
47/64	18,6531
3/4	19,0500
49/64	19,4469
25/32	19,8438
51/64	20,2406
13/16	20,6375
53/64	21,0344
27/32	21,4313
55/64	21,8281
7/8	22,2250

6 Použitie

6.1 Jazda

POZOR!
Riziko neočakávaného pohybu pri jazde so zaistenými samonastavovacími kolesami.
Ak má invalidný vozík poistky samonastavovacích kolies a poistky sú zaistené, samonastavovacie kolesá sa nemôžu voľne pohybovať a invalidný vozík preto nemusí správne reagovať na ovládanie.
– Pred jazdou sa uistite, či sú poistky samonastavovacích kolies odistené.

Pred používaním invalidného vozíka sa uistite, že úspešne prešiel všetkými kontrolami. Pozrite si časť *9.2 Kontroly, strana 103*

Maximálna nosnosť, ktorá je uvedená v technických údajoch, informuje len o tom, že systém je určený pre túto celkovú hmotnosť. To však neznamená, že osoba s touto telesnou hmotnosťou si môže bez obmedzení sadnúť do invalidného vozíka. Musí sa venovať pozornosť telesným rozmerom, ako je výška, hmotnosť, rozdelenie hmotnosti, brušný pás, popruh na nohu a lýtkový popruh a hĺbka sedadla. Tieto faktory významne ovplyvňujú jazdné vlastnosti, ako je stabilita pri nakláňaní a trakcia. Musí sa dodržiavať najmä povolenie zaťaženie náprav (pozrite si časť *11 Technické Údaje, strana 111*). Možno bude potrebné vykonať úpravy systému sedadla.

6.2 Pred prvou jazdou

Pred prvou jazdou sa musíte dobre oboznámiť s ovládaním invalidného vozíka a všetkými ovládacími prvkami. Venujte čas vyskúšaniu všetkých funkcií a režimov jazdy.

Ak je nainštalovaný polohovací pás, musí byť správne nastavený a musí sa používať pri každom použití invalidného vozíka.

Sedieť pohodlne = jazdiť bezpečne

Pred každou jazdou skontrolujte:

- že pohodlne dosiahnete na všetky ovládacie prvky,
- je nabitie batérií dostatočné pre vzdialenosť jazdy,
- je polohovací pás (ak je nainštalovaný) v perfektnom stave,
- že je spätné zrkadlo (ak je nainštalované) nastavené tak, aby ste vždy videli dozadu a nemuseli sa predkláňať dopredu ani meniť polohu pri sedení.

6.3 Parkovanie a státie

Pri parkovaní invalidného vozíka alebo keď je invalidný vozík dlhší čas zastavený:

1. vypnite napájací systém invalidného vozíka (vypínačom),
2. aktivujte poistku proti krádeži, ak existuje.

6.3.1 Aktivovanie a vypnutie manuálneho zablokovania kolies

Motory invalidného vozíka sú vybavené automatickými brzdami, ktoré bránia strate kontroly nad invalidným vozíkom, keď sa vypne skrinka páčkového ovládača.

Okrem motorových brzd môže byť invalidný vozík vybavený aj systémom manuálneho zablokovania kolies. Tieto brzdy bránia invalidnému vozíku kolísať sa pri preprave napríklad v prípade vôle v prevodovke.

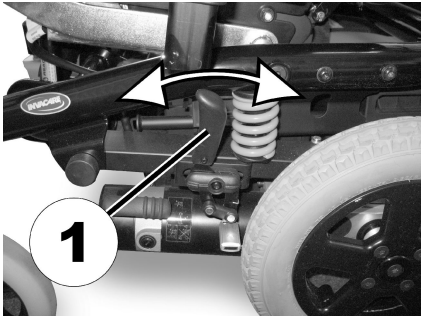

Aktivovanie manuálneho zablokovania kolies

1. Potlačte páčku (1) dopredu.

Vypnutie manuálneho zablokovania kolies

1. Potiahnite páčku (1) dozadu.

6.4 Nastupovanie na invalidný vozík a vystupovanie z neho

! – Pri nastupovaní na invalidný vozík a vystupovaní z bočnej strany musí byť opierka ruky odstránená alebo otočená nahor, aby sa na vozík mohlo nasadnúť alebo z neho vystúpiť z bočnej strany.

6.4.1 Demontáž štandardných opierok rúk pri presune zo strany

ℹ Táto kapitola sa zameriava na štandardnú opierku ruky. Ďalšie informácie o iných opierkach rúk nájdete v používateľskej príručke k systému sedadla.

Opierka ruky je v závislosti od verzie pripevnená jednou z niekoľkých príchytiek:

- Upínacia páčka
- Ručná skrutka
- Poistný čap
- Poistná skrutka

Obrázok nižšie slúži ako príklad.

Podľa toho, na ktorej strane je nainštalované diaľkové ovládanie, musíte pred demontážou opierky ruky odpojiť kábel diaľkového ovládania.

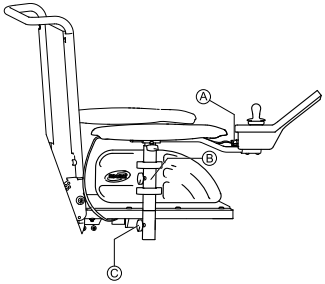

Fig. 6-1

1. Vytiahnutím zástrčky Ⓐ kábla diaľkového ovládania odpojte diaľkové ovládanie.
2. V prípade potreby vyberte kábel diaľkového ovládania zo svorky Ⓑ.

3. Uvoľnite príchytku Ⓒ.
4. Vyberte opierku ruky z držiaka.

6.4.2 Informácie o nastupovaní a vystupovaní

Fig. 6-2

VAROVANIE!
Riziko ťažkého poranenia alebo poškodenia
Nesprávny postup presunu môže viesť k ťažkému poraneniu alebo poškodeniu.
– Pred pokusom o presun sa poraďte s poskytovateľom zdravotnej starostlivosti a vyberte techniku presunu, ktorá je vhodná pre používateľa a typ invalidného vozíka.
– Postupujte podľa pokynov nižšie.

Ak nemáte dostatočnú fyzickú silu, budete musieť požiadať o pomoc ďalšiu osobu. Ak je to možné, použite dosku na premiestnenie.

Nastupovanie na invalidný vozík:

1. Umiestnite vozík čo najbližšie k miestu, kde sedíte. Možno budete potrebovať pomoc sprievodcu.
2. Zarovnajte samonastavovacie kolesá rovnobežne s hnacími kolesami, aby sa zlepšila stabilita pri presune.
3. Invalidný vozík vždy vypnite.
4. Vždy aktivujte poistky motora/spojky a náboje voľnobežných kolies (ak sú namontované), aby sa zabránilo pohybu kolies.
5. V závislosti od typu opierky rúk na invalidnom vozíku vyberte opierku rúk alebo ju otočte nahor.
6. Teraz sa presuňte na invalidný vozík.

Vystupovanie z invalidného vozíka:

1. Umiestnite vozík čo najbližšie k miestu, kde sedíte.
2. Zarovnajte samonastavovacie kolesá rovnobežne s hnacími kolesami, aby sa zlepšila stabilita pri presune.
3. Invalidný vozík vždy vypnite.
4. Vždy aktivujte poistky motora/spojky a náboje voľnobežných kolies (ak sú namontované), aby sa zabránilo pohybu kolies.
5. V závislosti od typu opierky rúk na invalidnom vozíku vyberte opierku rúk alebo ju otočte nahor.
6. Teraz sa presuňte na nové miesto na sedenie.

6.4.3 Otočenie jadrového stredového držiaka nabok

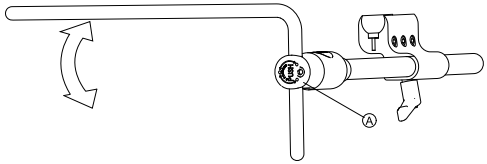

1. Stlačte tlačidlo Ⓐ a otočte jadrom nahor alebo nadol.

6.4.4 Otočenie otočného držiaka displeja nabok

Otočný držiak displeja sa zaistí v polohe iba pri otočení do východiskovej polohy.

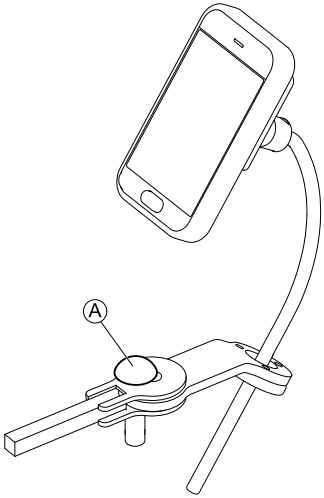

1. Stlačte gombík Ⓐ a otočte držiak displeja nabok.

6.4.5 Otočenie ovládania brady nabok

1.

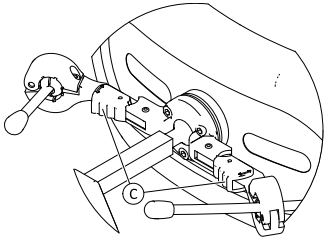

Stlačte poistné zariadenie Ⓒ (za opierkou hlavy) a otočte pákový ovládač alebo vajíčkový prepínač dovnútra alebo von, kým nezacvakne na mieste.

6.5 Zloženie/uvoľnenie zariadenia na prekračovanie obrubníkov

Zariadenie na prekračovanie obrubníkov možno zložiť na zjednodušenie presunu vpredu. Zložiť ho možno aj pri preprave invalidného vozíka s cieľom zmenšiť veľkosť základne.

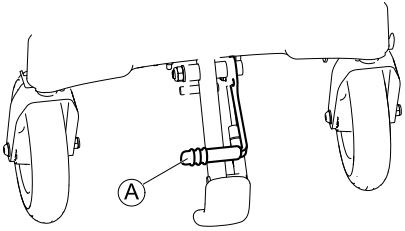

Fig. 6-3

Zloženie zariadenia na prekračovanie obrubníkov

1. Potiahnutím páčky Ⓐ zariadenie na prekračovanie obrubníkov zložíte.

Uvoľnenie zariadenia na prekračovanie obrubníkov

1. Zatlačením páčky zariadenie na prekračovanie obrubníkov uvoľníte.

6.6 Prekonávanie prekážok

6.6.1 Maximálna výška prekážky

Ďalšie informácie o maximálnych výškach prekážok nájdete v kapitole s názvom *11 Technické Údaje, strana 111*

6.6.2 Bezpečnostné informácie o prekonávaní prekážok

POZOR!
Riziko prevrátenia
- Nikdy sa nepribližujte k prekážke šikmo, ale v uhle 90°, ako je znázornené nižšie.
- Ak je za prekážkami svah, postupujte opatrne. Ak si nie ste istí, či svah nie je prudký, odíďte od prekážky a ak je to možné, vyhľadajte iné miesto.
- Nikdy sa k prekážkam nepribližujte po nerovnom ani nepevnom povrchu.
- Nikdy nejazdite s veľmi nízky tlakom v pneumatikách.
- Pred vystúpením na prekážku nastavte operadlo do vzpriamenej polohy.

POZOR!
Riziko vypadnutia z invalidného vozíka a poškodenia invalidného vozíka, ako je napríklad zlomenie samonastavovacích kolies
- Nikdy sa nepribližujte k prekážkam, ktoré sú vyššie ako maximálna prekonateľná výška prekážky.
- Pri zostupovaní z prekážky sa stúpačka ani opierka nôh nikdy nesmú dotknúť povrchu.
- Ak si nie ste istí, či dokážete prekážku prekonať, odíďte od prekážky a ak je to možné, vyhľadajte iné miesto.

6.6.3 Správne prekonávanie prekážok

Nasledujúce pokyny na prekonávanie prekážok platia aj pre opatrovníkov, ak sa invalidný vozík dvíha pod dohľadom opatrovníka.

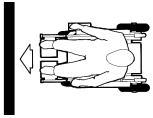
Fig. 6-4 Správne

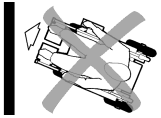
Fig. 6-5 Nesprávne

Vystupovanie na prekážku

1. Pomaly sa priblížte k prekážke alebo obrubníku spredu a v pravom uhle.
2. V závislosti od typu pohonu zastavte v jednej z týchto pozícií:
   a. V prípade invalidných vozíkov s centrálnym pohonom: 5 – 10 cm pred prekážkou.
   b. V prípade iných typov pohonu: približne 30 – 50 cm pred prekážkou.
3. Skontrolujte polohu predných kolies. Musia byť nastavené v smere pohybu a v pravom uhle k prekážke.
4. Pohybujte sa pomaly a plynulo, až kým cez prekážku neprejdú aj zadné kolesá.

Vystupovanie na prekážku so zariadením na prekračovanie obrubníkov

1. Pomaly sa priblížte k prekážke alebo obrubníku spredu a v pravom uhle.
2. Zastavte v nasledujúcej polohe: 30 – 50 cm pred prekážkou.

3. Skontrolujte polohu predných kolies. Musia byť nastavené v smere pohybu a v pravom uhle k prekážke.
4. Približujte sa plnou rýchlosťou, kým sa zariadenie na prekračovanie obrubníkov nedotkne prekážky. Hnacia sila zdvihne obe predné kolesá cez prekážku.
5. Udržiavajte stálu rýchlosť, kým cez prekážku neprejdú aj zadné kolesá.

Zostupovanie z prekážky

Postup pri zostupovaní z prekážky je rovnaký ako pri vystupovaní na prekážku, rozdiel je len v tom, že pred zostupovaním nemusíte zastaviť.

1. Z prekážky zostupujte miernou rýchlosťou.

   Pri veľmi pomalom zostupovaní z prekážky sa môžu zaseknúť stabilizátory proti prevráteniu a zdvihnúť hnacie kolesá nad povrch. Invalidný vozík sa už nebude môcť pohybovať.

6.7 Jazda nahor a nadol svahmi

Informácie o maximálnom bezpečnom sklone nájdete v časti *11 Technické Údaje, strana 111*

POZOR!
Riziko prevrátenia

- Dolu svahom jazdite rýchlosťou maximálne 2/3 najväčšej rýchlosti. Pri jazde na svahoch sa vyhýbajte náhlym zmenám smeru a prudkému brzdeniu.
- Pred stúpajúcimi svahmi vždy nastavte operadlo sedadla alebo sklon sedadla (ak je namontované sedadlo s nastaviteľným sklonom) do vzpriamenej polohy. Pred klesajúcimi svahmi odporúčame nastaviť polohu operadla alebo sklon sedadla mierne dozadu.
- Pred jazdou nahor alebo nadol svahom vždy spustite zdvíhadlo sedadla (ak je namontované) do najnižšej polohy.
- Nikdy sa nepokúšajte jazdiť nahor alebo nadol svahom na šmykľavých povrchoch alebo na miestach, kde existuje riziko kĺzania (ako sú mokré chodníky, ľad atď.).
- Nepokúšajte sa vystúpiť z invalidného vozíka na úbočí alebo svahu.
- Vždy jazdite priamo v smere cesty alebo chodníka, po ktorom prechádzate, nepokúšajte sa kľučkovať.
- Nikdy sa nepokúšajte otočiť sa na úbočí alebo svahu.

POZOR!
Brzdná dráha na klesajúcom svahu je vždy omnoho dlhšia ako na rovnom teréne.
– Nikdy nejazdite nadol svahom, ktorého sklon je väčší ako menovitý sklon (pozrite si časť *11 Technické Údaje, strana 111*).

6.8 Ovládanie funkcie blokovania pohonu

Blokovanie pohonu je funkcia určená na zabránenie pohybu invalidného vozíka, keď naklonenie systému sedadla voči zvislej polohe prekročí celkový bezpečný sklon. Celkový sklon je každá kombinácia sklonu sedadla, sklonu operadla a/alebo sklonu povrchu.

VAROVANIE!
Riziko prevrátenia
Blokovanie pohonu reaguje len v prípade, keď sa pri nastavovaní sklonov vozík nepohybuje. Funkcia NEDOKÁŽE zistiť zmeny sklonov počas jazdy, napríklad pri jazde nahor svahom.
– Pred jazdou na svahu zastavte vozík, pre celkový sklon nastavte hodnotu, ktorá zahŕňa uhol svahu, po ktorom chcete jazdiť. Začnite jazdu. Ak funkcia blokovania pohonu umožní jazdu, jazda nahor svahom je bezpečná s pôvodným nastavením sklonov sedadla a operadla.

Keď pred jazdou na svahu nastavíte sklon sedadla a operadla podľa našich odporúčaní, môžete bezpečne jazdiť po svahu. Pozrite si časť *2 Bezpečnosť, strana 10*.

V závislosti od typu diaľkového ovládania môže po aktivovaní funkcie blokovania pohonu nastať jedna z nasledujúcich situácií:

- na diaľkovom ovládaní sa zobrazí symbol mínus,
- na diaľkovom ovládaní sa zobrazí prečiarknuté číslo profilu jazdy,
- na displeji akumulátora sa zľava doprava zobrazí indikátor priebehu,
- indikátor priebehu na displeji akumulátora sa strieda so stabilným zobrazením.

Podrobné informácie o zobrazeniach na diaľkovom ovládaní nájdete v príručke používateľa diaľkového ovládania.

Kontrola funkcie blokovania pohonu na svahu

Ak si nie ste istí, či nastavenie sklonu invalidného vozíka zodpovedá bezpečnému rozsahu pri jazde na svahu, postupujte takto:

1. Zastavte invalidný vozík, prepnite do režimu nastavenia a naspäť do režimu jazdy.
2. Začnite jazdu.
   Ak je celkový sklon mimo bezpečného rozsahu, funkcia blokovania jazdy zastaví jazdu. Nastavte sklon podľa pokynov nižšie.

Nastavenie celkového sklonu a umožnenie jazdy

1. Zmenšením sklonu sedadla a/alebo sklonu operadla nastavte pre celkový sklon hodnotu v bezpečnom rozsahu.
2. Začnite jazdu.
   Ak je celkový sklon v rámci bezpečného rozsahu, invalidný vozík sa bude pohybovať.

6.9 Používanie na verejných komunikáciách

Ak chcete invalidný vozík používať na verejných komunikáciách a národné predpisy vyžadujú jeho osvetlenie, invalidný vozík sa bude musieť vybaviť vhodným osvetľovacím systémom.

V prípade akýchkoľvek otázok sa obráťte na dodávateľa produktov spoločnosti Invacare.

6.10 Tlačenie invalidného vozíka v režime voľnobehu

Motory invalidného vozíka sú vybavené automatickými brzdami, ktoré bránia strate kontroly nad invalidným vozíkom, keď sa vypne diaľkové ovládanie. Keď sa invalidný vozík manuálne tlačí v režime voľnobehu, magnetické brzdy sa musia odpojiť.

Tlačenie invalidného vozíka môže vyžadovať väčšiu fyzickú silu, ako sa očakáva (viac ako 100 N). Potrebná sila však vyhovuje požiadavkám normy ISO 7176-14.

Plánované použitie režimu voľnobehu je presúvanie invalidného vozíka na krátku vzdialenosť. Rukoväte na tlačenie alebo vsuvné tyče pomáhajú pri tomto režime, no majte na pamäti, že zadná časť invalidného vozíka môže do istej miery zavadzať pomocníkovi v chôdzi.

6.10.1 Odpojenie motorov (bežné motory)

POZOR!
Riziko poranenia horúcimi povrchmi motora
– Pri zapájaní alebo odpájaní sa vyhýbajte dotyku povrchov motora.

POZOR!
Riziko rozbehnutia invalidného vozíka
– Keď sú motory odpojené (tlačenie v režime voľnobehu), elektromagnetické motorové brzdy sú vypnuté. Keď sa invalidný vozík zaparkuje, páčky zapojenia a odpojenia motorov musia byť zaručene pevne zaistené v polohe DRIVE (elektromagnetické motorové brzdy sú aktivované).

Motory môže odpájať len sprievodca, nie používateľ.

Tým sa zabezpečí, že motory budú odpojené len v prítomnosti obsluhy, ktorá invalidný vozík zaistí a zabráni jeho neúmyselnému uvedeniu do pohybu.

Každý motor sa montuje s otočným regulátorom zapojenia, ktorý slúži na zapojenie alebo odpojenie motora.

Odpojenie motora:

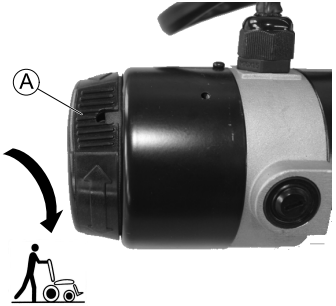

1. Vypnite diaľkové ovládanie.
2. Otočte otočný regulátor zapojenia Ⓐ v smere hodinových ručičiek.
   Motor je odpojený.

Zapojenie motora:

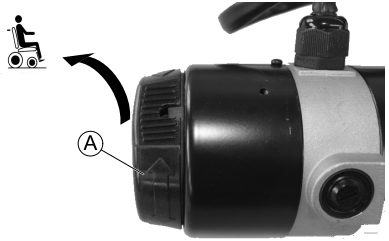

1. Otočte otočný regulátor zapojenia Ⓐ proti smeru hodinových ručičiek.
   Motor je zapojený.

   ℹ Pred jazdou musia byť vždy zapojené oba motory.

7 Systém ovládacích prvkov

7.1 Ochranný systém ovládacích prvkov

Systém ovládacích prvkov invalidného vozíka je vybavený ochranou proti preťaženiu.

Ak je pohon dlhšiu dobu kriticky preťažený (napríklad počas jazdy do strmého kopca) a hlavne vtedy, keď je teplota okolia veľmi vysoká, systém ovládacích prvkov by sa mohol prehriať. V takom prípade sa výkon invalidného vozíka postupne znižuje, kým sa vozík nezastaví. Na stavovom displeji sa zobrazí príslušný chybový kód (pozrite si používateľskú príručku k diaľkovému ovládaniu). Vypnutím a opätovným zapnutím zdroja napájania sa chybový kód zruší a systém ovládacích prvkov sa znova zapne. Vychladnutie systému ovládacích prvkov na teplotu dostatočnú na opätovné obnovenie úplnej výkonnosti pohonu však môže trvať až päť minút.

Ak sa pohon zastaví v dôsledku neprekonateľnej prekážky, napríklad obrubníka alebo podobnej prekážky, ktorá je veľmi vysoká, a používateľ sa pokúša o jazdu proti prekážke dlhšie ako 20 sekúnd, systém ovládacích prvkov sa automaticky vypne, aby sa predišlo poškodeniu motorov. Na stavovom displeji sa zobrazí príslušný chybový kód (pozrite si používateľskú príručku k diaľkovému ovládaniu). Vypnutím a opätovným zapnutím sa chybový kód zruší a systém ovládacích prvkov sa znova zapne.

Chybná hlavná poistka sa môže vymeniť až po kontrole celého systému ovládacích prvkov. Výmenu musí vykonať špecializovaný dodávateľ produktov spoločnosti Invacare. Informácie o type poistky nájdete v časti *11 Technické Údaje, strana 111*

7.2 Akumulátory

Elektrický prúd dodávajú dva 12 V akumulátory. Akumulátory nepotrebujú údržbu, potrebujú len pravidelné nabíjanie.

V nasledujúcej časti nájdete informácie o nabíjaní, manipulácii, preprave, skladovaní, údržbe a používaní akumulátorov.

7.2.1 Všeobecné informácie o nabíjaní

Pred prvým použitím sa nové akumulátory musia úplne nabiť. Nové akumulátory dosiahnu úplnú kapacitu po približne 10 – 20 cykloch nabíjania (doba zábehu). Doba zábehu je potrebná na úplné aktivovanie akumulátora, aby dosiahol maximálnu výkonnosť a životnosť. Dosah a prevádzkový čas invalidného vozíka sa preto môžu spočiatku používaním zvyšovať.

Gélové akumulátory a olovené kyselinové akumulátory AGM nemajú pamäťový efekt ako akumulátory NiCd.

7.2.2 Všeobecný návod na nabíjanie

Postupujte podľa pokynov nižšie, aby sa zaručilo bezpečné používanie a dlhá životnosť akumulátorov:

- Nabíjajte 18 hodín pred prvým použitím.

- Odporúčame nabíjať akumulátory každý deň po každom vybití, a to aj v prípade čiastočného vybitia, ako aj cez noc každú noc. V závislosti od úrovne vybitia môže trvať až 12 hodín, kým sa akumulátory znovu úplne nenabijú.
- Keď indikátor akumulátorov dosiahne rozsah červených diód LED, nabíjajte akumulátory najmenej 16 hodín bez ohľadu na zobrazenie informácie o dokončení nabíjania.
- Pokúste sa zabezpečiť nabíjanie 24 hodín raz za týždeň, aby sa zaručilo, že oba akumulátory sú úplne nabité.
- Necyklujte akumulátory s nízkym stavom nabitia bez pravidelného úplného nabíjania.
- Nenabíjajte akumulátory pri extrémnych teplotách. Neodporúča sa nabíjať pri vysokých teplotách nad 30 °C ani pri teplotách nižších ako 10 °C.
- Používajte len nabíjacie zariadenia triedy 2. Nabíjacie zariadenia tejto triedy sa môžu počas nabíjania ponechať bez dohľadu. Týmto požiadavkám vyhovujú všetky nabíjacie zariadenia dodávané spoločnosťou Invacare.
- Ak sa používa nabíjačka dodaná s invalidným vozíkom alebo nabíjačka schválená spoločnosťou Invacare, akumulátory sa nemôžu nabiť nadmerne.
- Nabíjačku chráňte pred zdrojmi tepla, ako sú ohrievače a priame slnečné svetlo. Ak sa nabíjačka akumulátorov prehreje, nabíjací prúd sa zníži a nabíjanie sa spomalí.

7.2.3 Nabíjanie akumulátorov

Informácie o umiestnení nabíjacej zásuvky a ďalšie informácie o nabíjaní akumulátorov nájdete v používateľských príručkách k diaľkovému ovládaniu a nabíjačke akumulátorov.

VAROVANIE!
Riziko výbuchu a zničenia akumulátorov, ak sa použije nesprávna nabíjačka akumulátorov
– Vždy používajte len nabíjačku akumulátorov dodanú s invalidným vozíkom alebo nabíjačku schválenú spoločnosťou Invacare.

VAROVANIE!
Riziko zásahu elektrickým prúdom a poškodenia nabíjačky akumulátorov, ak sa nabíjačka namočí
– Nabíjačku akumulátorov chráňte pred vodou.
– Vždy nabíjajte v suchom prostredí.

VAROVANIE!
Riziko elektrického skratu a zásahu elektrickým prúdom, ak je nabíjačka akumulátorov poškodená.
– Nabíjačku akumulátorov nepoužívajte, ak spadla alebo sa poškodila.

VAROVANIE!
Riziko zásahu elektrickým prúdom a poškodenia akumulátorov
– NIKDY sa nepokúšajte nabíjať akumulátory pripojením káblov priamo ku konektorom akumulátorov.

VAROVANIE!
Riziko požiaru a zásahu elektrickým prúdom, ak sa použije poškodený predlžovací kábel
– Predlžovací kábel používajte len v situáciách, v ktorých je to absolútne nevyhnutné. Ak predlžovací kábel musíte použiť, skontrolujte, či je v dobrom stave.

VAROVANIE!
Riziko poranenia, ak sa invalidný vozík používa počas nabíjania
– NEPOKÚŠAJTE sa súčasne nabíjať akumulátory a používať invalidný vozík.
– NESEĎTE v invalidnom vozíku počas nabíjania akumulátorov.

1. Invalidný vozík vypnite.
2. Nabíjačku akumulátorov zapojte do zásuvky nabíjačky.
3. Nabíjačku akumulátorov zapojte do zdroja napájania.

7.2.4 Odpojenie invalidného vozíka po nabíjaní

1. Po dokončení nabíjania najprv odpojte nabíjačku akumulátorov od zdroja napájania, potom odpojte zástrčku z diaľkového ovládania.

7.2.5 Skladovanie a údržba

Postupujte podľa pokynov nižšie, aby sa zaručilo bezpečné používanie a dlhá životnosť akumulátorov:

- Akumulátory vždy uskladňujte úplne nabité.
- Nenechávajte akumulátory v stave nízkeho nabitia dlhšiu dobu. Vybité akumulátory čo najskôr nabite.
- Ak sa invalidný vozík dlhšiu dobu nepoužíva (to znamená dlhšie ako dva týždne), akumulátory sa musia nabiť najmenej raz za mesiac, aby sa udržali úplne nabité, a pred používaním sa vždy musia nabiť.
- Neskladujte v prostredí s mimoriadne vysokými a nízkymi extrémnymi teplotami. Odporúčame akumulátory skladovať pri teplote 15 °C.
- Gélové akumulátory a akumulátory AGM nepotrebujú údržbu. Všetky problémy s funkciou akumulátorov musí riešiť primerane vyškolený technik invalidných vozíkov.

7.2.6 Pokyny na používanie akumulátorov

POZOR!
Riziko poškodenia akumulátorov.
– Predchádzajte veľmi hlbokému vybitiu a nikdy nedovoľte, aby sa akumulátory úplne vyčerpali.

- Pozorne sledujte indikátor stavu nabitia akumulátora. Keď indikátor stavu nabitia akumulátora signalizuje, že nabitie akumulátora je nízke, akumulátory nabite. Rýchlosť vybitia akumulátorov závisí od mnohých okolností, ako sú teplota prostredia, stav povrchu cesty, tlak v pneumatikách, hmotnosť používateľa, spôsob jazdy a využívanie svetiel, ak sú namontované.
- Vždy sa snažte nabiť akumulátory skôr, ako sa dosiahne červený rozsah diód LED.
  Posledné tri diódy LED (dve červené a jedna oranžová) signalizujú zvyškovú kapacitu okolo 15 %.
- Jazda s blikajúcimi červenými diódami LED predstavuje extrémne namáhanie akumulátorov a v normálnych podmienkach sa jej musí predchádzať.

- Keď bliká len jedna červená dióda LED, zapne sa funkcia bezpečného akumulátora. Od tohto momentu sú rýchlosť a zrýchľovanie výrazne obmedzené. S invalidným vozíkom budete môcť pomaly opustiť nebezpečnú situáciu skôr, ako sa elektronický systém nakoniec vypne. Tomuto hlbokému vybitiu sa musí zabrániť.
- Upozorňujeme, že pri teplotách nižších ako 20 °C menovitá kapacita akumulátorov začína klesať. Napríklad pri teplote –10 °C sa kapacita zníži na približne 50 % menovitej kapacity akumulátora.
- Zabráňte poškodeniu akumulátorov. Nikdy nedovoľte, aby sa akumulátory úplne vybili. Nejazdite s veľmi vyčerpanými akumulátormi, ak to nie je absolútne nevyhnutné, pretože takto sa akumulátory nadmerne preťažia a skráti sa ich očakávaná životnosť.
- Čím skôr akumulátory znovu nabijete, tým dlhšia bude ich životnosť.
- Hĺbka vybitia ovplyvňuje životnosť cyklu. Čím viac je akumulátor zaťažovaný, tým kratšia je očakávaná životnosť.
  Príklady:
  – Jedno hlboké vybitie namáha akumulátor rovnako ako 6 normálnych cyklov (vypnutie zeleného/oranžového indikátora).
  – Životnosť akumulátora je približne 300 cyklov v prípade 80 % vybitia (prestane svietiť prvých 7 diód LED) alebo približne 3 000 v prípade 10 % vybitia (prestane svietiť jedna dióda LED).

    ⓘ Počet diód LED sa môže líšiť podľa typu diaľkového ovládania.

- V normálnej prevádzke sa má akumulátor raz za mesiac vybiť, kým neprestanú svietiť všetky zelené a oranžové diódy LED. Môže sa to dosiahnuť počas jedného dňa. Na obnovenie je potom potrebné nabíjanie trvajúce 16 hodín.

7.2.7 Preprava akumulátorov

Akumulátory dodané s invalidným vozíkom nie sú nebezpečný tovar. Táto klasifikácia je založená na nemeckých nariadeniach o cestnej preprave nebezpečných tovarov GGVS a nariadeniach o železničnej a leteckej preprave nebezpečných tovarov IATA/DGR. Akumulátory sa môžu prepravovať bez obmedzení po ceste, železnicou alebo letecky. Pravidlá jednotlivých dopravných spoločností však môžu obmedziť alebo zakázať niektoré prepravné postupy. V každom jednotlivom prípade sa informujte u dopravnej spoločnosti.

7.2.8 Všeobecný návod na manipuláciu s akumulátormi

- Nikdy spolu nepoužívajte akumulátory rôznych výrobcov ani s rôznymi technológiami a nepoužívajte akumulátory, ktoré nemajú podobné dátumové kódy.
- Nikdy spolu nepoužívajte gélové akumulátory a akumulátory AGM.
- Akumulátory dosahujú koniec životnosti, keď je dojazd podstatne menší ako obyčajne. Podrobné informácie získate od dodávateľa alebo servisného technika.
- Akumulátory si vždy nechajte namontovať príslušne vyškoleným technikom invalidných vozíkov alebo osobou s primeranými znalosťami. Absolvovali potrebné školenie a majú potrebné nástroje na bezpečné a správne vykonanie práce.

7.2.9 Správna manipulácia s poškodenými akumulátormi

POZOR!
Korózia a popáleniny spôsobené kyselinou uniknutou z poškodených akumulátorov
– Šaty znečistené kyselinou ihneď odstráňte.

Po zasiahnutí pokožky:
– zasiahnutú oblasť ihneď opláchnite väčším množstvom vody.

Po zasiahnutí očí:
– oči ihneď oplachujte pod tečúcou vodou niekoľko minút, vyhľadajte lekársku pomoc.

- Pri manipulácii s poškodenými akumulátormi vždy noste bezpečnostné okuliare a vhodný bezpečnostný odev.
- Poškodené akumulátory ihneď po demontáži umiestnite do nádoby odolnej voči kyselinám.
- Poškodené akumulátory prepravujte len vo vhodnej nádobe odolnej voči kyselinám.
- Všetky predmety, ktoré sa dostali do kontaktu s kyselinou, opláchnite nadbytkom vody.

Správna likvidácia vyčerpaných alebo poškodených akumulátorov

Vyčerpané alebo poškodené akumulátory sa môžu vrátiť dodávateľovi alebo priamo spoločnosti Invacare.

8 Preprava

8.1 Všeobecné informácie o preprave

VAROVANIE!
Riziko smrteľného alebo ťažkého poranenia používateľa invalidného vozíka a potenciálne ďalších používateľov vozíka v blízkosti, ak je invalidný vozík zabezpečený 4-bodovým pripútavacím systémom dodaným inou spoločnosťou a hmotnosť prázdneho invalidného vozíka prekročí maximálnu hmotnosť, pre ktorú je pripútavací systém certifikovaný.

- Hmotnosť invalidného vozíka nesmie byť väčšia ako hmotnosť, pre ktorú je pripútavací systém certifikovaný. Pozrite si dokumentáciu výrobcu pripútavacieho systému.
- Ak si nie ste istí, aká je hmotnosť invalidného vozíka, vozík musíte odvážiť na kalibrovaných váhach.

POZOR!
Riziko poranenia alebo poškodenia materiálov, ak sa invalidný vozík, ktorý je vybavený podnosom, prepravuje vo vozidle

- Ak je na invalidnom vozíku namontovaný podnos, pred prepravou invalidného vozíka ho vždy odmontujte.

Fig. 8-1

8.2 Naloženie invalidného vozíka do vozidla

VAROVANIE!
Invalidný vozík sa môže prevrátiť, ak sa nakladá do vozidla spolu so sediacim používateľom.

- Invalidný vozík nakladajte vždy bez používateľa, ak je to možné.
- Ak sa invalidný vozík s používateľom musí naložiť do vozidla pomocou rampy, skontrolujte, či sklon rampy nepresahuje maximálny menovitý sklon.
- Ak sa invalidný vozík musí naložiť do vozidla pomocou rampy so sklonom väčším ako menovitý sklon, musí sa použiť navijak. Pomocník potom môže bezpečne sledovať postup a pomáhať pri nakladaní.
- V prípade potreby sa môže použiť zdvíhacia plošina.
- Celková hmotnosť invalidného vozíka vrátane používateľa nesmie byť väčšia ako maximálna celková hmotnosť povolená pre rampu alebo zdvíhaciu plošinu.
- Invalidný vozík sa musí nakladať do vozidla s operadlom vo zvislej polohe, so spusteným zdvíhadlom sedadla a sedadlom vo vzpriamenej polohe (pozrite si časť *6.7 Jazda nahor a nadol svahmi, strana 83*).

VAROVANIE!
Riziko poranenia a poškodenia invalidného vozíka a vozidla
Ak sa invalidný vozík nakladá do vozidla pomocou rampy, ktorá presahuje menovitý sklon, hrozí riziko prevrátenia alebo nekontrolovaného pohybu invalidného vozíka.
- Invalidný vozík nakladajte do vozidla bez používateľa.
- Pomocník musí pomáhať pri nakladaní.
- Uistite sa, či všetci opatrovatelia presne pochopili, ako používať rampu a navijak.
- Uistite sa, či je navijak vhodný pre váš invalidný vozík.
- Používajte len vhodné body na pripútanie. Ako body na pripútanie nepoužívajte demontovateľné alebo pohyblivé súčasti invalidného vozíka.

VAROVANIE!
Riziko poranenia a poškodenia invalidného vozíka
Ak sa invalidný vozík musí do vozidla naložiť pomocou výťahu, hrozí, že zariadenie sa môže pohybovať nevypočítateľne a vypadnúť z výťahu.
- Pred nakladaním invalidného vozíka pomocou výťahu vypnite výrobok a odpojte buď zbernicový kábel od diaľkového ovládania, alebo batérie od systému.

1. Pri jazde alebo tlačení invalidného vozíka do prepravného vozidla použite vhodnú rampu.

8.3 Používanie invalidného vozíka ako sedadla vo vozidle

Nasledujúca časť sa netýka modelov a konfigurácií, ktoré sa nesmú používať ako sedadlo vo vozidle. Tieto modely a konfigurácie sú na invalidnom vozíku označené nasledujúcim štítkom:

VAROVANIE!
Riziko poranenia
Bezpečnostné zadržiavacie zariadenia sa musia používať len vtedy, keď používateľ invalidného vozíka váži minimálne 22 kg.
- Keď používateľ váži menej ako 22 kg, nepoužívajte invalidný vozík ako sedadlo vo vozidle.

POZOR!
Ak sa použije operadlo, ktoré nie je vhodné na prepravu cestujúcich, hrozí riziko poranenia.
- Operadlá s nastaviteľným sklonom, ktoré sa manuálne nastavujú pomocou automaticky aretovaného rýchlouvoľňovača, NIE sú schválené na prepravu cestujúcich.

POZOR!
Ak invalidný vozík nie je správne zabezpečený, keď sa používa ako sedadlo vo vozidle, hrozí riziko poranenia.
- Ak je to možné, používateľ by mal vždy opustiť invalidný vozík a použiť sedadlo a bezpečnostný pás vo vozidle.
- Invalidný vozík musí byť vždy ukotvený tak, aby bol otočený dopredu v plánovanom smere jazdy prepravného vozidla.
- Invalidný vozík musí byť vždy ukotvený podľa prevádzkovej príručky výrobcu invalidného vozíka a ukotvovacieho systému.
- Vždy odstráňte a zabezpečte všetky diely príslušenstva namontované na invalidnom vozíku, ako sú prvky na ovládanie bradou alebo stoly.
- Ak je invalidný vozík vybavený operadlom s nastaviteľným sklonom, operadlo sa musí nastaviť do vzpriamenej polohy.
- Úplne spustite zdvihnuté opierky nôh, ak sú namontované.
- Úplne spustite zdvíhadlo sedadla, ak je namontované.

POZOR!
Ak sa invalidný vozík, ktorý nie je vybavený utesnenými akumulátormi, prepravuje vo vozidle, hrozí riziko poranenia.
- Vždy používajte len utesnené akumulátory.

POZOR!
Riziko poranenia, ak akumulátory nie sú správne zabezpečené
- Akumulátorový pás zabezpečte bezpečnostnou svorkou (pozrite si časť *8. Špeciálne informácie o zmontovaní, strana 102*).

POZOR!
Riziko poranenia alebo poškodenia invalidného vozíka alebo prepravného vozidla, ak sú opierky nôh v zdvihnutej polohe, keď sa invalidný vozík používa ako sedadlo vo vozidle
- Vždy úplne spustite opierky nôh s nastaviteľnou výškou, ak sú namontované.

Invalidný vozík, ktorý sa má používať ako sedadlo v motorovom vozidle, musí byť vybavený miestami na pripevnenie, ktoré umožňujú ukotvenie v motorovom vozidle. V niektorých krajinách (napríklad v Spojenom kráľovstve) môže byť toto príslušenstvo zahrnuté v štandardnom rozsahu dodávky invalidného vozíka, v iných krajinách sa môže získať od spoločnosti Invacare ako voliteľná možnosť.

Tento invalidný vozík zodpovedá požiadavkám normy ISO 7176-19 a spolu s ukotvovacím systémom, ktorý bol skontrolovaný a schválený v súlade s normou ISO 10542, sa môže používať ako sedadlo vo vozidle. Prepravné vozidlo musí byť profesionálne prerobené tak, aby sa invalidný vozík mohol ukotviť. Ďalšie informácie vám poskytne výrobca vozidla.

Invalidný vozík bol podrobený nárazovému testu, v ktorom bol ukotvený v prepravnom vozidle v smere jazdy. Iné konfigurácie neboli testované. Figurína v nárazovom teste bola pripútaná panvovým bezpečnostným pásom a bezpečnostnými pásmi pre hornú časť tela. Musia sa používať oba typy bezpečnostných pásov, aby sa minimalizovalo riziko poranenia hlavy a hornej časti tela.

Spoločnosť Invacare testuje štvorbodový pripútavací systém od spoločnosti BraunAbility® Safety Systems.

– Ďalšie informácie o dodaní takéhoto systému pre vašu krajinu a váš typ vozidla vám poskytne spoločnosť BraunAbility. Informácie o pohotovostnej hmotnosti vášho invalidného vozíka nájdete v časti *11 Technické Údaje, strana 111*

Dôležité je, aby invalidný vozík, ktorý bol súčasťou zrážky pri dopravnej nehode, pred opätovným používaním skontroloval autorizovaný dodávateľ. Kotviace body invalidného vozíka sa nesmú meniť bez povolenia výrobcu.

8.3.1 Ukotvenie invalidného vozíka vo vozidle

Invalidný vozík je vybavený štyrmi pripútavacími bodmi. Na pripevnenie sa môžu použiť karabínky alebo popruhová slučka. Ak možno invalidný vozík používať ako sedadlo vo vozidle, tieto pripútavacie body sú označené symbolom zobrazeným vpravo.

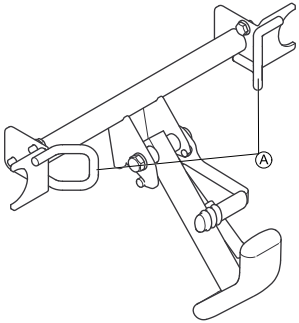

Vpredu (so zariadením na prekračovanie obrubníkov)

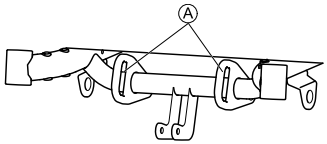

Vpredu (bez zariadenia na prekračovanie obrubníkov)

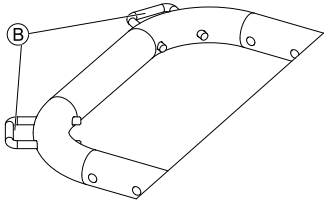

Fig. 8-2 Vzadu

1. Invalidný vozík pripevnite vpredu Ⓐ a vzadu Ⓑ pásmi pripútavacieho systému. Zariadenie na prekračovanie obrubníkov sa nemusí demontovať.
2. Invalidný vozík pripevnite napínacími pásmi podľa príručky výrobcu pripútavacieho systému.

8.3.2 Zaistenie používateľa v invalidnom vozíku

POZOR!
Ak používateľ nie je v invalidnom vozíku správne zabezpečený, hrozí riziko poranenia
- Aj keď je invalidný vozík vybavený polohovacím pásom, nie je to v prepravnom vozidle náhrada za riadny bezpečnostný pás vyhovujúci norme ISO 10542. Vždy používajte bezpečnostný pás inštalovaný v prepravnom vozidle.
- Bezpečnostné pásy musia byť v kontakte s telom používateľa. Nesmú byť zadržiavané vzdialené od tela používateľa dielmi invalidného vozíka, ako sú opierky rúk alebo kolesá.
- Bezpečnostné pásy musia byť čo najviac utiahnuté, nesmú však byť pre používateľa nepohodlné.
- Bezpečnostné pásy sa nesmú pri zapínaní skrútiť.
- Tretí ukotvovací bod pásu sedadla nesmie byť pripevnený priamo na podlahe vozidla, ale na jednom zo zvislých stĺpikov vozidla.

POZOR!
Riziko poranenia pri používaní invalidného vozíka ako sedadla vo vozidle, ak je opierka hlavy nesprávne nastavená alebo nie je nainštalovaná
Pri zrážke môže dôjsť k hyperextenzii šije.
- Opierka hlavy musí byť nainštalovaná. Opierky hlavy dodávané spoločnosťou Invacare pre tento invalidný vozík sú dokonale vhodné na používanie pri preprave.
- Opierka hlavy sa musí nastaviť podľa výšky ucha používateľa.

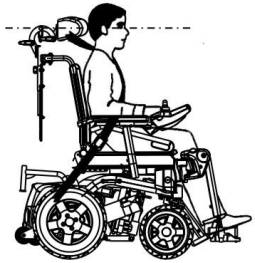

Fig. 8-3

Fig. 8-4

Pásy sedadla nesmú byť oddialené od tela používateľa dielmi invalidného vozíka, ako sú opierky rúk alebo kolesá.

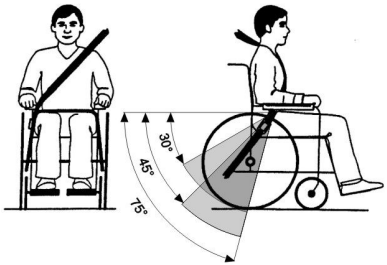

Fig. 8-5

Panvový pás sa musí umiestniť do priestoru medzi panvou a stehnami používateľa tak, aby neprekážal a nebol veľmi voľný. Ideálny uhol panvového pásu voči vodorovnej rovine je 45° až 75°. Maximálny povolený uhol je 30° až 75°. Uhol nesmie byť nikdy menší ako 30°.

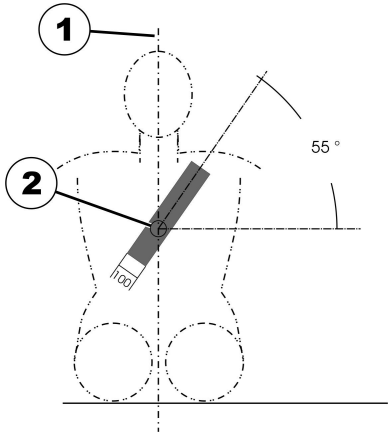

Fig. 8-6

Bezpečnostný pás inštalovaný v prepravnom vozidle sa musí použiť podľa obrázka vyššie.

1) Os tela

2) Stred hrudnej kosti

8.4 Preprava invalidného vozíka bez používateľa

POZOR!
Riziko poranenia
– Ak nie ste schopní invalidný vozík vo vozidle bezpečne pripevniť, spoločnosť Invacare odporúča, aby ste vozík neprepravovali.

Váš invalidný vozík sa môže bez obmedzení prepravovať po ceste, železnicou alebo letecky. Pravidlá jednotlivých dopravných spoločností však môžu obmedziť alebo zakázať

niektoré prepravné postupy. V každom jednotlivom prípade sa informujte u dopravnej spoločnosti.

- Pred prepravou invalidného vozíka musia byť motory zapojené a diaľkové ovládanie vypnuté.
  Spoločnosť Invacare dôrazne odporúča, aby ste okrem toho odpojili alebo vybrali akumulátory. Pozrite si časť Demontáž akumulátorov.
- Spoločnosť Invacare dôrazne odporúča pripevniť invalidný vozík o podlahu vozidla použitého na prepravu.

8.4.1 Príprava invalidného vozíka na prepravu bez používateľa

Pri príprave invalidného vozíka na prepravu postupujte takto:

1. Odmontujte opierky nôh (pozrite si kapitolu o opierkach nôh).
2. Demontujte akumulátorovú skriňu (nie je možné pre verzie so zadným plášťom a pevnými akumulátormi).
3. Skloňte operadlo dopredu.
4. Vyberte sedadlo, ak je to potrebné (nie je možné vo verziách so zadným plášťom a pevnými akumulátormi).

Pri zmontovaní invalidného vozíka postupujte v opačnom poradí krokov uvedených vyššie.

8.4.2 Demontáž skríň batérií

(nie je možná vo verziách so zadným plášťom a pevnými batériami)

1.

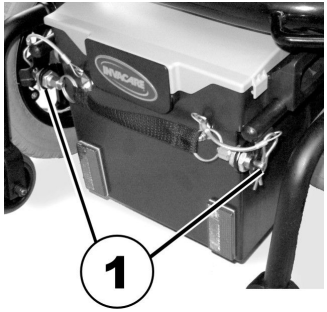

Vyberte zabezpečovaciu svorku (1) pása batérie.

2.

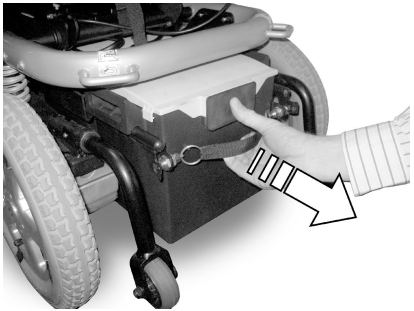

Pomocou pása potiahnite zadnú skriňu batérie dozadu. Poistný systém sa pritom automaticky otvorí.

3.

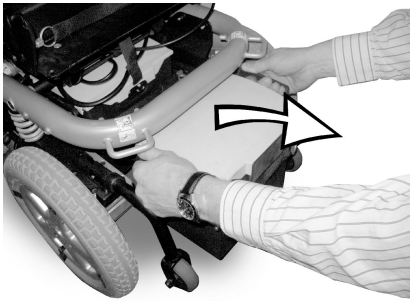

Vytiahnite skrine batérií za bočné rukoväte.

4.

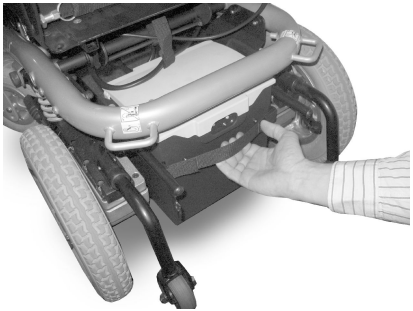

Pomocou pása potiahnite prednú skriňu batérie dozadu a vytiahnite ju za rukoväte.

8.4.3 Demontáž sedadla

(nie je možná vo verziách so zdvíhadlom)

! **Riziko poškodenia invalidného vozíka, ak sa sedadlo nebude dať bez prekážok zložiť alebo preklopiť dopredu**

– Najprv odmontujte opierky nôh.
– Príslušenstvo opierok nôh nesmie pri skladaní sedadla prekážať. V prípade potreby zmeňte sklon sedadla.

1.

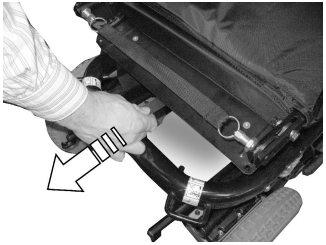

Odistite sedadlo (poistný pás sa nachádza vzadu pod sedadlom).

2.

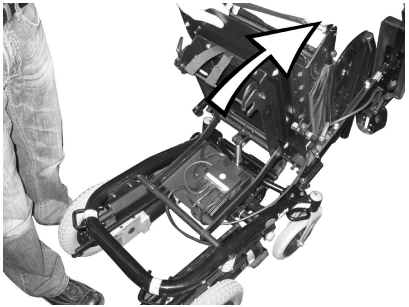

Vyklopte sedadlo nahor.

3.

Vytiahnite kábel diaľkového ovládania z elektronického systému.

4.

Vyberte sedadlo smerom nahor. V závislosti od typu môže sedadlo vážiť 16 až 23 kg. Ak je sedadlo veľmi ťažké a nemôžete ho sami zdvihnúť, požiadajte o pomoc ďalšiu osobu.

8.4.4 Zmontovanie invalidného vozíka

Pri zmontovaní invalidného vozíka postupujte v opačnom poradí krokov uvedených vyššie.

8.4.5 Špeciálne informácie o zmontovaní

(Kroky č. 6 – 8 nie sú možné pre verzie so zadným plášťom a pevnými batériami)

1.

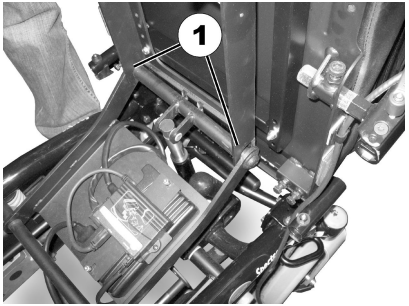

Pri zmontovaní sa vodiace vidlice sedadla (1) musia umiestniť presne na výstuhu v prednej časti.

2.

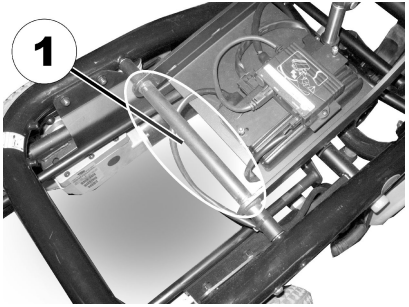

V priestore okolo zadnej výstuhy (1) sa nesmú nachádzať žiadne káble, aby sa nepoškodili.

3.

Kábel diaľkového ovládania umiestnite pod držiak sedadla a zapojte ho do elektronického systému.

4. Sklopte sedadlo. Pri zachytení sa musí ozvať zvuk.

POZOR!
Ak sa poistný systém sedadla úplne nezachytí, hrozí nebezpečenstvo poranenia.
– Skontrolujte, či sa poistný systém správne zachytil. Sedadlo pritom potiahnite nahor. Musí byť úplne nepohyblivé.

5. Ak je operadlo vybavené elektrickým sklápacím systémom, motor pripevnite naspäť na zadný stĺpik.

POZOR!
Ak sa svorník strmeňa motora elektrického sklápacieho systému správne nezabezpečí, hrozí riziko poranenia.
Nesprávne zabezpečený svorník môže vypadnúť a operadlo sa môže neočakávane sklopiť dozadu a spôsobiť poranenia.
– Dôkladne skontrolujte, že ste zasunuli svorku R a svorník strmeňa je správne zaistený. Svorka musí tesne priliehať na svorník. Pozrite si obrázky nižšie:

Fig. 8-7

6.

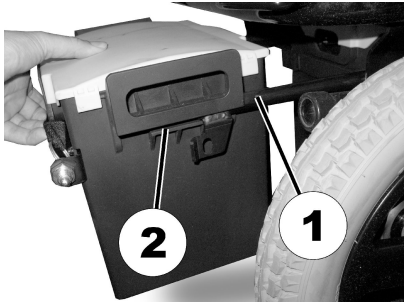

Pri vkladaní skríň batérií sa musí zaručiť, že vodiace tyče (1) presne zapadnú do vodiacich kanálov (2), ktoré sa nachádzajú na strane skríň batérií, a nie sú pod nimi.

7. Najprv umiestnite prednú skriňu batérie na vodiace tyče a zostavu zatlačte dnu.

Po zmontovaní invalidného vozíka sa musí overiť, že poistný systém na zadnej skrini batérie sa úplne zaistil. Skontrolujte správne osadenie poistných čapov. Skontrolujte aj zdroj napájania. Zapnite invalidný vozík na diaľkovom ovládaní. Ak elektrický invalidný vozík nie je pripravený na jazdu, skontrolujte, či bola skriňa batérie správne namontovaná.

8.

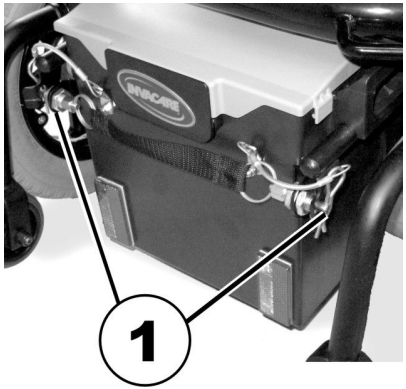

Pás batérie zaistite zabezpečovacou svorkou (1).

9 Údržba

9.1 Úvod do údržby

Termín údržba znamená všetky úlohy vykonávané s cieľom zaručiť, že zdravotnícke zariadenie je v dobrom pracovnom stave a pripravené na určené použitie. Údržba zahŕňa rôzne oblasti, ako je každodenná starostlivosť a čistenie, kontroly, úlohy opráv a renovácia.

Vozík si nechajte raz do roka prezrieť u autorizovaného dodávateľa produktov spoločnosti Invacare, aby sa udržala bezpečnosť jazdy a spôsobilosť na jazdu.

9.2 Kontroly

V nasledujúcej tabuľke je uvedený zoznam kontrol, ktoré musí používateľ vykonávať, a intervaly týchto kontrol. Ak invalidný vozík neprejde jednou z kontrol, pozrite si označenú kapitolu alebo sa obráťte na autorizovaného dodávateľa produktov spoločnosti Invacare. Podrobnejší zoznam kontrol a pokyny na údržbu nájdete v servisnej príručke pre toto zariadenie, ktorú získate od spoločnosti Invacare. Táto príručka je však určená na používanie pre vyškolených a autorizovaných servisných technikov a opisujú sa v nej úlohy, ktoré nemá vykonávať používateľ.

9.2.1 Pred každým použitím invalidného vozíka

Položka	Kontrola	Ak kontrola nebola úspešná
Skrutkové spoje	Skontrolujte pevnosť všetkých spojov, napríklad operadlá a kolesá.	Obráťte sa na svojho dodávateľa.
Signalizačný klaksón	Skontrolujte správnu funkciu.	Obráťte sa na svojho dodávateľa.
Systém svetiel	Skontrolujte všetky svetlá, ako sú smerovky, predné svetlá a zadné svetlá, či fungujú správne.	Obráťte sa na svojho dodávateľa.
Poistný systém skrine akumulátora	Skontrolujte poistný systém skrine akumulátora, aby sa zaručilo, že funguje správne. Poistné čapy musia byť úplne zachytené v určených otvoroch (pozrite si kapitolu *8.4 Preprava invalidného vozíka bez používateľa, strana 97*).	Obráťte sa na svojho dodávateľa.
Akumulátory	Akumulátory musia byť nabité. Opis indikátora stavu nabitia akumulátora nájdete v používateľskej príručke dodanej s diaľkovým ovládaním.	Nabite akumulátory (pozrite si kapitolu *7.2.3 Nabíjanie akumulátorov, strana 88*).

9.2.2 Každý týždeň

Položka	Kontrola	Ak kontrola nebola úspešná
Opierky rúk/bočné diely	Skontrolujte, či sú opierky rúk pevne pripevnené v držiakoch a nekývajú sa.	Utiahnite skrutky alebo upínacie páčky, ktoré držia opierky rúk (pozrite si kapitolu *5.2 Možnosti nastavenia diaľkového ovládania, strana 34*). Obráťte sa na svojho dodávateľa.
Pneumatiky (nafukovacie)	Skontrolujte, či pneumatiky nie sú poškodené.	Obráťte sa na svojho dodávateľa.
	Skontrolujte, či sú pneumatiky nahustené na správny tlak.	Nahustite pneumatiky na správny tlak (pozrite si kapitoly *9.3 Kolesá a pneumatiky, strana 105* a *11 Technické Údaje, strana 111*).
Pneumatiky (odolné proti prerazeniu)	Skontrolujte, či pneumatiky nie sú poškodené.	Obráťte sa na svojho dodávateľa.
Stabilizátory proti prevráteniu	Skontrolujte, či sú stabilizátory proti prevráteniu pevne pripevnené a nekývajú sa. Skontrolujte, či sú pružinové svorky stabilizátorov proti prevráteniu v dobrom stave a správne zabezpečujú stabilizátory proti prevráteniu.	Obráťte sa na svojho dodávateľa.

9.2.3 Mesačne

Položka	Kontrola	Ak kontrola nebola úspešná
Všetky čalúnené diely	Kontrola poškodenia a opotrebovania.	Obráťte sa na svojho dodávateľa.
Oddeliteľné opierky nôh	Skontrolujte, sa opierky nôh dajú bezpečne pripevniť a uvoľňovací mechanizmus správne funguje.	Obráťte sa na svojho dodávateľa.
	Skontrolujte, či všetky možnosti nastavenia správne fungujú.	Obráťte sa na svojho dodávateľa.
Samonastavovacie kolesá	Skontrolujte, či sa samonastavovacie kolesá voľne otáčajú a zatáčajú.	Obráťte sa na svojho dodávateľa.
Hnacie kolesá	Skontrolujte, sa hnacie kolesá otáčajú bez kolísania. Táto kontrola sa najjednoduchšie vykoná tak, niekto stojí za invalidným vozíkom a hnacie kolesá, keď sa od danej osoby s vozíkom vzďaľujete.	Obráťte sa na svojho dodávateľa.
Elektronika a konektory	Skontrolujte všetky káble, či nie sú poškodené, a všetky spojovacie konektory, či sú spoľahlivo zapojené.	Obráťte sa na svojho dodávateľa.

9.3 Kolesá a pneumatiky

Riešenie poškodenia kolies

V prípade poškodeného kolesa sa obráťte na svojho dodávateľa. Z bezpečnostných dôvodov si koleso neopravujte sami ani ho nenechajte opravovať neautorizovaným osobám.

Riešenie problémov s nafukovacími pneumatikami

! **Riziko poškodenia pneumatiky a obruče**
Nikdy nejazdite s príliš nízkym tlakom v pneumatikách. Mohlo by to viesť k poškodeniu pneumatiky.
V prípade nadmerného tlaku v pneumatikách by mohlo dôjsť k poškodeniu obruče.
– Nahustite pneumatiky na odporúčaný tlak.

ℹ Tlak v pneumatikách skontrolujte pomocou tlakomeru.

Každý týždeň skontrolujte, či sú pneumatiky nahustené na správny tlak. Pozrite si kapitolu *9.2 Kontroly, strana 103*.

Informácie o odporúčanom tlaku sú uvedené na pneumatike/obruči, prípadne sa obráťte na spoločnosť Invacare. Tabuľku prevodov nájdete nižšie.

psi	bar
22	1,5
23	1,6
25	1,7
26	1,8
28	1,9
29	2,0
30	2,1
32	2,2
33	2,3
35	2,4
36	2,5
38	2,6
39	2,7
41	2,8
44	3,0

9.4 Krátkodobé uskladnenie

Pre prípad zistenia vážnej poruchy je v invalidnom vozíku zabudovaných viacero zabezpečovacích mechanizmov, ktoré vozík ochránia. Napájací modul zabraňuje jazde invalidného vozíka.

Keď sa invalidný vozík dostane do takéhoto stavu a počas čakania na opravu:

1. Vypnite napájanie.
2. Odpojte akumulátory.
   V závislosti od modelu invalidného vozíka môžete vybrať akumulátorovú súpravu alebo odpojiť akumulátory od napájacieho modulu. Pozrite si príslušnú kapitolu o odpojení akumulátorov.
3. Obráťte sa na svojho dodávateľa.

9.5 Dlhodobé uskladnenie

Ak sa invalidný vozík dlhšiu dobu nepoužíva, musíte ho pripraviť na uskladnenie, aby sa zaručila dlhšia životnosť invalidného vozíka a akumulátorov.

Uskladnenie invalidného vozíka a akumulátorov

- Odporúčame skladovať invalidný vozík pri teplote 15 °C, neskladovať v prostredí s mimoriadne vysokými a nízkymi extrémnymi teplotami, aby sa zaručila dlhá prevádzková životnosť výrobku a akumulátorov.
- Súčasti sú testované a schválené pre širšie teplotné rozsahy, ako je uvedené nižšie:
  – Povolený teplotný rozsah na skladovanie invalidného vozíka je –40 °C až 65 °C.
  – Povolený teplotný rozsah na skladovanie akumulátorov je –25 °C až 65 °C.

- Akumulátory sa vybíjajú, aj keď sa nepoužívajú. Najlepší postup je odpojenie akumulátorového napájania od napájacieho modulu, ak sa invalidný vozík skladuje dlhšie ako dva týždne. V závislosti od modelu invalidného vozíka môžete vybrať akumulátorovú súpravu alebo odpojiť akumulátory od napájacieho modulu. Pozrite si príslušnú kapitolu o odpojení akumulátorov. V prípade pochybností, ktorý kábel sa má odpojiť, sa obráťte na dodávateľa.
- Akumulátory musia byť pred každým uskladnením úplne nabité.
- Ak sa invalidný vozík skladuje dlhšie ako štyri týždne, raz za mesiac akumulátory skontrolujte a v prípade potreby dobite (skôr ako indikátor signalizuje, že akumulátor je dopoly nabitý), aby sa predišlo poškodeniu.
- Skladujte v suchom, dobre vetranom prostredí chránenom pred vonkajšími vplyvmi.
- Nafukovacie pneumatiky mierne prehustite.
- Invalidný vozík umiestnite na podlahovú krytinu, ktorá sa pri kontakte s gumou pneumatiky neodfarbí.

Príprava invalidného vozíka na použitie

- Znovu pripojte akumulátorové napájanie k napájaciemu modulu.
- Akumulátory sa musia pred použitím nabiť.
- Invalidný vozík si nechajte skontrolovať autorizovaným dodávateľom produktov spoločnosti Invacare.

9.6 Čistenie a dezinfekcia

9.6.1 Všeobecné bezpečnostné informácie

POZOR!
Riziko kontaminácie
– Chráňte sa a používajte vhodné ochranné vybavenie.

POZOR!
Riziko zásahu elektrickým prúdom a poškodenia výrobku
– V prípade potreby vypnite zariadenie a odpojte ho od sieťového napájania.
– Pri čistení elektronických komponentov vezmite do úvahy triedu ochrany pred prienikom vody.
– Dbajte na to, aby na zástrčku ani sieťovú zásuvku nestriekala voda.
– Nedotýkajte sa sieťovej zásuvky mokrými rukami.

DÔLEŽITÉ!
Nesprávne tekutiny alebo metódy môžu výrobok poškodiť.
- Všetky použité čistiace a dezinfekčné prostriedky musia byť účinné, navzájom kompatibilné a musia chrániť materiály, na čistenie ktorých sa používajú.
- Nikdy nepoužívajte korozívne tekutiny (zásady, kyseliny a pod.) ani abrazívne čistiace prostriedky. Ak v pokynoch na čistenie nie je uvedené inak, odporúčame používať bežný čistiaci prostriedok do domácnosti, napríklad tekutý prostriedok na umývanie riadu.
- Nikdy nepoužívajte rozpúšťadlo (celulózové riedidlo, acetón a pod.), ktoré mení štruktúru plastu alebo rozpúšťa pripevnené štítky.
- Skôr než začnete výrobok znova používať, vždy skontrolujte, či je úplne suchý.

Pri čistení a dezinfekcii v klinickom prostredí alebo v prostredí, v ktorom sa poskytuje dlhodobá zdravotná starostlivosť, postupujte rovnako ako v domácnosti.

9.6.2 Intervaly čistenia

DÔLEŽITÉ!
Pravidelné čistenie a dezinfekcia zaručujú bezproblémovú prevádzku, predlžujú životnosť výrobku a zabraňujú kontaminácii.
Výrobok čistite a dezinfikujte
- pravidelne počas jeho používania,
- pred vykonaním servisu a po ňom,
- po kontakte s telesnými tekutinami,
- pred používaním s novým používateľom.

9.6.3 Čistenie

DÔLEŽITÉ!
- Výrobok sa nesmie čistiť v automatických čistiarňach, pomocou vysokotlakového čistiaceho zariadenia ani parou.

DÔLEŽITÉ!
Nečistoty, piesok a morská voda môžu poškodiť ložiská a oceľové diely môžu zhrdzavieť, ak sa naruší ich povrch.
- Invalidný vozík vystavujte piesku a morskej vode len na krátky čas a po každej prechádzke po pláži ho vyčistite.
- Keď je invalidný vozík znečistený, poutierajte nečistoty čo najskôr navlhčenou utierkou a dosucha ho poutierajte.

1. Demontujte všetky nainštalované voliteľné zariadenia (len voliteľné zariadenie, ktoré nevyžaduje nástroje).
2. Jednotlivé diely utrite tkaninou alebo vyčistite mäkkou kefou, bežnými čistiacimi prostriedkami do domácnosti (pH = 6 – 8) a teplou vodou.
3. Diely opláchnite teplou vodou.
4. Diely utrite dôkladne dosucha suchou tkaninou.

Na odstránenie drobných škrabancov a obnovenie lesku natretých kovových povrchov sa môže použiť leštidlo a jemný vosk na autá.

Čistenie čalúnenia

Na čistenie čalúnenia si pozrite pokyny na štítkoch na sedadle, vankúši a kryte operadla.

9.6.4 Dezinfekcia

Informácie o odporúčaných dezinfekčných prostriedkoch a metódach nájdete na stránke https://vah-online.de/en/for-users.

1. Všetky bežne dostupné povrchy utrite mäkkou tkaninou a bežným dezinfekčným prostriedkom do domácnosti.
2. nechajte výrobok vyschnúť na vzduchu.

10 Po používaní

10.1 Opätovné použitie

Tento výrobok je vhodný na opätovné použitie. Skôr než bude produkt opätovne používať nový používateľ, vykonajte nasledujúce kroky:

- Prehliadka podľa servisného plánu. Pozrite si servisnú príručku, ktorú poskytla spoločnosť Invacare.
- Čistenie a dezinfekcia. Pozrite si časť *9 Údržba, strana 103*
- Prispôsobenie pre nového používateľa. Pozrite si časť *5 Nastavenie, strana 33*.

Dbajte na to, aby ste s výrobkom odovzdali aj používateľskú príručku.

Ak sa zistí akékoľvek poškodenie alebo porucha, výrobok nepoužívajte.

10.2 Likvidácia

VAROVANIE!
Ohrozenie životného prostredia
Zariadenie obsahuje akumulátory.
Výrobok môže obsahovať látky, ktoré môžu byť nebezpečné pre životné prostredie, ak sa likvidujú na miestach (skládkach), ktoré nie sú v súlade s právnymi predpismi.
– Akumulátory NELIKVIDUJTE spolu s bežným domácim odpadom.
– Akumulátory sa MUSIA zaniesť na vhodné zberné miesto. Vrátenie akumulátorov vyžaduje zákon a je bezplatné.
– Likvidujte len vybité akumulátory.
– Pred likvidáciou prikryte svorky lítiových akumulátorov.
– Ďalšie informácie o type akumulátora nájdete na štítku akumulátora alebo v časti *11 Technické Údaje, strana 111*

Správajte sa zodpovedne voči životnému prostrediu a výrobok na konci životnosti recyklujte prostredníctvom zariadenia na recykláciu.

Rozoberte výrobok a jeho súčasti, aby bolo možné rôzne materiály separovať a samostatne recyklovať.

Likvidácia a recyklácia použitých výrobkov a obalov musia byť v súlade so zákonmi a nariadeniami týkajúcimi sa manipulácie s odpadom v jednotlivých krajinách. Informácie vám poskytne miestna spoločnosť odpadového hospodárstva.

11 Technické Údaje

11.1 Technické údaje

Technické údaje uvedené v tomto dokumente platia pre štandardnú konfiguráciu alebo predstavujú maximálne dosiahnuteľné hodnoty. Môžu sa zmeniť, ak sa pridá príslušenstvo. Presné údaje o zmenách týchto hodnôt sú uvedené v častiach týkajúcich sa jednotlivého príslušenstva.

Upozorňujeme, že v niektorých prípadoch sa merané hodnoty môžu líšiť až o ± 10 mm.

Prípustné prevádzkové a skladovacie podmienky	
Prevádzkový teplotný rozsah podľa normy ISO 7176-9:	• –25 °C až +50 °C
Odporúčaná skladovacia teplota:	• 15 °C
Teplotný rozsah pri skladovaní podľa normy ISO 7176-9:	• –25 °C až +65 °C s akumulátormi • –40 °C až +65 °C bez akumulátorov

Elektrický systém	
Motory	• 2 x 250 W • 2 x 340 W (Heavy Duty)
Akumulátory	• 2 x 12 V/50 Ah (C20), utesnené/AGM • 2 x 12 V/40 Ah (C20), utesnené/gélové • 2 x 12 V/50 Ah (C20) utesnené/gélové (verzia so zadným plášťom a pevným zásobníkom na akumulátory)
Hlavná poistka	• Pásková 50 A poistka pre každú skriňu na akumulátor
Stupeň ochrany	IPX4[1]

Nabíjacie zariadenie	
Výstupný prúd	• 8 A ± 8 % • 10 A
Výstupné napätie	• 24 V, menovité (12 článkov)

Pneumatiky na hnacích kolesách	
Typ pneumatík	• 317 (12½" x 2¼"), nafukovacie alebo plné
Tlak v pneumatikách	Odporúčaný maximálny tlak v pneumatikách v baroch alebo kPa je vyznačený na bočnej stene pneumatiky alebo na obruči. Ak je uvedených viac hodnôt, platí najmenšia hodnota v príslušných jednotkách. (Povolená odchýlka = –0,3 baru, 1 bar = 100 kPa)

Pneumatiky na samonastavovacích kolesách	
Typy pneumatík	• 200 x 45, plné • 200 x 50, plné • 230 x 60 (2,80/2,50-4), nafukovacie alebo plné
Tlak v pneumatikách	Odporúčaný maximálny tlak v pneumatikách v baroch alebo kPa je vyznačený na bočnej stene pneumatiky alebo na obruči. Ak je uvedených viac hodnôt, platí najmenšia hodnota v príslušných jednotkách. (Povolená odchýlka = –0,3 baru, 1 bar = 100 kPa)

Jazdné vlastnosti		
Rýchlosť		• 3 km/h • 6 km/h • 10 km/h
Minimálna brzdná vzdialenosť		• 500 mm (3 km/h) • 1 000 mm (6 km/h) • 2 100 mm (10 km/h)
Menovitý uhol sklonu[2]		
	bez zdvíhadla sedadla	• 10° (18 %) podľa údajov výrobcu s užitočným zaťažením 130 kg, uhlom sedadla 4°, uhlom zadného operadla 20°
	so zdvíhadlom sedadla	• 6° (10,5 %) podľa údajov výrobcu s užitočným zaťažením 130 kg, uhlom sedadla 4°, uhlom zadného operadla 20°
Maximálna zjazdná výška prekážky		• 60 mm (100 mm so zariadením na prekračovanie obrubníkov)
Priemer otáčania		• 1 600 mm (bez zdvíhadla sedadla) • 1 630 mm (so zdvíhadlom sedadla)
Šírka otáčania		• 1 250 mm
Šírka otočenia okolo osi		• 1450 mm • 1 600 mm (Heavy Duty)
Dojazd podľa normy ISO 7176-4[3]		• 30 km (akumulátory s kapacitou 50 Ah) • 25 km (akumulátory s kapacitou 40 Ah)

Rozmery podľa normy ISO 7176-15	Typ sedadla		
	Pevné sedadlo	Modulite	
		Standard	HD
Celková výška (bez zdvíhadla sedadla)	• 1 050 mm	• 930 mm (jednodielna doska sedadla) • 960 – 1 060 mm (teleskopický rám sedadla, pohyblivá doska zadného operadla)	• 1 080 mm (teleskopický rám sedadla)
Celková výška (so zdvíhadlom sedadla)	• 1 060 – 1 360 mm	• 960 – 1 395 mm (teleskopický rám sedadla, pohyblivá doska zadného operadla)	• 1 095 – 1 395 mm (teleskopický rám sedadla)
Maximálna celková šírka (súčasť s najväčšou šírkou v zátvorkách)	• 590 mm (samonastavovacie koleso 200 x 45) • 600 mm (merané od vonkajšieho okraja opierok rúk pri šírke sedadla 39) • 620 mm (samonastavovacie koleso 230 x 60) • 640 mm (merané od vonkajšieho okraja opierok rúk pri šírke sedadla 43)	• 620 mm (samonastavovacie koleso 230 x 60) • 640 mm (merané od vonkajšieho okraja opierok rúk pri šírke sedadla 48) • 690 mm (merané od vonkajšieho okraja opierok rúk pri šírke sedadla 53)	• 690 mm (merané od vonkajšieho okraja opierok rúk pri šírke sedadla 53) • 710 mm (merané od vonkajšieho okraja opierok rúk pri šírke sedadla 55)
Celková dĺžka (vrátane štandardných opierok nôh)	• 1 160 mm (bez zdvíhadla sedadla) • 1 210 mm (so zdvíhadlom sedadla)		

Rozmery podľa normy ISO 7176-15	Typ sedadla		
	Pevné sedadlo	Modulite	
		Standard	HD
Celková dĺžka (bez štandardných opierok nôh)	• 820 mm (bez zdvíhadla sedadla) • 840 mm (so zdvíhadlom sedadla)		
Dĺžka po zložení	• 755 mm	• 800 mm	
Šírka po zložení	• 625 mm	• 620 mm	
Výška po zložení	• 530 mm	• 715 mm	
Svetlá výška	• 60 mm		
Výška sedadla[4]	• 460 mm (bez zdvíhadla sedadla) • 480 – 780 mm (so zdvíhadlom sedadla)	• 450 mm (bez zdvíhadla sedadla)	
		• 450 – 750 mm (so zdvíhadlom sedadla)	• 465 – 765 mm (so zdvíhadlom sedadla)
Šírka sedadla (rozsah nastavenia opierok rúk v zátvorkách)	• 430 mm (440 – 480 mm[5]) • 390 mm (400 – 440 mm[5]) • 330 mm (340 – 370 mm[5])	• 380 mm (380 – 430 mm[5]) • 430 mm (430 – 480 mm[5]) • 480 mm (480 – 530 mm[5]) • 530 mm (530 – 580 mm[5])	• 530 mm (530 – 580 mm[5]) • 550 mm (550 – 600 mm[5])
Hĺbka sedadla	• 300/330/350/380/ 440/480 mm	• 410 – 510 mm	• 510 – 580 mm

Rozmery podľa normy ISO 7176-15	Typ sedadla		
	Pevné sedadlo	Modulite	
		Standard	HD
Výška zadného operadla[4]	• 430/570 mm	• 480/540 mm (preklopené dozadu) • 560 – 660 mm (teleskopický rám sedadla, pohyblivá doska zadného operadla)	• 540 mm (preklopené dozadu)
Hrúbka čalúnenia sedadla	• 70 mm	• 50/75/100 mm	• 90 mm
Uhol zadného operadla[6]	• 90° ... 120° (elektrické) • 90°... 112° (manuálne)		
Výška opierok rúk	• 190 – 320 mm	• 245 – 310/295 – 360 mm (teleskopický rám sedadla s opierkami rúk v tvare T)	
		• 230 – 360 mm (opierka ruky s automatickým nastavením/vyklápacia opierka ruky)	-
		• 275 – 340/ 325 – 390 mm (jednodielna doska sedadla s opierkami rúk v tvare T)	-
HÍbka opierky ruky[7]	• 375 mm	• 325 mm	

Rozmery podľa normy ISO 7176-15	Typ sedadla		
	Pevné sedadlo	Modulite	
		Standard	HD
Vodorovné umiestnenie nápravy[8]	• 35 mm	• 140 mm	
Uhol sedadla, elektrické nastavovanie	• 0° až +20° (bez zdvíhadla sedadla) • 0° až +28° (zdvíhadlo sedadla)[6]	• 0° až +20° (bez zdvíhadla sedadla) • 0° až +30° (s posunutím ťažiska)[6]	
Uhol sedadla, manuálne nastavovanie	• 0°…+20°		
Uhol sedadla, pevný	-	• 4°	

Stúpačky a opierky nôh		Typ sedadla	
Typ		Pevné sedadlo	Modulite/ Modulite HD
Junior 70	Dĺžka	• 200 – 250 mm	-
	Uhol	• 70°	-
Mini 90	Dĺžka	• 200 – 250 mm	-
	Uhol	• 90°	-
Standard 70	Dĺžka	• 320 – 390 mm	-
	Uhol	• 70°	-

Stúpačky a opierky nôh		Typ sedadla	
Typ		**Pevné sedadlo**	**Modulite/ Modulite HD**
Standard 80	Dĺžka Uhol	• 350 – 450 mm • 80°	
Vari F	Dĺžka Uhol	• 290 – 460 mm • 70° – 0°	
Vari A	Dĺžka Uhol	• 290 – 460 mm • 70° – 0°	
ADE (elektrické)	Dĺžka Uhol	• 290 – 460 mm • 80° – 0°	
S možnosťou nastavenia uhla (manuálne)	Dĺžka Uhol	• 340 – 440 mm • 50 - 65°	- -
S možnosťou nastavenia výšky (manuálne)	Dĺžka Uhol	• 350 – 450 mm • 70° – 0°	

Hmotnosť[9]	Pevné sedadlo	Modulite/Modulite HD
Pohotovostná hmotnosť (bez zdvíhadla sedadla)	• 91 kg	• 98 kg
Pohotovostná hmotnosť (so zdvíhadlom sedadla)	• 123 kg	• 130 kg

Hmotnosť súčastí	Modulite/Modulite HD/pevné sedadlo
Jednotka sedadla	• približne 23 kg
Kostra	• približne 45 kg
Akumulátory	• každý akumulátor približne 15 kg

Užitočné zaťaženie	Pevné sedadlo	Modulite/Modulite HD
Max. užitočné zaťaženie	• 60 kg (hĺbka sedadla 30) • 65 kg (hĺbka sedadla 33) • 70 kg (hĺbka sedadla 35) • 75 kg (hĺbka sedadla 38) • 130 kg (hĺbka sedadla 44) • 130 kg (hĺbka sedadla 48)	• 130 kg • 160 kg (Heavy Duty)

Zaťaženie nápravy	
Maximálne zaťaženie prednej nápravy	• 110 kg • 135 kg (Heavy Duty)
Maximálne zaťaženie zadnej nápravy	• 140 kg • 160 kg (Heavy Duty)

1 Klasifikácia IPX4 znamená, že elektrický systém je chránený proti rozstrekovanej vode.

2 Statická stabilita podľa normy ISO 7176-1 = 9° (15,8 %)

Dynamická stabilita podľa normy ISO 7176-2 = 6° (10,5 %)

3 Poznámka: Dojazd invalidného vozíka je významne ovplyvnený vonkajšími faktormi, ako je nastavenie rýchlosti vozíka, stav nabitia akumulátorov, teplota prostredia, reliéf miestneho terénu, vlastnosti povrchu cesty, tlak v pneumatikách, hmotnosť používateľa, spôsob jazdy a používanie batérií na svietenie, servopohon atď.

Uvedené hodnoty sú maximálne teoreticky dosiahnuteľné hodnoty merané podľa normy ISO 7176-4.

4 Merané bez čalúnenia sedadla

5 Šírka nastaviteľná pomocou nastavenia bočného panela

6 Keď sa zdvíhadlo sedadla zdvihne nad určitý bod, sedadlo a zadné operadlo možno nastaviť len v celkovom uhle maximálne 15°.

7 Vzdialenosť medzi základnou rovinou zadného operadla a najprednejšou súčasťou zostavy opierky ruky

8 Vodorovná vzdialenosť nápravy kolies od miesta pretínania základných rovín zaťaženého sedadla a zadného operadla

9 Skutočná pohotovostná hmotnosť závisí od príslušenstva, s ktorým bol invalidný vozík dodaný. Každý invalidný vozík Invacare sa pred expedovaním zo závodu váži. Zistenú pohotovostnú hmotnosť (vrátane akumulátorov) nájdete na výrobnom štítku.

12 Servis

12.1 Vykonané kontroly

Pečiatka a podpis potvrdzujú, že všetky práce uvedené v pláne kontrol v rámci pokynov na servis a opravy boli správne vykonané. Zoznam kontrol, ktoré sa majú vykonať, nájdete v servisnej príručke, ktorá je k dispozícii od spoločnosti Invacare.

Kontrola pri dodaní	**Kontrola po 1. roku**
Pečiatka autorizovaného dodávateľa/dátum/podpis	Pečiatka autorizovaného dodávateľa/dátum/podpis
Kontrola po 2. roku	**Kontrola po 3. roku**
Pečiatka autorizovaného dodávateľa/dátum/podpis	Pečiatka autorizovaného dodávateľa/dátum/podpis

Kontrola po 4. roku	Kontrola po 5. roku
Pečiatka autorizovaného dodávateľa/dátum/podpis	Pečiatka autorizovaného dodávateľa/dátum/podpis

Poznámky

Obchodné spoločnosti Invacare

Eastern Europe, Middle East & CIS:
Invacare EU Export
Am Achener Hof 8
D-88316 Isny
Tel: (49) (0)7562 700 397
eu-export@invacare.com
www.invacare-eu-export.com

Výrobca:

Invacare Deutschland GmbH
Kleiststraße 49
D-32457 Porta Westfalica
Germany

1601920-Z 2020-01-09

Making Life's Experiences Possible®

Yes, you can.