Seeria Invacare® Bora/Spectra XTR

et Elektriratastool
Kasutusjuhend

CE

See kasutusjuhend TULEB anda toote kasutajale.
ENNE toote kasutamist lugege kasutusjuhendit ja hoidke see alles, et saaksite seda ka edaspidi kasutada.

INVACARE®

Yes, you can.®

© 2020 Invacare Corporation
Kõik õigused on kaitstud. Juhendi või selle osade uuesti avaldamine, kopeerimine või muutmine on ilma Invacare'i eelneva kirjaliku loata keelatud. Kaubamärke tähistavad sümbolid ™ ja ®. Kui ei ole teisiti märgitud, kuuluvad kõik kaubamärgid või nende litsentsid ettevõttele Invacare Corporation või Invacare Corporationi tütarettevõtetele.
Making Life's Experiences Possible on USA-s registreeritud kaubamärk.
BraunAbility on ettevõtte BraunAbility registreeritud kaubamärk.

Sisukord

1 Üldine. 7
1.1 Sissejuhatus 7
1.2 Selles juhendis kasutatavad sümbolid 7
1.3 Vastavus 7
1.3.1 Tootespetsiifilised standardid 8
1.4 Kasutatavus 8
1.5 Garantiiteave 8
1.6 Kasutusiga 9
1.7 Vastutuse piirang 9

2 Turvalisus. 10
2.1 Üldised ohutusjuhised 10
2.2 Elektrisüsteemi ohutusteave 13
2.3 Elektromagnetilise ühilduvuseohutusnõuded 14
2.4 Ohutusteave sõitmise ja vabakäigurežiimi kohta 15
2.5 Hooldusega seotud ohutusteave 18
2.6 Ohutusteave liikumisvahendile tehtavate muudatuste ja modifitseerimiste kohta 18
2.7 Tõstemehhanismiga ratastoolide ohutusteave 20

3 Toote ülevaade 22
3.1 Sihtotstarve 22
3.2 Näidustused 22
3.3 Tüübi klassifikatsioon 22
3.4 Tootel olevad sildid 22
3.5 Ratastooli põhiosad 25
3.6 Kasutajasisendid 25
3.7 Tõstemehhanism 25

4 Lisaseadmed. 27
4.1 Kinnitusrihmad 27
4.1.1 Kinnitusrihmade tüübid 27
4.1.2 Kinnitusrihma õigesse asendisse reguleerimine 28
4.2 Kepihoidiku kasutamine 28
4.3 KLICKfixi adapteri kasutamine 28
4.4 Pagasiraami reguleerimine või eemaldamine 29

5 Ettevalmistamine 30
5.1 Üldine teave seadistamise kohta 30
5.2 Puldi reguleerimisvõimalus. 31
5.2.1 Puldi reguleerimine kasutaja käe pikkuse järgi. 32
5.2.2 Puldi kõrguse reguleerimine 32
5.2.3 Puldi kõrguse reguleerimine (ainult liikuvate pulditugede puhul) 32
5.2.4 Puldi nihke reguleerimine 32
5.2.5 Puldi asendi reguleerimine 33
5.2.6 Puldi pööramine küljele 33
5.3 Firm istmekomplekti reguleerimisvõimalused 33
5.3.1 Käetugede kõrguse määramine 33
5.3.2 Käetugede laiuse reguleerimine 34
5.4 Nucleuse keskosa hoidiku reguleerimisvõimalused 34
5.4.1 Nucleuse keskosa hoidiku reguleerimine 35
5.4.2 Nucleuse keskosa hoidiku kõrguse reguleerimine. 35
5.4.3 Juhtkangi/ekraani asendi reguleerimine Nucleuse keskosa hoidikul 35
5.5 Käsitsi lõugjuhtimise reguleerimine 37
5.5.1 Jäsemete juhtkangi reguleerimine 37
5.5.2 Munakujulise lüliti reguleerimine 38
5.5.3 Liikuva mehhanismi reguleerimine 39
5.6 Elektrilise lõugjuhtimise reguleerimine 39
5.6.1 Jäsemete juhtkangi reguleerimine 40
5.6.2 Juhtkangide ja lülitite reguleerimine ühendusmehhanismil 40
5.6.3 Ühendlüliti kõrguse reguleerimine 42
5.7 Istmekomplekti Modulite reguleerimisvõimalused 42
5.7.1 Käetoe kõrguse reguleerimine 42
5.7.2 Käetoe laiuse reguleerimine 43
5.7.3 Käetoe sügavuse reguleerimine. 43
5.7.4 Istme laiuse reguleerimine 44
5.7.5 Istme sügavuse reguleerimine. 44
5.8 Istme kaldenurga reguleerimine 45

5.8.1 Elektriline kallutus 45
5.8.2 Võlli käsitsi kasutamine 45
5.9 Seljatoe reguleerimine 45
5.9.1 Elektriline kallutus 46
5.9.2 Seljatoe reguleerimine (Firm iste) 46
5.9.3 Seljatoe kõrguse reguleerimine 46
5.9.4 Seljatoe laiuse reguleerimine 46
5.9.5 Seljatoe kaldenurga reguleerimine 47
5.9.6 Reguleeritava seljatoe polstri reguleerimine 49
5.10 Rea peatoe reguleerimine 49
5.10.1 Rea peatoe või kaelatoe asendi reguleerimine. 49
5.10.2 Rea peatoe või kaelatoe kõrguse reguleerimine. 50
5.10.3 Põsetugede reguleerimine 50
5.11 Elani peatoe reguleerimine 51
5.11.1 Elani peatoe riistvara reguleerimine 51
5.12 Kandiku reguleerimine/eemaldamine 53
5.12.1 Kandiku külje suunas reguleerimine 53
5.12.2 Kandiku sügavuse reguleerimine / kandiku eemaldamine 54
5.12.3 Kandiku pööramine küljele 54
5.13 Jalatugi Vari-F 54
5.13.1 Jalatoe väljapoolekeeramine ja/või eemaldamine 54
5.13.2 Nurga määramine. 55
5.13.3 Jalatoe lõppasendi seadistamine 55
5.13.4 Jalatoe pikkuse reguleerimine. 57
5.14 Vari-A jalatoed 57
5.14.1 Jalatoe väljapoolekeeramine ja/või eemaldamine 57
5.14.2 Nurga määramine. 58
5.14.3 Jalatoe lõppasendi seadistamine 59
5.14.4 Jalatoe pikkuse reguleerimine. 61
5.14.5 Sääretoe sügavuse reguleerimine 61
5.14.6 Sääretoe kõrguse reguleerimine 62
5.14.7 Sääretoe lahtikeeramine ja pööramine liikumisvahendist väljatulemiseks. 62
5.14.8 Reguleeritava nurgaga jalaplaadi reguleerimine 63
5.14.9 Reguleeritava nurga ja sügavusega jalaplaatide reguleerimine 63
5.15 Elektrilised tõstetavad jalatoed (ADE jalatoed) 64
5.15.1 Jalatoe väljapoole keeramine ja/või eemaldamine 64
5.15.2 Nurga määramine. 64
5.15.3 Jalatoe pikkuse reguleerimine. 64
5.15.4 Sääretoe sügavuse reguleerimine 65
5.15.5 Sääretoe kõrguse reguleerimine 65
5.15.6 Sääretoe lahtikeeramine ja pööramine liikumisvahendist väljatulemiseks. 65
5.15.7 Reguleeritava nurgaga jalaplaadi reguleerimine 66
5.15.8 Reguleeritava nurga ja sügavusega jalaplaatide reguleerimine 66
5.16 Standard 80° jalatugi 67
5.16.1 Jalatugede väljapoole keeramine ja/või eemaldamine (standardne 80° jalatugi) 67
5.16.2 Pikkuse reguleerimine (standardne 80° jalatugi). 67
5.17 Käsitsi reguleeritava kõrgusega jalatugi. 68
5.17.1 Jalatugede keeramine ja/või eemaldamine (käsitsi reguleeritav kõrgus) 68
5.17.2 Jalatoe nurga reguleerimine (käsitsi reguleeritav kõrgus). 68
5.17.3 Jalatoe pikkuse reguleerimine (käsitsi reguleeritav kõrgus). 69
5.17.4 Sääretoe sügavuse reguleerimine (käsitsi reguleeritav kõrgus) 69
5.17.5 Sääretoe kõrguse reguleerimine (käsitsi reguleeritav kõrgus) 70
5.18 Külgkinnitusega jalatugede laiuse reguleerimine 70
5.19 Jalatoed Firm istmele. 70
5.19.1 Istme esiosa sügavuse reguleerimine jalatoe tugiklambreid reguleerides 70
5.19.2 Jalatoe pikkuse reguleerimine – jalatoed Standard / Junior / Mini (Firm iste) 71

5.19.3 Jalatoe kaldenurga reguleerimine – reguleeritava kaldenurgaga jalatugi . . . 71
5.19.4 Jalatoe pikkuse reguleerimine — reguleeritava kaldenurgaga jalatugi . . . 72
5.20 Tollmõõdustiku ja meetermõõdustiku teisendustabel . . . 73

6 Kasutamine . . . 75

6.1 Sõitmine . . . 75
6.2 Enne esmakordset sõitmist . . . 75
6.3 Parkimine ja paigalolek . . . 75
6.3.1 Manuaalse rattaluku rakendamine ja vabastamine . . . 75
6.4 Liikumisvahendisse istumine ja sealt tõusmine . . . 76
6.4.1 Standardse käetoe eemaldamine külje pealt sisenemiseks või väljumiseks . . . 76
6.4.2 Teave ratastooli istumise ja sealt püsti tõusmise kohta . . . 77
6.4.3 Nucleuse keskosa hoidiku pööramine küljele . . . 77
6.4.4 Liikuva ekraanihoidiku pööramine küljele . . . 77
6.4.5 Lõugjuhtimisseadme pööramine küljele . . . 78
6.5 Kõnniteeservade ületamise vahendi kokkupanemine/vabastamine . . . 78
6.6 Takistuste ületamine . . . 78
6.6.1 Takistuse maksimaalne kõrgus . . . 78
6.6.2 Ohutusteave takistuste ületamiseks . . . 79
6.6.3 Õige viis takistuste ületamiseks . . . 79
6.7 Kallakutest üles ja alla sõitmine . . . 80
6.8 Sõidurežiimi lukustusfunktsiooni kasutamine . . . 81
6.9 Avalikel teedel kasutamine . . . 82
6.10 Liikumisvahendi lükkamine vabakäigurežiimis . . . 82
6.10.1 Mootorite seiskamine (tavalised mootorid) . . . 82

7 Juhtimissüsteem . . . 84

7.1 Juhtimissüsteemi kaitsesüsteem . . . 84
7.2 Akud . . . 84
7.2.1 Üldteave laadimise kohta . . . 84
7.2.2 Üldised juhised laadimise kohta . . . 84
7.2.3 Akude laadimine . . . 85
7.2.4 Liikumisvahendi vooluvõrgust eemaldamine pärast laadimist . . . 86
7.2.5 Ladustamine ja hooldus . . . 86
7.2.6 Juhised akude kasutamise kohta . . . 86
7.2.7 Akude transportimine . . . 87
7.2.8 Üldised juhised akude käsitsemise kohta . . . 87
7.2.9 Kahjustatud akude nõuetekohane käsitsemine . . . 87

8 Transport . . . 88

8.1 Üldteave transportimise kohta . . . 88
8.2 Liikumisvahendi sõidukisse tõstmine . . . 88
8.3 Liikumisvahendi kasutamine sõiduki istmena . . . 89
8.3.1 Kuidas ratastool sõidukisse kinnitatakse . . . 91
8.3.2 Kasutaja kinnitamine liikumisvahendisse . . . 92
8.4 Tühja liikumisvahendi transportimine . . . 93
8.4.1 Tühja liikumisvahendi transpordiks ettevalmistamine . . . 94
8.4.2 Akukarpide eemaldamine . . . 94
8.4.3 Istme eemaldamine . . . 95
8.4.4 Ratastooli kokkupanek . . . 96
8.4.5 Eriteave uuesti kokkupaneku kohta . . . 97

9 Hooldus . . . 99

9.1 Hoolduse tutvustus . . . 99
9.2 Ülevaatustoimingud . . . 99
9.2.1 Toimingud enne liikumisvahendi iga kasutuskorda . . . 99
9.2.2 Kord nädalas . . . 100
9.2.3 Kord kuus . . . 100
9.3 Rattad ja rehvid . . . 101
9.4 Lühiajaline hoiustamine . . . 102
9.5 Pikaajaline hoiundamine . . . 102
9.6 Puhastamine ja desinfitseerimine . . . 103
9.6.1 Üldine ohutusteave . . . 103
9.6.2 Puhastusintervallid . . . 104
9.6.3 Puhastamine . . . 104
9.6.4 Desinfitseerimine . . . 104

10 Pärast kasutamist. 105
10.1 Taastamine 105
10.2 Utiliseerimine 105
11 Tehnilised Andmed. 106
11.1 Tehnilised andmed. 106
12 Hooldus 115
12.1 Tehtud ülevaatused 115

1 Üldine.

1.1 Sissejuhatus

Käesolevas kasutusjuhendis on oluline teave toote käsitsemise kohta. Tagamaks toote kasutamise ajal ohutust, lugege kasutusjuhend hoolikalt läbi ja järgige ohutusjuhiseid.

Pange tähele, et dokumendis võivad olla jaotised, mis ei kehti teie toote kohta, kuna dokument on mõeldud kõigile saadaval olevatele mudelitele (printimise kuupäevast arvates).Kui pole öeldud teisiti, kehtib iga dokumendi jaotis kõigile tootemudelitele.

Teie riigis saadaval olevad mudelid ja konfiguratsioonid leiate riigispetsiifilistest müügidokumentidest.

Invacare jätab endale õiguse toote spetsifikatsioone etteteatamata muuta.

Enne kui asute dokumenti lugema, veenduge, et teil oleks selle viimane versioon. Viimase versiooni PDF-faili leiate Invacare'i veebilehelt.

Kui leiate, et prinditud dokumendi kirjasuurust on raske lugeda, saate veebilehelt PDF-versiooni alla laadida. Seejärel saate PDF-faili kirjasuurust ekraanil muuta teile sobivaks.

Võtke ühendust oma Invacare'i esindajaga, kui soovite saada toote kohta rohkem teavet, näiteks toote ohutusteated ja toote tagasikutsumine. Aadressid leiate dokumendi lõpust.

Kui toode on põhjustanud tõsise vahejuhtumi, peaksite teavitama tootjat ja oma riigis asuvat pädevat asutust.

1.2 Selles juhendis kasutatavad sümbolid

Juhendis kasutatakse sümboleid ja märksõnu, et tähistada ohtusid või ohtlikke toiminguid, mis võivad viia enda vigastamise või toote kahjustamiseni. Märksõnade tähendust vaadake altpoolt.

HOIATUS
Tähistab ohtlikku olukorda, mille korral võib kaasneda raske vigastus või surm, kui seda mitte vältida.

ETTEVAATUST
Tähistab ohtlikku olukorda, mille korral võib tekkida kerge vigastus, kui seda mitte vältida.

OLULINE
Tähistab ohtlikku olukorda, mille korral võib tekkida varaline kahju, kui seda mitte vältida.

Nipid
Sisaldab kasulikke nippe, soovitusi ja teavet seadme tõhusaks ja probleemideta kasutamiseks.

Tööriistad
Näitab sobivaid tööriistu, komponente ja esemeid, mida on vaja kindla toimingu tegemiseks.

1.3 Vastavus

Ettevõtte toimimiseks on üliioluline kvaliteet, mis vastab standardi ISO 13485 sätetele.

Tootel on CE-märgis, mis vastab meditsiiniseadme määruse 2017/745 I klassile. Selle toote väljalaskekuupäev on märgitud EÜ vastavusdeklaratsioonis.

Me töötame pidevalt selle nimel, et ettevõtte keskkonnamõju (nii kohalikul kui ka globaalsel tasandil) oleks viidud miinimumini.

Kasutame ainult REACH-iga kooskõlastatud materjale ja komponente.

Me järgime kehtivaid keskkonnaõigusakte WEEE ja RoHS.

1.3.1 Tootespetsiifilised standardid

Toodet on katsetatud ning see vastab standardi DIN EN 12184 (Elektritoitega ratastoolid, skuutrid ja nende laadijad) ja kõigi seotud standardite nõuetele.

Kui liikumisvahendil on sobiv valgustussüsteem, võib toodet kasutada avalikel teedel.

Kohalike standardite ja eeskirjade kohta lisateabe saamiseks võtke ühendust ettevõtte Invacare kohaliku edasimüüjaga. Aadressid leiate dokumendi lõpust.

1.4 Kasutatavus

Kasutage liikumisvahendit ainult juhul, kui see on täiesti töökorras. Muidu võite enda ja teised ohtu seada.

Järgmine loend ei sisalda kõiki võimalikke variante. Selle ainus eesmärk on tuua välja mõni olukord, mis võib liikumisvahendi kasutatavust mõjutada.

Teatud olukordades peate viivitamatult liikumisvahendi kasutamise lõpetama. Teistes olukordades võite kasutada liikumisvahendit kohaliku teenuseosutaja juurde sõitmiseks.

Peate liikumisvahendi kasutamise viivitamatult lõpetama, kui selle kasutatavust piirab

- Sõiduki ootamatu liikumine
- piduririke

Peate viivitamata võtma ühendust ettevõtte Invacare volitatud teenuseosutajaga, kui liikumisvahendi kasutatavust piiravad järgmised vead.

- Tulede süsteemi (kui see on paigaldatud) tõrge või defekt.
- Helkurite lahtitulek.
- Kulunud rehvimuster või ebapiisav rehvirõhk.
- Käetugede kahjustused (nt käetoe rebenenud polster).
- Jalatugede kronsteinide kahjustused (nt ära tulnud või rebenenud kannarihmad).
- Kinnitusrihma kahjustused.
- Juhtkangi kahjustused (juhtkangi ei saa neutraalasendisse liigutada).
- Kaablid, mis on kahjustatud, keerdus, kokkupigistatud või kinnituse küljest lahti.
- Liikumisvahendi libisemine pidurdamise ajal.
- Sõitmise ajal liikumisvahendi kiskumine ühele küljele.
- Ebaharilike helide tekkimine või kostumine.

Samuti pöörduge edasimüüja poole, kui teil on tunne, et liikumisvahendil on midagi viga.

1.5 Garantiiteave

Tagame tootele tootja garantii vastavas riigis kehtivate äri puudutavate üldtingimuste kohaselt.

Garantiinõudeid saab esitada ainult selle teenusepakkuja kaudu, kelle käest toode saadi.

1.6 Kasutusiga

Meie ettevõte lähtub selle toote puhul viieaastasest toote kasutuseast, kui toodet kasutatakse sihtotstarbeliselt ja järgitakse kõiki hooldus- ja teenindusnõudeid. Selle toote kasutusiga võib koguni pikeneda, kui toodet käsitsetakse, hooldatakse ja kasutatakse hoolikalt ning teaduse ja tehnika edasiarenemine ei sea tehnilisi piire. Siiski võib toote kasutusiga äärmuslike kasutustingimuste korral ja mittesihipärasel kasutamisel ka oluliselt lüheneda. Toote kasutusea kindlaksmääramine meie ettevõtte poolt ei kujuta endast täiendava garantii andmist.

1.7 Vastutuse piirang

Invacare ei võta vastutust järgmistel juhtudel tekkinud kahjustuste eest:

- kasutusjuhendi eiramine;
- väärkasutamine;
- loomulik kulumine;
- ostja või muu osapoole tehtud valed seadistused või koosted;
- tehnilised muudatused;
- lubamatud muudatused ja/või sobimatute varuosade kasutamine.

2 Turvalisus.

2.1 Üldised ohutusjuhised

OHT!
Surma, raske vigastuse või kahjustuse oht
Polsterdatud istmesüsteemile kukkunud süütatud sigaretid võivad põhjustada tulekahju, mis võib lõppeda surma, raske vigastuse või kahjustusega. Liikumisvahendis olevad inimestel on neist tulekahjudest ja leekidest tekkiva surma või raske vigastuse oht eriti suur, kuna neil võib puududa võimalus liikumisvahendist eemalduda.
– ÄRGE suitsetage liikumisvahendi kasutamisel.

ETTEVAATUST!
Vigastus-, kahjustus- või surmaoht
Vale jälgimine või hooldus võib põhjustada vigastust, kahjustust või surma osade või materjalide allaneelamise või nende kätte lämbumise tõttu.
– Jälgige hoolikalt lapsi, lemmikloomi või füüsilise/vaimse puudega inimesi.

ETTEVAATUST!
Surma, raske vigastuse või kahjustuse oht
Kaablite vale paigutus võib põhjustada komistamis-, takerdumis- või kägistamisohtu, mis võib lõppeda surma, raske vigastuse või kahjustusega.
– Veenduge, et kõik kaablid oleksid korralikult paigutatud ja kinnitatud.
– Veenduge, et liigsest kaablist ei moodustuks ühtegi ratastoolist eemale ulatuvat aasa.

ETTEVAATUST!
Raskete vigastuste või kahjustuste oht
Toote vale kasutus võib põhjustada raskeid vigastusi või kahjustusi.
– Kui te ei saa hoiatustest, ettevaatusabinõudest või juhistest aru, võtke enne toote kasutamist ühendust tervishoiutöötaja või edasimüüjaga.
– Ärge kasutage seda toodet või mis tahes saadaolevaid valikulisi lisaseadmeid, kui te ei ole neid juhiseid ja lisajuhendeid (nt kasutusjuhend, hooldusjuhend või toote või valikuliste seadmetega kaasas olnud juhend) läbi lugenud ning neist aru saanud.

ETTEVAATUST!
Vigastuse oht, kui juhite liikumisvahendit ravimite või alkoholi mõju all.
– Ärge kunagi juhtige ühtki liikumisvahendit ravimi või alkoholi mõju all. Vajaduse korral võib liikumisvahendit juhtida saatja, kes on selleks füüsiliselt ja vaimselt võimeline.

ETTEVAATUST!
Kahjustuse või vigastuse oht, kui liikumisvahend hakkab kogemata liikuma.

– Enne sisenemist, väljumist ja ebamugavate esemete käsitsemist lülitage liikumisvahendi toide välja.
– Kui ajam on vabastatud, inaktiveeritakse ajamis olev pidur. Seetõttu soovitame, et saatja lükkaks liikumisvahendit ainult tasasel pinnal, mitte kunagi teekallakul. Ärge kunagi jätke liikumisvahendit teekallakule, kui selle mootorid on vabastatud. Rakendage mootorid kohe pärast liikumisvahendi lükkamist uuesti (vt jaotist „Liikumisvahendi lükkamine vabakäigurežiimis”).

ETTEVAATUST!
Vigastuse oht, kui liikumisvahend lülitatakse sõiduki liikumise ajal välja, näiteks kui vajutate nuppu Sees/väljas või eemaldate kaabli, kuna ratastool seiskub ootamatult ja järsult.

– Kui peate hädaolukorras pidurdama, vabastage lihtsalt juhtkang ja liikumisvahend peatub (lisateavet vt kaugjuhtimisseadme kasutusjuhendist).

ETTEVAATUST!
Vigastuse oht, kui liikumisvahend tõstetakse transportimiseks sõidukisse nii, et sõitja istub ratastoolis.

– Liikumisvahendit on alati parem sõidukisse tõsta nii, et sõitja ei istu liikumisvahendis.
– Kui liikumisvahendit on vaja koos sõitjaga mööda kaldteed sõidukisse viia, kontrollige, et kaldtee ei ületaks maksimaalset lubatud turvalist kaldenurka (vt jaotist *11 Tehnilised Andmed., lehekülg 106*).
– Kui liikumisvahendit on siiski vaja sõidukisse viia mööda kaldteed, mis ületab sobiliku turvalise kaldenurga (vt jaotist *11 Tehnilised Andmed., lehekülg 106*), tuleb kasutada vintsi. Nii saab saatja sõidukisse viimise protsessi ohutult jälgida ja sellele kaasa aidata.
– Teise võimalusena võib kasutada platvormtõstukit. Kontrollige, et liikumisvahendi kogukaal koos kasutajaga ei ületaks kasutatava platvormtõstuki või vintsi lubatud maksimaalset kogukaalu.

ETTEVAATUST!
Liikumisvahendist väljakukkumise oht.
– Kui tahate näiteks mõnda eset kätte saada, ärge libistage end istmel ettepoole, ärge kummarduge ettepoole põlvede kohale ega kallutage ennast taha üle seljatoe.
– Kui liikumisvahendile on paigaldatud kinnitusrihm, peab see olema õigesti reguleeritud ja seda tuleb iga kord kasutada.
– Kui tahate teise kohta istuda, tooge liikumisvahend uuele istumiskohale võimalikult lähedale.

ETTEVAATUST!
Raskete vigastuste või kahjustuste oht
Liikumisvahendi hoidmine või kasutamine lahtise tule või põlevate esemete lähedal võib põhjustada raskeid vigastusi või kahjustusi.
– Vältige liikumisvahendi hoidmist või kasutamist lahtise tule või põlevate esemete lähedal.

HOIATUS!
Vigastuse oht maksimaalse võimaliku koormuse ületamisel.
– Ärge ületage kunagi lubatud maksimaalset koormust (vt jaotist *11 Tehnilised Andmed., lehekülg 106*).
– Liikumisvahend on mõeldud ainult ühele kasutajale, kelle maksimaalne kaal ei ületa vahendi lubatud maksimaalset koormust. Liikumisvahendiga ei tohi kunagi transportida rohkem kui ühte inimest.

HOIATUS!
Vigastuse oht raskete komponentide tõstmisel või mahapanemisel.
– Liikumisvahendi mis tahes osa hooldamisel, remontimisel või tõstmisel arvestage üksikute komponentide (eriti akude) raskust. Võtke kindlasti alati õige tõsteasend ja paluge vajaduse korral abi.

HOIATUS!
Vigastuse oht osade liikumisel.
– Jälgige, et liikumisvahendi osade (nt rattad või tõsteseade (kui paigaldatud)) liikumine ei tekitaks vigastuste ohtu, eriti laste läheduses.

HOIATUS!
Kuumadest pindadest tulenev vigastuse oht.
– Ärge jätke liikumisvahendit pikema aja jooksul otsese päikesevalguse kätte. Metallosad ja -pinnad, nagu iste ja käetoed, võivad muutuda väga kuumaks.

HOIATUS!
Elektriseadmete ühendamisest tulenev tulekahju või purunemise oht.
– Ärge ühendage liikumisvahendiga ühtki elektriseadet, mida Invacare pole selleks otstarbeks sõnaselgelt lubanud. Laske ettevõtte Invacare volitatud teenuseosutajal teha kõik elektripaigaldustööd.

2.2 Elektrisüsteemi ohutusteave

ETTEVAATUST!
Surma, raske vigastuse või kahjustuse oht.
Liikumisvahendi vale kasutamise tagajärjel võib see hakata suitsema, sädemeid pilduma või põlema süttida. Tulekahju võib põhjustada surma, raskeid vigastusi või kahjustusi.
– ÄRGE kasutage liikumisvahendit muul kui ettenähtud otstarbel.
– Kui liikumisvahendist hakkab tulema suitsu, sädemeid või see süttib põlema, lõpetage KOHE liikumisvahendi kasutamine ja pöörduge hooldusesse.

ETTEVAATUST!
Tulekahju oht.
Sisselülitatud lambid toodavad kuumust. Kui katate lambi kangaga, nt riietusesemega, võib kangas põlema minna.
– Ärge katke MITTE KUNAGI süsteemi kangaga.

ETTEVAATUST!
Hapnikusüsteemidega kaasnev surma, raskete vigastuste või kahjustuste oht.
Tekstiilid ja muud tavaliselt mittepõlevad materjalid süttivad kergelt ja põlevad intensiivselt hapnikurikkas õhus.
– Kontrollige iga päev hapnikuvoolikut balloonist väljastuskohani, otsige lekkeid ning hoidke eemal elektrisädemetest ja igasugusest süttimisallikast.

ETTEVAATUST!
Elektrilühistest tingitud vigastuste või toote kahjustamise oht.
Toitemooduliga ühendatud kaablite liitmiku tihvtid võivad olla pinge all ka siis, kui süsteem on välja lülitatud.
– Pinge all olevate tihvtidega kaablid peaksid olema ühendatud, kinnitatud või kaetud (elektrit mittejuhtivate materjalidega) nii, et neile ei pääseks ligi inimesed ja need ei puutuks kokku materjalidega, mis võivad põhjustada elektrilühiseid.
– Kui pinge all olevate tihvtidega kaablid tuleb lahti ühendada (nt siinikaabli eemaldamisel kaugjuhtimisseadmest ohutuse tagamiseks), veenduge, et tihvtid oleksid kinnitatud või kaetud (elektrit mittejuhtivate materjalidega).

ETTEVAATUST!
Surma, raske vigastuse või kahjustuse oht.
Vee või vedelikuga kokkupuute tõttu korrodeerunud elektroonikakomponendid võivad kaasa tuua surma, raskeid vigastusi või kahjustusi.
– Minimeerige elektroonikakomponentide kokkupuudet vee ja/või vedelikega.
– Korrosioonist kahjustatud elektroonikakomponendid PEAB viivitamata välja vahetama.
– Liikumisvahendite puhul, mis puutuvad sageli kokku vee/vedelikega, võib olla vajalik elektroonikakomponente sagedamini välja vahetada.

ETTEVAATUST!
Raske vigastuse ja surma oht.
Hoiatuste mittejärgimine võib põhjustada elektrilöögi, mille tagajärjeks võib olla surm, raske vigastus või elektroonikasüsteemi kahjustused.
– POSITIIVNE (+) PUNANE akujuhe PEAB olema ühendatud aku POSITIIVSE(TE) (+) akuklemmi(de) külge. NEGATIIVNE (–) MUST akujuhe PEAB olema ühendatud aku NEGATIIVSE(TE) (–) akuklemmi(de) külge.
– Ärge laske MITTE KUNAGI oma töövahenditel ja/või akujuhtme(te)l samal ajal MÕLEMA akuklemmiga kokku puutuda. Sellest võib saada elektrilöögi, mille tagajärjeks võib olla surm, rasked vigastused või kahjustused.
– Paigaldage aku positiivsetele ja negatiivsetele klemmidele kaitsekorgid.
– Kui juhtme(te) isolatsioon on kahjustatud, vahetage see/need kohe välja.
– ÄRGE eemaldage kaitsmeid või kinnitusvahendeid POSITIIVSE (+) punase akujuhtme kinnituskruvi küljest.

ETTEVAATUST!
Raske vigastuse ja surma oht.
Elektrilöök võib põhjustada surma või raske vigastuse.
– Elektrilöögi vältimiseks kontrollige, et pistikul ja nöörkaablil ei oleks sisselõikeid ja/või katkisi juhtmeid. Asendage sisslõigetega nöörkaablid ja katkised juhtmed viivitamata.

Liikumisvahendi kahjustamise oht.
Elektrisüsteemi rike võib kaasa tuua funktsioonihäired, nagu pidev valgustus, valgustuse puudumine või magnetpidurite müra.
– Rikke korral lülitage kaugjuhtimisseade välja ja uuesti sisse.
– Kui rike püsib, ühendage lahti või eemaldage toiteallikas. Olenevalt liikumisvahendi mudelist saate kas akukomplektid eemaldada või akud toitemoodulist lahti ühendada. Kui te ei ole kindel, milline juhe lahti ühendada, võtke ühendust teenuseosutajaga.
– Igal juhul võtke ühendust teenuseosutajaga.

2.3 Elektromagnetilise ühilduvuseohutusnõuded

Käesolev elektriline liikumise abivahend on edukalt läbinud rahvusvahelistele nõuetele vastava elektromagnetilise ühilduvuse kontrolli. Siiski võib juhtuda, et raadio- ja telesaatjate, sidemastide ja mobiiltelefonide elektromagnetilised väljad võivad mõjutada elektriliste ratastoolide funktsioone. Ka meie ratastoolides kasutatav elektroonika võib põhjustada nõrku elektromagnetilisi häireid, mis jäävad aga seadusega lubatud piiridesse. Seepärast palume järgida järgmisi juhiseid:

ETTEVAATUST!
Elektromagnetiline kiirgus võib põhjustada funktsioonihäireid

– Ärge kasutage kaasaskantavaid saatjaid või sidevahendeid (nt. raadiosideseadmeid või mobiiltelefoni) või ärge lülitage neid seadmeid sisse siis, kui ratastool on sisse lülitatud.
– Vältige sattumist tugevate raadio- ja telesaatjate lähedale.
– Kui ratastool hakkab iseeneslikult liikuma või pidurid vabanevad, lülitage tool koheselt välja.
– Elektriliste tarvikute ja muude komponentide lisamine või ratastooli modifitseerimine võivad muuta selle elektromagnetilisele kiirgusele /riketele vastuvõtlikuks. Juhime tähelepanu sellele, et puudub kindel meetod tegemaks kindlaks selliste modifikatsioonide mõju ratastooli häiringukindlusele.
– Teatage kõigist ratastooli iseenesliku liikumahakkamise või elektripidurite vabanemise juhtudest tootjale.

2.4 Ohutusteave sõitmise ja vabakäigurežiimi kohta

OHT!
Surma, raske vigastuse või kahjustuse oht
Talitlushäiretega juhtkang võib põhjustada soovimatut/ebaühtlast liikumist, mille tagajärjeks võib olla surm, raske vigastus või kahjustus.

– Soovimatu/ebaühtlase liikumise korral peatage kohe ratastooli kasutamine ja võtke ühendust kvalifitseeritud tehnikuga.

ETTEVAATUST!
Vigastuse oht liikumisvahendi ümberkukkumisel

– Üles ja alla tohib sõita ainult maksimaalse ohutu kaldega kallakust (vt jaotist *11 Tehnilised Andmed., lehekülg 106*).
– Lükake enne kaldest ülessõitmist istme seljatugi või selle kaldenurk alati püstiasendisse. Enne kaldest allasõitmist on soovitatav kallutada istme seljatugi ja selle kalle (kui on paigaldatud) pisut tahapoole.
– Allamäge sõitke kiirusel kuni 2/3 tippkiirusest. Vältige kallakutel järsult pidurdamist ja kiirendamist.
– Kui vähegi võimalik, vältige sõitmist märgadel, libedatel, jäistel või õlistel (eriti kallakulistel) pindadel (nt lumi, kruus, jää), kus on oht sõiduki üle kontroll kaotada. See võib hõlmata ka teatud värvitud või muul moel töödeldud puitpindu. Kui sellisel pinnal sõitmine on vältimatu, sõitke alati aeglaselt ja äärmise ettevaatusega.
– Ärge kunagi proovige ületada takistust, olles kallakul suunaga üles- või allamäge.
– Ärge kunagi proovige liikumisvahendiga sõita trepist üles või alla.
– Takistusi ületades jälgige alati takistuse maksimaalset lubatud kõrgust (vt jaotist *11 Tehnilised Andmed., lehekülg 106* ja teave takistuste ületamise kohta osas *6.6 Takistuste ületamine, lehekülg 78*).
– Vältige liikumisvahendi liikumise ajal raskuskeskme nihutamist, järske liigutusi juhtkangiga ja järske suunamuutusi.

ETTEVAATUST!
Vigastuse oht liikumisvahendi ümberkukkumisel (jätkub)

– Ärge kunagi kasutage liikumisvahendit rohkem kui ühe inimese transportimiseks.
– Ärge ületage kunagi lubatud maksimaalset koormust või maksimaalset koormust telje kohta (vt jaotist*11 Tehnilised Andmed., lehekülg 106*).
– Pange tähele, et liikumisvahend pidurdab või kiirendab, kui muudate liikumise ajal sõidurežiimi.

ETTEVAATUST!
Raskete vigastuste või kahjustuste oht

Vale asendi tõttu taha- või ettepoole kallutamisel võib ratastool ümber kukkuda ja põhjustada raske vigastuse või kahjustuse.

– Liikumisvahendi stabiilsuse ja korraliku toimimise tagamiseks peate alati säilitama tasakaalu. Teie elektriratastool on kujundatud nii, et jääb tavapäraste päevatoimingute ajal püstiasendisse ja stabiilseks, kuni te EI ületa raskuskeset.
– ÄRGE nõjatuge liikumisvahendis ettepoole käetugedest kaugemale..
– ÄRGE püüdke ulatuda esemeteni, kui peate selleks istmel ettepoole liikuma või korjama neid põrandalt üles oma põlvede vahelt.

ETTEVAATUST!
Rikkiminekuoht halbades ilmastikuoludes, nt äärmuslikus külmas, eraldatud kohas
– Kui teie liikumisvõime on väga piiratud, EI OLE soovitatav halbades ilmastikuoludes üksi (ilma saatjata) ringi liikuda.

ETTEVAATUST!
Vigastuse oht, kui jalg libiseb jalatoelt maha ja jääb sõitmise ajal liikumisvahendi alla kinni
– Veenduge iga kord enne liikumisvahendiga sõitmist, et jalad oleks otse, jalaplaatidel kindlalt kinni ja mõlemad jalatoed oleks korralikult lukus.

ETTEVAATUST!
Kui läbite kitsaid kohti, nagu ukseavad ja sissekäigud, tekib takistusega kokkupõrkel vigastuse oht.
– Läbige kitsad kohad madalaima sõidurežiimiga ja ettevaatlikult.

ETTEVAATUST!
Vigastuse oht
Kui liikumisvahendil on tõstetavad jalatoed, tekitavad need vigastamise ja liikumisvahendi kahjustamise ohu, kui on liikumisvahendiga sõitmise ajal üleval.
– Liikumisvahendi raskuskeskme tahtmatu ettepoole nihkumise (eriti allamäge liikudes) ja liikumisvahendi kahjustamise vältimiseks peavad tõstetavad jalatoed tavalise liikumise ajal olema alati alla lastud.

ETTEVAATUST!
Kui ümberkukkumist takistavad seadmed on eemaldatud, kahjustatud või pandud tehaseseadistusest erinevasse asendisse, tekib kukkumisoht.
– Ümberkukkumist takistavad seadmed tohib eemaldada ainult liikumisvahendi lahtivõtmisel sõidukis transportimiseks või hoiundamiseks.
– Ümberkukkumist takistavad seadmed tuleb liikumisvahendi kasutamisel alati kinnitada.

ETTEVAATUST!
Ümberkukkumise oht
Ümberkukkumist takistavad seadmed (stabilisaatorid) on tõhusad ainult püsival pinnal. Pehmel pinnasel, nagu muru, lumi või muda, vajuvad liikumisseadme stabilisaatorid pinnasesse. Need pole enam tõhusad ja liikumisvahend võib ümber kukkuda.
– Sõitke pehmel pinnasel äärmise ettevaatusega, eriti üles- ja allamäge liikudes. Pöörake selle käigus rohkem tähelepanu liikumisvahendi tasakaalu hoidmisele.

2.5 Hooldusega seotud ohutusteave

ETTEVAATUST!
Surma, raske vigastuse või kahjustuse oht.
Kui kasutajad/hooldajad või kvalifitseerimata tehnikud remondivad ja/või hooldavad liikumisvahendit valesti, võib see põhjustada surma, raske vigastuse või kahjustuse.
– ÄRGE püüdke teha hooldustöid, mida selles kasutusjuhendis kirjeldatud ei ole. Selliseid remondi- ja/või hooldustöid PEAB tegema ainult väljaõppinud hooldustehnik. Võtke ühendust teenuseosutaja või ettevõtte Invacare tehnikuga.

HOIATUS!
Ebapädeva hoolduse korral on oht sattuda õnnetusse ja kaotada garantii
– Turvalisuskaalutlustel ja märkamatu kulumise põhjustatud õnnetuste vältimiseks on tähtis seda liikumisvahendit kontrollida üks kord aastas tavalistes kasutustingimustes (vaadake hooldusjuhendis olevat kontrollimiskava).
– Raketes tööoludes, nt igapäevane kasutamine järskudel kallakutel või meditsiiniasutuses, kus liikumisvahendi kasutajad sageli muutuvad, oleks mõistlik plaaniliste kontrollide vahel kontrollida pidureid, tarvikuid ja käigumehhanisme.
– Kui liikumisvahendit on vaja kasutada avalikel teedel, vastutab sõiduki juht selle eest, et see on usaldusväärses töökorras. Liikumisvahendi ebapiisava või tegemata hoolduse tagajärjel tootja kohustused vähenevad.

2.6 Ohutusteave liikumisvahendile tehtavate muudatuste ja modifitseerimiste kohta

ETTEVAATUST!
Raskete vigastuste või kahjustuste oht.
Valede või sobimatute varuosade (hooldusosade) kasutamine võib põhjustada raskeid vigastusi või kahjustusi
– Varuosad PEAVAD vastama algsetele Invacare'i osadele.
– Esitage alati ratastooli seerianumber, et oleks võimalik tellida õiged varuosad.

HOIATUS!
Liikumisvahendi vigastuse- ja kahjustusoht heakskiitmata komponentide ja lisatarvikute kasutamisel
Invacare'i heakskiitmata istmesüsteemide ja lisatarvikude kasutamine liikumisvahendis võib mõjutada kallutuspüsivust ja suurendada ümberkukkumise ohtu.
– Kasutage selles liikumisvahendis vaid Invacare'i heakskiidetud istmesüsteeme ja lisatarvikuid.

Invacare'i heakskiitmata istmesüsteemide kasutamine selles liikumisvahendis ei vasta ühelgi tingimusel kehtivatele standarditele ning võib suurendada tuleohtu ja nahaärrituste riski.
– Kasutage selles liikumisvahendis vaid Invacare'i heakskiidetud istmesüsteeme.

Invacare'i heakskiitmata elektri- ja elektroonikakomponentide kasutamine selles liikumisvahendis võib põhjustada tuleohtu ja elektromagnetilist kahjustust.
– Kasutage selles liikumisvahendis vaid Invacare'i heakskiidetud elektri- ja elektroonikakomponente.

Invacare'i heakskiitmata akude kasutamine selles liikumisvahendis võib põhjustada keemilisi põletusi.
– Kasutage selles liikumisvahendis vaid Invacare'i heakskiidetud akusid.

HOIATUS!
Heakskiitmata seljatoe kasutamisel tekib vigastuste ja liikumisvahendi kahjustamise oht.
Uus seljatugi, mille sobivust selle liikumisvahendiga kasutamiseks pole Invacare heaks kiitnud, võib seljatoe toru üleliia koormata ning suurendada seega vigastuste ja liikumisvahendi kahjustamise ohtu.
– Võtke ühendust ettevõtte Invacare spetsialistist teenuseosutajaga, kes teeb riskianalüüsi, kalkulatsioonid, kontrollib stabiilsust jms kindlustamaks, et seljatuge saab ohutult kasutada.

Liikumisvahendi CE-märgis
– Vastavushindamine/CE-märgise määramine tehti kehtivate eeskirjade kohaselt ja see rakendub ainult terviktootele.
– CE-märgis kaotab kehtivuse, kui komponente või tarvikuid asendatakse või lisatakse selliseid, mida Invacare ei ole selle toote puhul heaks kiitnud.
– Sellisel juhul on komponente või tarvikuid lisanud või asendanud ettevõte vastutav vastavushindamise/CE-märgise või liikumisvahendi eridisaini ja asjakohase dokumentatsiooni registreerimise eest.

Oluline teave hooldustööriistade kohta
– Mõningaid siin kasutusjuhendis kirjeldatud hooldustöid saab kasutaja ise teha, kasutades õigeid tööriistu. Õigete tööriistade puudumisel pole soovitatav tööde tegemist ise proovida. Sellisel juhul soovitame kindlasti võtta ühendust spetsiaalse volitatud töökojaga.

2.7 Tõstemehhanismiga ratastoolide ohutusteave

ETTEVAATUST!
Vigastuse oht osade liikumisel.
– Jälgige alati, et ülestõstetud tõstemehhanismi alla ei jääks juhuslikke esemeid.
– Veenduge, et teie ega keegi teine ei vigastaks end käsi, jalgu või teisi kehaosi ülestõstetud istme alla asetades.
– Kui teil ei ole võimalik istme alla näha, nt piiratud manööverdamisvõimaluste tõttu, pöörake ratastooli enne istme allalaskmist kohapeal üks kord ümber selle telje. See võimaldab teil kindlaks teha, et keegi ei ole ohustatud.

HOIATUS!
Vigastuse oht ratastooli ümberkukkumisel.
– Ärge ületage kunagi maksimaalset lubatud koormust (vt peatükk *11 Tehnilised Andmed., lehekülg 106*).
– Vältige ohtlikke sõiduolukordi, kui tõstemehhanism on ülestõstetud asendis, nt proovides ületada takistusi, nagu kõnnitee servad, või sõites kallakutest alla või üles.
– Ärge kallutage end kunagi istmelt välja, kui tõstemehhanism on ülestõstetud asendis.
– Kontrollige tõstemoodulit vähemalt korra kuus, et veenduda, kas automaatne kiiruse vähendamise funktsioon, mis vähendab ratastooli kiirust, kui tõstemehhanism on ülestõstetud asendis, on töökorras (vaadake peatükki Tõstemehhanism). Kui see ei tööta õigesti, teavitage sellest viivitamata oma volitatud teenuseosutajat.

HOIATUS!
Tõstemehhanismi mooduli rikkeoht
– Kontrollige tõstemehhanismi moodulit regulaarselt ja veenduge, et seal ei oleks ühtegi võõrkeha ega nähtavat kahjustust ning kontrollige, kas elektripistikud on kindlalt pesades.

HOIATUS!
Ratastooli kahjustusoht tõstemehhanismi toe ühepoolse koormuse tagajärjel.

– Ühepoolne laadimine ilmneb istme tõstmisel ja/või kallutamisel. Enne tõusvale nõlvale sõitmist lükake seljatugi alati püstisesse asendisse ja istme kalle horisontaalsesse asendisse. Ärge rakendage tõstemehhanismile pidevalt ühepoolset koormust. Istme tõstmis- ja kallutamisfunktsioon pakub vaid täiendavaid puhkeasendeid.

Oluline teave kiiruse vähendamise kohta ülestõstetud asendis tõstemehhanismiga.

– Kui tõstemehhanism on tõstetud üle teatud punkti, vähendab elektroonika märgatavalt ratastooli kiirust. Kui kiiruse vähendamine on aktiveeritud, saab sõidurežiimi kasutada vaid ratastooli väikeste liikumiste jaoks, kuid mitte tavaliseks sõitmiseks. Tavapäraseks sõitmiseks langetage tõstemehhanismi seni, kuni kiiruse vähendamine on inaktiveeritud. Täpsemat teavet vaadake peatükist Tõstemehhanism.

3 Toote ülevaade

3.1 Sihtotstarve

See liikumisvahend on mõeldud inimestele, kelle võime kõndida on piiratud, kuid kes on endiselt piisavalt hea nägemisega ning füüsiliselt ja vaimselt võimelised elektrilist liikumisvahendit kasutama.

3.2 Näidustused

Elektriratastooli on soovitatav kasutada järgmiste näidustuste korral.

- Liikumisvõimetus või väga piiratud liikumisvõime, mille tõttu ei ole võimalik teha põhitoiminguid ja omaenda kodus ringi liikuda.
- Vajadus kodust välja minna, et lühikese jalutuskäigu ajal värsket õhku hingata, või vajadus külastada tavaliselt kodule lähedal olevaid kohti ja teha igapäevaseid asjatoimetusi.

Siseruumides ja väljas kasutatav elektriratastool on soovitatav hankida siis, kui puude tõttu ei saa enam tavalist ratastooli kasutada, kuid elektrimootoriga liikumisvahendi kasutamine on siiski võimalik.

Vastunäidustused

Ühtegi teadaolevat vastunäidustust ei ole.

3.3 Tüübi klassifikatsioon

See liikumisvahend on klassifitseeritud standardi EN 12184 järgi kui **B-klassi liikumisseade** (kasutamiseks siseruumides ja väljas). Seega on liikumisvahend siseruumides kasutamiseks piisavalt kompaktne ja kiire, aga suudab ka õues mitmeid takistusi ületada.

3.4 Tootel olevad sildid

Fig. 3-1

Ⓐ		Kui liikumisvahendil on kandik, tuleb see kindlasti enne liikumisvahendi sõidukis transportimist eemaldada ja ohutusse kohta panna.
Ⓑ	Ees ja taga olevate kinnituskohtade märgistus.	
	ISO 7176-19	Kui sümbol on helekollasel kleebisel, on kinnituskoht sobilik liikumisvahendi sõidukis kinnitamiseks, kui liikumisvahendit kasutatakse sõiduki istmena.
Ⓒ	ISO 7176-19	Hoiatus, et see liikumisvahend ei ole mõeldud kasutamiseks sõiduki istmena. See liikumisvahend ei vasta standardi ISO 7176-19 nõuetele.
	INVACARE Deutschland GmbH Postfach 1120 32457 Porta Westfalica - GERMANY CE MD SN	Šassii ees paremal olev tootesildi kleeps. Üksikasju vt altpoolt.
Ⓓ		Tõsteseadme kasutamise hoiatus. Üksikasju vt altpoolt

Ⓔ		Sõitmis- ja lükkamistegevuse pöördnupu asendi tuvastamine (pildil on näha ainult parem pool). Üksikasju vt altpoolt.
Ⓕ	STOP	Seatava käetoe maksimumlaiuse märgistus
Ⓖ	3 km/h	Maksimumkiiruse silt puldil. Maksimumkiirus on langetatud väärtuseni 3 km/h.
Ⓗ		Liikumisvahendil esineda võivate survepunktide märgistus
Ⓘ	kg max. 6kg	Märgistus, mis lubab seljatuge koormata kuni 6 kg koguraskusega.

Siltidel olevate sümbolite selgitused

	Tootja
	Tootmiskuupäev

CE	Euroopa vastavusmärgis
MD	Meditsiiniseade
SN	Seerianumber
	WEEE vastavusmärgis
	Ärge kallutage end istmelt välja, kui tõsteseade on ülestõstetud asendis!
	Ärge sõitke kallakutest üles ega alla, kui tõsteseade on ülestõstetud asendis!
	Ärge hoidke kehaosi ülestõstetud istme all!
	Ratastoolis tohib sõita ainult üks inimene!

	Ärge sõitke üle ebaühtlaste pindade, kui tõsteseade on ülestõstetud asendis!
	Lugege kasutusjuhendit. See sümbol asub tootesildil.
	Lugege kasutusjuhendit. See sümbol on nähtav erinevatel märgistel ja erinevates kohtades.
	See sümbol näitab pöördnupu asendit „Drive“ (Sõida). Selles asendis on mootor käivitatud ja mootori pidurid töötavad. Liikumisvahendiga saab sõita. • Pidage meeles, et sõitmiseks peavad alati mõlemad mootorid käivitatud olema.
	See sümbol näitab pöördnupu asendit „Push“ (Lükka). Selles asendis on mootor seisatud ja mootori pidurid ei tööta. Saatja saab liikumisvahendit lükata ja rattad pöörlevad vabalt. • Pange tähele, et kaugjuhtimisseade peab olema välja lülitatud. • Vt ka teavet, mis on jaotises *6.10 Liikumisvahendi lükkamine vabakäigurežiimis, lehekülg 82*.

3.5 Ratastooli põhiosad

Ⓐ Lükkamise käepide

Ⓑ Käetugi

Ⓒ Juhtratas

Ⓓ Mootori seiskamise pöördnupp (näha ainult pildi paremal poolel)

Ⓔ Kaugjuhtimisseade

Ⓕ Jalatoed

3.6 Kasutajasisendid

Teie liikuvusseade võib olla varustatud ühega mitmest erinevast kasutajasisendist. Teavet erinevate funktsioonide ja kasutajasisendite kasutamise kohta leiate vastavast kasutusjuhendist (lisatud).

3.7 Tõstemehhanism

Elektriline tõstja töötab kaugjuhtimisseadme abil. Lisateabe saamiseks vaadake kaugjuhtimisseadme kasutusjuhendit.

Teave tõstja töö kohta temperatuuridel alla 0 °C

- Ettevõtte Invacare liikumisabivahenditel on ohutusmehhanismid, mis ennetavad elektroonikakomponentide ülekoormust. Töötamisel temperatuuridel alla külmumispunkti võib tõstja käitusmehhanism umbes pärast 1-sekundilist tööaega seiskuda.
- Tõstjat saab juhtkangi abil järk-järgult korduvalt üles tõsta või alla langetada. Enamikul juhtudel loob see käitusmehhanismile tavapärase töö jätkamiseks piisavalt kuumust.

Kiirusepiiraja

Kiirusepiiraja reageerib liikumisseadme seadistuse kohaselt erinevalt.

- Tõstemehhanism on varustatud anduritega, mis vähendavad liikumisvahendi kiirust kohe, kui tõstemehhanism on tõstetud üle teatud punkti.
- Või kui kiirusepiirang on aktiveeritud, seadistatakse automaatselt vähendatud sõidutase (jõuprofiil). Lisateabe saamiseks vaadake kaugjuhtimisseadme kasutusjuhendit.
- Kiiruse vähendamine toimub liikumisvahendi kallutuspüsivuse tagamiseks ning isikliku ohu ja liikumisseadme kahjustuse vältimiseks.
- Tavakiiruse taaskohandamiseks liigutage tõstemehhanismi allapoole seni, kuni jõuprofiil või kiirusevähendaja välja lülitub.
- Kui liikumisvahendil on lõugjuhtimisseade, reageerib see jõuprofiilile erinevalt. Lisateabe saamiseks vaadake lõugjuhtimisseadme kasutusjuhendit.

HOIATUS!
Ümberkukkumise oht, kui kiirusepiiraja andurid ei tööta tõstemehhanism ülestõstetud asendis olles

– Kui avastate, et kiiruse vähendamise funktsioon ei tööta tõstemehhanismi ülestõstetud asendis, siis ärge sõitke ülestõstetud tõstemehhanismiga, vaid võtke kohe ühendust ettevõtte Invacare volitatud teenuseosutajaga.

Piirlüliti

- Kohe kui tõstemehhanism tõstetakse teatud punktist kõrgemale, saate sõitmisel turvalisuse tagamiseks istme ja seljatoe kaldenurka reguleerida kombineeritult kokku max 15°. Seadistamine võimaldab kogukallet ja seljatuge reguleerida ajal, mil tõstemehhanism on all. Kui kalle ja seljatoe kaldenurk on üle 15° (nt 10° kalle ja 10° seljatoe kallutusmehhanism), on tõstemehhanismi funktsioon välja lülitatud.

4 Lisaseadmed.

4.1 Kinnitusrihmad

Kinnitusrihm on lisavarustus, mille saab liikumisvahendile paigaldada tehases või lisada spetsialistist teenuseosutaja juures. Kui teie liikumisvahendile on paigaldatud kinnitusrihm, annab spetsialistist teenuseosutaja teile teavet rihma kohandamise ja kasutamise kohta.

Kinnitusrihma kasutatakse liikumisvahendi kasutaja optimaalse istumisasendi tagamiseks. Rihma õigesti kasutamine aitab kasutajal turvaliselt, mugavalt ja sobivas asendis liikumisvahendis istuda, seda eriti kasutajate puhul, kes ei suuda istudes tasakaalu hoida.

Soovitame kinnitusrihma kasutada iga kord, kui liikumisvahendit kasutatakse.

4.1.1 Kinnitusrihmade tüübid

Teie liikumisvahendile saab lasta tehases paigaldada järgmist tüüpi kinnitusrihmad. Kui teie liikumisvahendi rihma ei ole alltoodud loendis, veenduge, et teil oleks tootja juhised õige paigaldamise ja kasutamise kohta.

Metallist pandlaga ühelt poolt reguleeritavad rihmad

Rihmu saab reguleerida ainult ühelt poolt, mistõttu ei pruugi pannal keskele jääda.

Plastikpandlaga mõlemalt poolt reguleeritav rihm

Rihma saab mõlemalt poolt reguleerida. See tähendab, et pandla saab keskele jätta.

Metallist pandlaga mõlemalt poolt reguleeritav rihm

Rihma saab mõlemalt poolt reguleerida. See tähendab, et pandla saab keskele jätta.

4.1.2 Kinnitusrihma õigesse asendisse reguleerimine

Rihm peab olema piisavalt pingul, et tunneksite end istudes mugavalt ja et teie keha istumisasend oleks õige.

1. Veenduge, et istuksite õiges asendis – st istute istme tagaosal, vaagnaluu on sirge ja selle asend võimalikult sümmeetriline ega ole ette, külgedele või istme ühele servale kaldu.
2. Asetage kinnitusrihm nii, et puusakondid jäävad rihmast ülespoole.
3. Rihma pikkuse reguleerimiseks kasutage ühte eespool kirjeldatud reguleerimisnippi. Rihma tuleb reguleerida selliselt, et rihma ja teie keha vahele mahuks sirge käsi.
4. Pannal peab paiknema võimalikult keskel. Reguleerige sedasi mõlemat külge nii palju kui võimalik.
5. Kontrollige rihma iga nädal ja veenduge, et see oleks heas seisukorras, ei oleks kahjustatud ega kulunud ning oleks korralikult liikumisvahendi külge kinnitatud. Kui rihm on kinnitatud ainult poltühendusega, veenduge, et ühendus ei oleks lõtv ega lahti tulnud. Rihma hooldamise kohta leiate lisateavet hooldusjuhendist, mille saate ettevõttelt Invacare.

4.2 Kepihoidiku kasutamine

Kui teie liikumisvahend on varustatud kepihoidikuga, saate seda kasutada jalutuskepi, karkude või küünarkeppide ohutuks transportimiseks. Kepihoidik koosneb plasthoidikust (alumine osa) ja takjapaelaga kinnitusest (ülaosa).

HOIATUS!
Vigastuse oht
Transpordi ajaks kinnitamata jäetud jalutuskepp või kargud (mis asuvad näiteks kasutaja süles) võivad vigastada kasutajat või teisi isikuid.
– Transportimise ajaks tuleb jalutuskepp või kargud paigutada kindlasti kepihoidikusse.

1. Avage ülemine takjapaelaga kinnitus.
2. Asetage kepi või kargu alumine ots alumisse hoidikusse.
3. Jalutuskepi või karkude ülaosa võib kinnitada takjapaelaga kinnituste abil.

4.3 KLICKfixi adapteri kasutamine

Süsteemi Rixen + Kaul KLICKfix abil saab teie liikumisvahendi varustada miniadapteriga. Selle külge saate kinnitada erinevaid tarvikuid, nagu Invacare'i tarnitav mobiiltelefoni kott, mida saate kasutada oma mobiili, spordiprillide jmt hoidmiseks.

Kinnitamata tarvikutega kaasnev risk.
Kui tarvikud ei ole korralikult kinnitatud, võivad need tooli küljest lahti tulla ja kaduma minna.
– Kontrollige iga kord enne liikumisvahendi kasutamist, kas tarvik on õiges kohas ja korralikult kinnitatud.

Purunemisrisk liigse koormuse tõttu.
Liiga suure raskuse korral võib KLICKfixi adapter puruneda.
– KLICKfixi adapteri maksimaalne lubatud koormus on 1 kg.

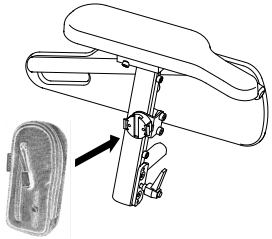

Fig. 4-1

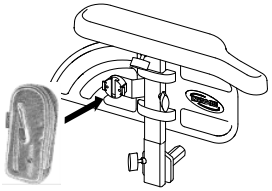

Fig. 4-2

Tarviku kinnitamine.

1. Lükake tarvik KLICKfixi adapterisse.
   Tarvik lukustub turvaliselt.

Tarviku eemaldamine.

1. Tarviku eemaldamiseks vajutage punast nuppu.

Adapterit saab pöörata 90° kaupa, mis võimaldab tarviku kinnitada ükskõik millisest neljast suunast. Tutvuge paigaldusjuhistega, mis on saadaval ettevõtte Invacare teenuseosutajalt või otse ettevõttelt Invacare.

Lisateavet süsteemi KLICKfix kohta leiate aadressilt http://www.klickfix.com.

4.4 Pagasiraami reguleerimine või eemaldamine

! **Kokkupõrke tagajärjel tekkiva kahjustuse oht.**
Kui istme nurga või seljatoe reguleerimise ajal põrkab pagasiraam kokku istmega, võib see kahjustada liikumisvahendi osasid.
– Veenduge, et pagasiraam jääks väljapoole istme nurga või seljatoe reguleerimisala.

! **Purunemisoht liigse koormuse tõttu.**
Liiga suure raskuse korral võib pagasiraam puruneda.
– Pagasiraami maksimaalne lubatud koormus on 10 kg.

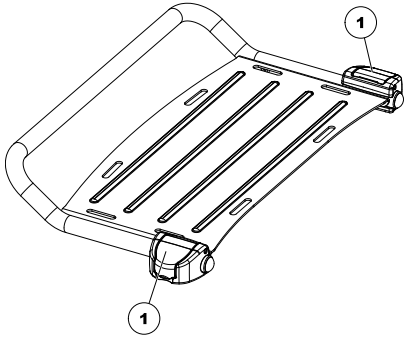

1. Avage pagasiraami toe klambrid (1).
2. Libistage pagasiraami ette- või tahapoole või eemaldage see.
3. Sulgege pagasiraami toe klambrid.

5 Ettevalmistamine

5.1 Üldine teave seadistamise kohta

ETTEVAATUST!
Surma, raske vigastuse või kahjustuse oht.
Nõuetekohaselt seadistamata liikumisvahendi kasutamise jätkamine võib põhjustada liikumisvahendi ebaühtlast toimimist, mille tagajärg võib olla surm, raske vigastus või kahjustus.

– Jõudlust tohivad reguleerida ainult tervishoiuvaldkonna spetsialistid või seda protseduuri ja juhtimisvõimet täielikult valdavad isikud.
– Pärast liikumisvahendi seadistamist/reguleerimist kontrollige, kas see toimib seadistusprotseduuri käigus sisestatud tehniliste andmete kohaselt. Kui liikumisvahend ei toimi tehniliste andmete kohaselt, lülitage see KOHE välja ja sisestage seadistusandmed uuesti. Kui liikumisvahend ikka veel ei toimi õigete tehniliste andmete kohaselt, võtke ühendust Invacare'iga.

ETTEVAATUST!
Surma, raske vigastuse või kahjustuse oht.
Lõdvalt kinnitatud tarvikute kasutamisel või nende puudumisel võib tekkida ebastabiilsus, mis võib põhjustada surma, raske vigastuse või varakahjustuse.

– Veenduge pärast MIS TAHES reguleerimis-, parandus- või hooldustööd ja enne kasutamist, et kõik kinnitatud tarvikud oleksid olemas ja kindlalt kinni.

ETTEVAATUST!
Vigastus- või kahjustusoht
Kui kasutajad/hooldajad või kvalifitseerimata tehnikud seadistavad liikumisvahendi valesti, võib see põhjustada surma, raske vigastuse või kahjustuse.

– ÄRGE püüdke seda liikumisvahendit ise seadistada. Liikumisvahendi algseadistuse PEAB tegema kvalifitseeritud tehnik.
– Reguleerimisi võib kasutaja teha ainult juhul, kui professionaalne tervishoiutöötaja on talle sobivad juhised andnud.
– ÄRGE püüdke seadistustööd teha, kui teil ei ole loetletud tööriistu.

HOIATUS!
Liikumisvahendi kahjustamis- ja avariioht
Reguleerimisvõimaluste kombinatsioonide ja individuaalsete seadistuste mitmekesisuse tõttu võivad liikumisvahendi komponentide vahel tekkida vastuolud.
– Liikumisvahendil on erinevate reguleerimisvõimalustega istmesüsteem, sealhulgas reguleeritavad jalatoed, käetoed, peatugi ja muud võimalused. Neid reguleerimisvõimalusi kirjeldatakse järgmistes peatükkides. Neid kasutatakse istme kohandamiseks kasutaja füüsiliste nõuete ja tingimuste kohaselt. Istmesüsteemi ja istme funktsioonide kohandamisel veenduge, et liikumisvahendi komponendid ei satuks vastuollu.

TÄHTIS
Liikumisvahend on toodetud ja konfigureeritud individuaalse tellimuse kohaselt. Hindamist peab tegema tervishoiutöötaja, järgides kasutaja vajadusi ja tervishoiunõudeid.
– Kui kavatsete liikumisvahendi konfiguratsiooni reguleerida, pidage nõu tervishoiutöötajaga.
– Kohandusi tohib teha ainult kvalifitseeritud tehnik.

Algse seadistuse peab alati läbi viima professionaalne tervishoiutöötaja. Reguleerimisi võib kasutaja teha ainult juhul, kui professionaalne tervishoiutöötaja on talle sobivad juhised andnud.

Elektrilised reguleerimisvõimalused

Elektriliste reguleerimisvõimaluste kohta lisateabe saamiseks vaadake puldi kasutusjuhendit.

5.2 Puldi reguleerimisvõimalus

Järgmine teave kehtib kõigile istumissüsteemidele.

HOIATUS!
Puldi tahapoole lükkumise oht kokkupõrkel juhusliku takistusega (nt ukseraam või laud) ja kui juhtkang jääb puldi reguleerimisel käetoepolstri külge kinni ning kõik kruvid pole korralikult kinni keeratud!
Selle tulemusena sõidab liikumisvahend kontrollimatult edasi ja võib põhjustada liikumisvahendi kasutajale või teel olevatele isikutele vigastusi.
– Puldi asendi reguleerimisel veenduge alati, et kõik kruvid oleks korralikult kinni keeratud.
– Sellise olukorra ilmnemisel lülitage liikumisvahendi elektroonika puldi abil viivitamatult VÄLJA!

HOIATUS!
Vigastuse oht
Nõjatudes puldile, näiteks ratastooli istudes või sealt tõustes, võib puldi hoidik puruneda ja kasutaja võib toolist välja kukkuda.
– Ärge kunagi nõjatuge toetamiseks puldile, nt tooli istudes või sealt väljudes.

5.2.1 Puldi reguleerimine kasutaja käe pikkuse järgi

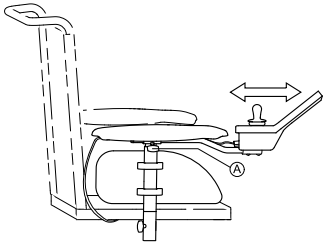

Fig. 5-1

1. Lõdvendage tiibkruvi Ⓐ.
2. Reguleerige komponent soovitud asendisse.
3. Keerake tiibkruvi kinni.

5.2.2 Puldi kõrguse reguleerimine

- 3 mm kuuskantvõti

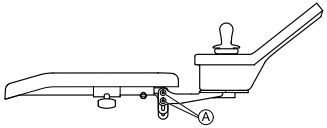

Fig. 5-2

1. Lõdvendage kruvid Ⓐ.
2. Reguleerige komponent soovitud asendisse.
3. Pingutage kruvisid.

5.2.3 Puldi kõrguse reguleerimine (ainult liikuvate pulditugede puhul)

- 6 mm kuuskantvõti

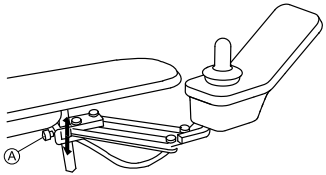

Fig. 5-3

1. Keerake kruvi Ⓐ lahti.
2. Reguleerige komponent soovitud asendisse.
3. Pingutage kruvi.

5.2.4 Puldi nihke reguleerimine

Pulti saab reguleerida 20 mm (0,8 tolli) kaupa külgsuunas.

- 3 mm kuuskantvõti

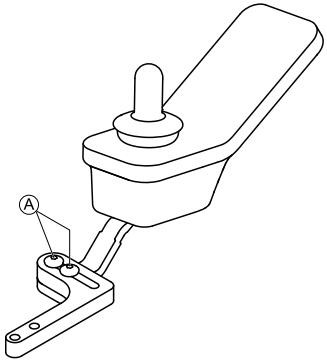

Fig. 5-4

1. Lõdvendage kruvid Ⓐ.
2. Reguleerige komponent soovitud asendisse.
3. Pingutage kruvisid.

5.2.5 Puldi asendi reguleerimine

- 3 mm kuuskantvõti

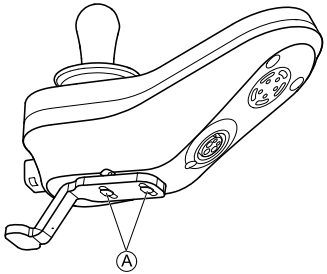

Fig. 5-5

1. Lõdvendage kruvid Ⓐ.
2. Reguleerige komponent soovitud asendisse.
3. Pingutage kruvisid.

5.2.6 Puldi pööramine küljele

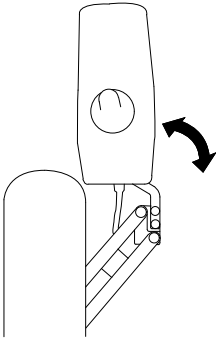

Fig. 5-6

Kui teie liikumisvahend on varustatud liikuva puldihoidikuga, saab puldi küljele liigutada, et näiteks lauale ligemale sõita.

5.3 Firm istmekomplekti reguleerimisvõimalused

5.3.1 Käetugede kõrguse määramine

Tööriistad:
- 1 x Philipsi kruvikeeraja

Firm istme käetoel on kruvi (1), mida kasutatakse tõkestina. Käetoe kõrguse reguleerimiseks saab kasutada seda tõkestit.

1.

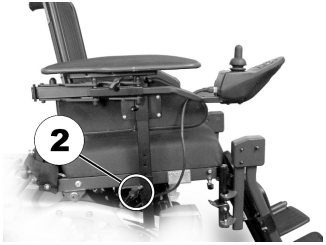

   Vabastage tiibkruvi (2).
2. Eemaldage käetugi aluse küljest.

3.

Selleks eemaldage Phillipsi kruvikeerajaga kruvi (1).

4. Käetoe uue kõrguse seadistamiseks valige kõrgem või madalam kruviauk.
5. Keerake kruvi uuesti kinni.
6. Asetage käetugi uuesti alusele. Keerake tiibkruvi kinni.
7. Vajaduse korral tehke sama teise küljega.

5.3.2 Käetugede laiuse reguleerimine

ETTEVAATUST!
Raske vigastuse oht, kui üks käetugedest kukub oma kinnitusest välja, kuna need on reguleeritud laiemaks, kui lubatud

– Firm istmekomplekti tarvis reguleeritava käetoe laiust piirab mõlemal küljel vedrutihvt. Seda piiravat tihvti võib vajutada ainult käetoe täielikuks eemaldamiseks (nt peale ja maha saamiseks) ning mitte kunagi laiuse suurendamiseks.

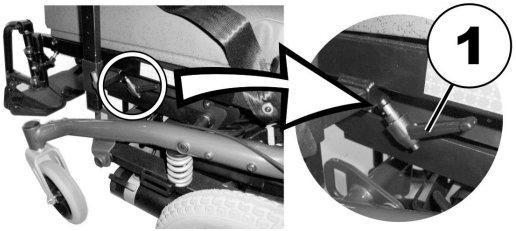

1. Keerake kinnitushoob (1) lahti.
2. Reguleerige käetugi soovitud asendile.
3. Pingutage kinnitushooba uuesti.
4. Korrake seda protseduuri teise käetoe jaoks.

5.4 Nucleuse keskosa hoidiku reguleerimisvõimalused

ETTEVAATUST!
Vigastus- või surmaoht
Väiksed lahtised osad põhjustavad lämbumisohtu, mis võib kaasa tuua kehavigastuse või surma.

– Ärge eemaldage ühtegi väikest osa (v.a juhtkangi nupu vahetamiseks).
– Ärge jätke eemaldatud juhtkanginuppu järelevalveta.
– Jälgige hoolikalt lapsi, lemmikloomi või füüsilise/vaimse puudega inimesi.

HOIATUS!
Vigastuste tekkimise ja kahjustuste oht
Varraste muutmisest (nt lühendamise korral) alles jäänud teravad servad või puuduvad otsakorgid võivad põhjustada vigastusi või kahjustusi.
– Pärast ülearuse pikkuse äralõikamist viilige teravad servad siledaks.
– Pärast viilimist asetage tagasi otsakorgid.
– Veenduge, et otsakorgid on tugevasti kinnitatud.

5.4.1 Nucleuse keskosa hoidiku reguleerimine

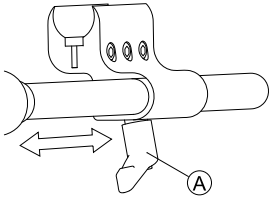

1. Vabastage hoob Ⓐ.
2. Reguleerige keskosa hoidik soovitud asendisse.
3. Keerake hoob kinni.

5.4.2 Nucleuse keskosa hoidiku kõrguse reguleerimine

Nucleuse keskosa hoidiku kõrguse reguleerimiseks on kaks võimalust.

- Reguleerige see koos käetoega soovitud kõrgusele. Vaadake asjakohaseid käetoega seotud peatükke.
- Reguleerige ainult Nucleuse keskosa hoidiku kõrgust. Vaadake allolevat jaotist.

- 3/16 tolline kuuskantvõti

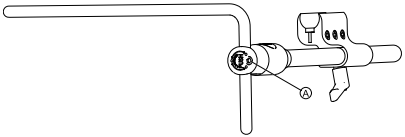

1. Lõdvendage kruvi Ⓐ.
2. Reguleerige Nucleus soovitud kõrgusele.
3. Keerake kruvi kinni.

5.4.3 Juhtkangi/ekraani asendi reguleerimine Nucleuse keskosa hoidikul

DLX-REM110, DLX-REM2XX, DLX-REM400

- 4 mm kuuskantvõti
- 8 mm mutrivõti

Kallutatav kaugjuhtimisseade

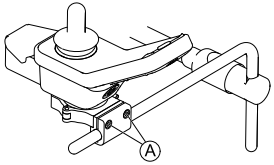

Fig. 5-7 DLX-REM400 reguleerimise näide. Mudeleid DLX-REM110, DLX-REM211 ja DLX-REM216 reguleeritakse ühtemoodi.

1. Lõdvendage kruvid Ⓐ.
2. Paigaldage kaugjuhtimisseade Nucleuse külge.
3. Pingutage kruvid.

Pööratav kaugjuhtimisseade

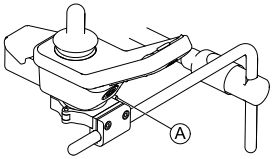

Fig. 5-8 DLX-REM400 reguleerimise näide. Mudeleid DLX-REM110, DLX-REM211 ja DLX-REM216 reguleeritakse ühtemoodi.

1. Keerake kruvi Ⓐ lahti.
2. Pöörake klambris olev kaugjuhtimisseade soovitud asendisse.
3. Pingutage kruvi.

DLX-REM500

- 3/16-tolline kuuskantvõti

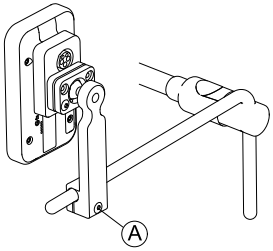

Fig. 5-9

1. Keerake kruvi Ⓐ lahti.
2. Paigaldage ekraan Nucleuse külge.
3. Pingutage kruvi.

DLX-CR400 ja DLX-CR400LF

Kallutatav kaugjuhtimisseade

- 4 mm kuuskantvõti

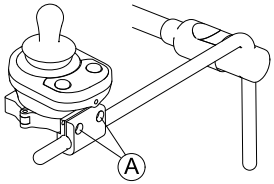

Fig. 5-10

1. Lõdvendage kruvid Ⓐ.
2. Paigaldage kaugjuhtimisseade Nucleuse külge.
3. Pingutage kruvid.

Pööratav kaugjuhtimisseade

- 4 mm kuuskantvõti
- 8 mm mutrivõti

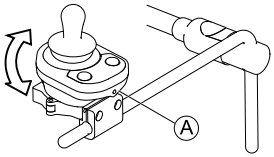

Fig. 5-11

1. Keerake kruvi Ⓐ lahti (pole pildil kuvatud).
2. Pöörake klambris olev kaugjuhtimisseade soovitud asendisse.
3. Pingutage kruvi.

ASL-i osad Nucleuse laual

- 3/16-tolline kuuskantvõti

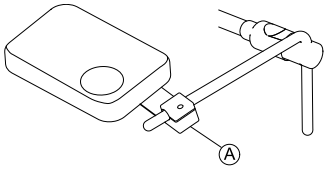

Fig. 5-12 Joonis on näitlik.

1. Keerake kruvi Ⓐ lahti.
2. Paigaldage juhtkang Nucleuse külge.
3. Pingutage kruvi.

ASL-i osad ainult Nucleusega

- 5/32-tolline kuuskantvõti

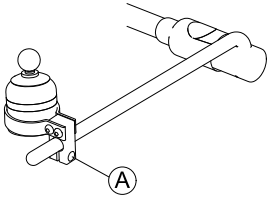

Fig. 5-13 Joonis on näitlik.

1. Keerake kruvi Ⓐ lahti.
2. Paigaldage juhtkang Nucleuse külge.
3. Pingutage kruvi.

5.5 Käsitsi lõugjuhtimise reguleerimine

ETTEVAATUST!
Vigastus- või surmaoht
Väiksed osad põhjustavad lämbumisohtu, mis võib kaasa tuua kehavigastuse või surma.
– Ärge eemaldage ühtegi väikest osa.
– Jälgige hoolikalt lapsi, lemmikloomi või füüsilise/vaimse puudega inimesi.

HOIATUS!
Vigastuste tekkimise ja kahjustuste oht
Varraste muutmisest (nt lühendamise korral) alles jäänud teravad servad või puuduvad otsakorgid võivad põhjustada vigastusi või kahjustusi.
– Pärast ülearuse pikkuse äralõikamist viilige teravad servad siledaks.
– Pärast viilimist asetage tagasi otsakorgid.
– Veenduge, et otsakorgid on tugevasti kinnitatud.

5.5.1 Jäsemete juhtkangi reguleerimine

Juhtkangi suuna reguleerimine

Juhtkangi saab pöörata 360 kraadi ulatuses. Küljel oleva pesa abil saate asetada juhtkangi 90-kraadise nurga alla.

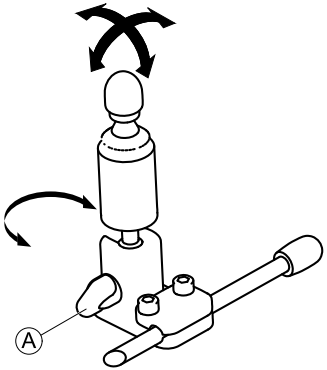

1. Lõdvendage käsikruvi Ⓐ.
2. Pöörake pesa õigesse asendisse seadmiseks juhtkangi alumist osa.
3. Reguleerige juhtkangi suunda. Soovi korral lukustage juhtkang pesaga 90-kraadise nurga alla.
4. Keerake käsikruvi kinni.

Asukoha reguleerimine hoidikul

- 5/32 tolline kuuskantvõti

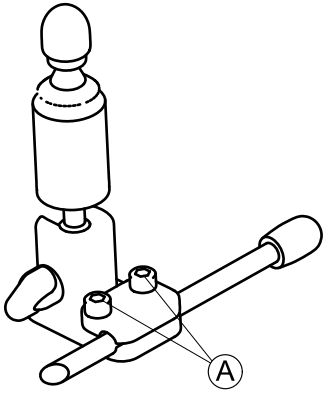

1. Lõdvendage kruve Ⓐ.
2. Paigaldage juhtkang hoidikule.
3. Keerake kruvid kinni.

Sügavuse ja kõrguse reguleerimine

Vaadake jaotist *5.5.3 Liikuva mehhanismi reguleerimine, lehekülg 39*.

5.5.2 Munakujulise lüliti reguleerimine

Lüliti suuna reguleerimine

Munakujulist lülitit saab pöörata 360 kraadi ulatuses.

- 7/16 tolline mutrivõti

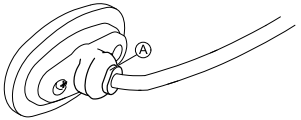

1. Lõdvendage mutrit Ⓐ.
2. Reguleerige munakujulise lüliti suunda.
3. Keerake mutter kinni.

Sügavuse ja kõrguse reguleerimine

Vaadake jaotist *5.5.3 Liikuva mehhanismi reguleerimine, lehekülg 39*.

5.5.3 Liikuva mehhanismi reguleerimine

ETTEVAATUST!
Vigastus- või surmaoht
Väiksed osad põhjustavad lämbumisohtu, mis võib kaasa tuua kehavigastuse või surma.
– Ärge eemaldage ühtegi väikest osa.
– Jälgige hoolikalt lapsi, lemmikloomi või füüsilise/vaimse puudega inimesi.

HOIATUS!
Vigastuste tekkimise ja kahjustuste oht
Varraste muutmisest (nt lühendamise korral) alles jäänud teravad servad või puuduvad otsakorgid võivad põhjustada vigastusi või kahjustusi.
– Pärast ülearuse pikkuse äralõikamist viilige teravad servad siledaks.
– Pärast viilimist asetage tagasi otsakorgid.
– Veenduge, et otsakorgid on tugevasti kinnitatud.

Liikuvat mehhanismi saab kasutada mitmeks otstarbeks, näiteks järgmiste seadmete jaoks.

- PROTON-tüüpi peakomplekti tiivad
- Jäsemete juhtkang lõugjuhtimise jaoks
- Munakujuline lüliti

- 5/32-tolline kuuskantvõti

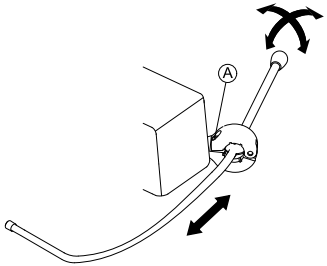

Sügavuse reguleerimine

1. Keerake kruvi Ⓐ lahti.
2. Reguleerige varras soovitud sügavusele.
3. Pingutage kruvi.

Asendi reguleerimine

Liikuvat mehhanismi saab pöörata 360 kraadi ulatuses.

1. Keerake kruvi Ⓐ lahti.
2. Reguleerige see soovitud asendisse.
3. Pingutage kruvi.

5.6 Elektrilise lõugjuhtimise reguleerimine

ETTEVAATUST!
Vigastus- või surmaoht
Väiksed osad põhjustavad lämbumisohtu, mis võib kaasa tuua kehavigastuse või surma.
– Ärge eemaldage ühtegi väikest osa.
– Jälgige hoolikalt lapsi, lemmikloomi või füüsilise/vaimse puudega inimesi.

HOIATUS!
Vigastuste tekkimise ja kahjustuste oht
Varraste muutmisest (nt lühendamise korral) alles jäänud teravad servad või puuduvad otsakorgid võivad põhjustada vigastusi või kahjustusi.
– Pärast ülearuse pikkuse äralõikamist viilige teravad servad siledaks.
– Pärast viilimist asetage tagasi otsakorgid.
– Veenduge, et otsakorgid on tugevasti kinnitatud.

5.6.1 Jäsemete juhtkangi reguleerimine

Vt „Juhtkangi suuna reguleerimine“ jaotises *5.5.1 Jäsemete juhtkangi reguleerimine, lehekülg 37*.

5.6.2 Juhtkangide ja lülitite reguleerimine ühendusmehhanismil

Juhtkangide/lülitite asendi reguleerimine

Kruvide kahjustamise oht
Kui te pingutate kruvid ebasobivale pöördemomendile, võivad need tulla lahti või kahjustuda.
– Pingutage kruvisid pöördemomendile 3 Nm ± 10%.

- 4 mm kuuskantvõti

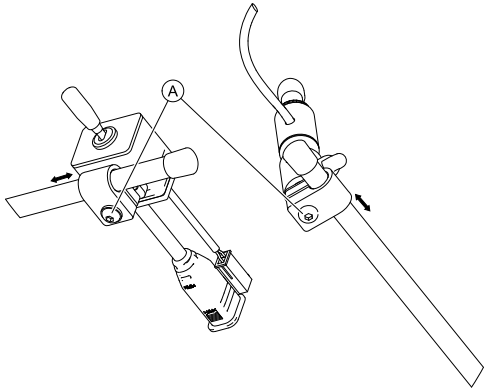

Fig. 5-14

1. Lõdvendage kruvid Ⓐ.
2. Liigutage juhtkang või lüliti ühendusmehhanismil soovitud asendisse.
3. Pingutage kruvisid.

Piko nuppude asendi reguleerimine

Kruvide kahjustamise oht
Kui te pingutate kruvid ebasobivale pöördemomendile, võivad need tulla lahti või kahjustuda.
– Pingutage kruvisid pöördemomendile 3 Nm ± 10%.

- 4 mm kuuskantvõti
- 7/16 tolline mutrivõti

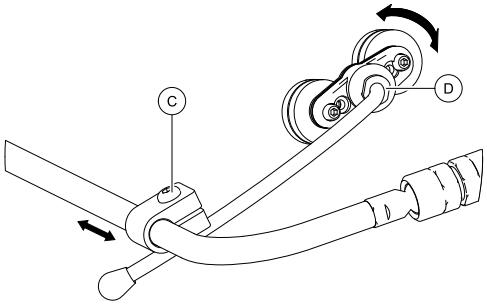

Fig. 5-15

1. Lõdvendage kruvi Ⓒ.
2. Liigutage hoidik soovitud asendisse.
3. Vajaduse korral keerake mutter Ⓓ lahti.
4. Reguleerige hoidiku suunda.
5. Keerake kruvi Ⓒ ja mutter Ⓓ kinni.

Ühendusmehhanismi kõrguse ja sügavuse reguleerimine

- 3 mm kuuskantvõti

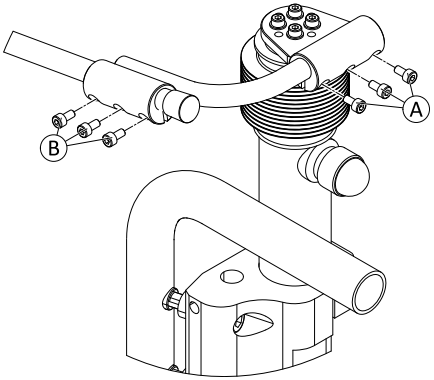

Fig. 5-16

1. Keerake lahti kruvid Ⓐ (kõrguse reguleerimine) või Ⓑ (sügavuse reguleerimine).
2. Liigutage ühendusmehhanism soovitud asendisse.
3. Pingutage kruvisid.

Ühendusmehhanismi suuna reguleerimine

See jaotis kehtib vaid kuulühendustega.

Peale eelneva saate te reguleerida juhtkangide ja kaugjuhtimisseadme asendit ühendusmehhanismi kuulliigendite abil. Kuulliigendid liiguvad vabalt ja pakuvad teile lõpmatul hulgal reguleerimisvõimalusi.

Kuulliigendite kahjustamise oht
Kui te pingutate kuulliigendid ebasobivale pöördemomendile, võivad need tulla lahti või kahjustuda.
– Pingutage kuulliigendid pöördemomendile 35 Nm.

- 19 mm mutrivõti (x 2)

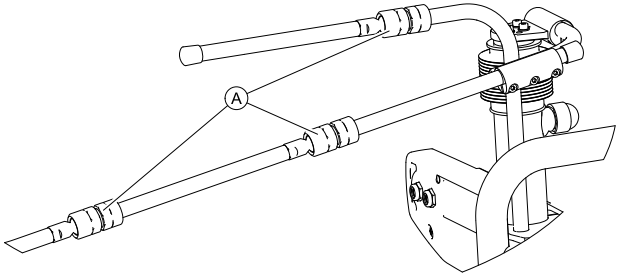

Fig. 5-17

1. Lõdvendage kuulliigendit Ⓐ.
2. Reguleerige ühendusmehhanismi asendit.
3. Keerake kuulliigend kinni.

5.6.3 Ühendlüliti kõrguse reguleerimine

Kinnituskangi kahjustamise oht
Kui te pingutate kinnituskangi ebasobivale pöördemomendile, võib see tulla lahti või kahjustuda.
– Pingutage kinnituskangi ainult käsitsi.

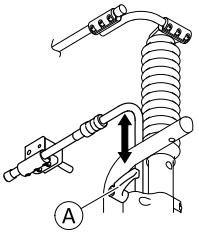

1. Keerake kinnituskang Ⓐ lahti.
2. Reguleerige ühendlüliti kõrgust.
3. Keerake kinnituskang kinni.

5.7 Istmekomplekti Modulite reguleerimisvõimalused

5.7.1 Käetoe kõrguse reguleerimine

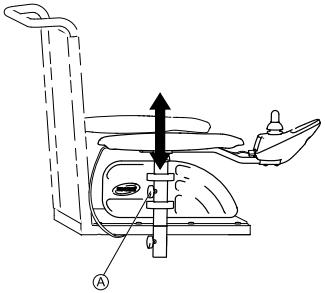

Fig. 5-18

1. Lõdvendage tiibkruvi Ⓐ.
2. Reguleerige komponent soovitud asendisse.
3. Keerake tiibkruvi kinni.

5.7.2 Käetoe laiuse reguleerimine

ETTEVAATUST!
Raske vigastuse oht, kui üks käetugedest kukub oma kinnitusest välja, kuna need on reguleeritud laiemaks, kui lubatud
- Laiuse reguleerimine on tähistatud punase märgistusega Ⓐ ja sõnaga STOP. Käetuge ei tohi kunagi tõmmata kaugemale punktist, kus sõna STOP on täielikult loetav.
- Keerake kinnituskruvid alati korralikult kinni, kui olete reguleerimise lõpetanud.

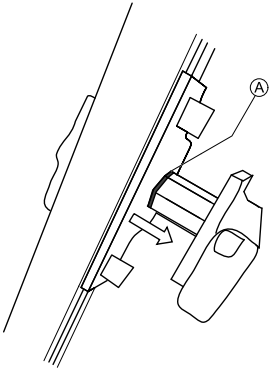

Fig. 5-19

Olenevalt küljest pääseb kruvile ligi eest- või tagantpoolt.

- 8 mm kuuskantvõti

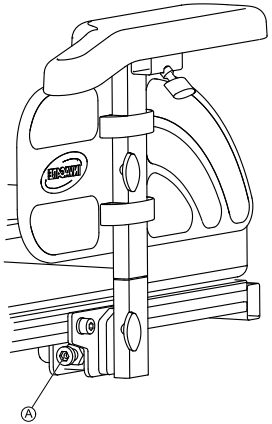

Fig. 5-20

1. Keerake kruvi Ⓐ lahti.
2. Reguleerige komponent soovitud asendisse.
3. Pingutage kruvi.

5.7.3 Käetoe sügavuse reguleerimine

- 6 mm kuuskantvõti

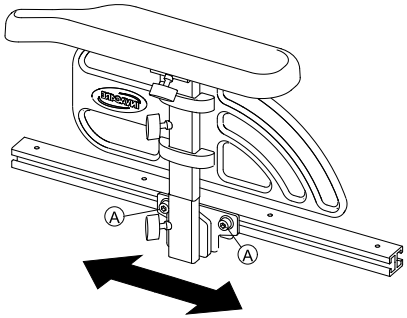

Fig. 5-21

1. Lõdvendage kruvid Ⓐ.
2. Reguleerige komponent soovitud asendisse.
3. Pingutage kruvisid.

5.7.4 Istme laiuse reguleerimine

Teleskoopistmetuge saab reguleerida neljas järgus. Istme laiust saab reguleerida koos reguleeritava istmeplaadi või reguleeritava kanderihmadest istmega.

Laiuse reguleerimise juhised on selle liikumisvahendi hooldusjuhendis. Hooldusjuhendi saate tellida Invacare'ilt. Hooldusjuhendis olevad juhised on siiski mõeldud erikoolitusega hooldustehnikutele ja neis kirjeldatakse toiminguid, mida ei peaks tegema lõppkasutaja.

5.7.5 Istme sügavuse reguleerimine

Istme sügavus mõjutab oluliselt istme raskuskeskme seadistust. See mõjutab ka liikumisvahendi dünaamilist stabiilsust. Kui muudate istme sügavust olulisel määral, peate reguleerima ka liikumisvahendi raskuskeset. Lugege selle liikumisvahendi hooldusjuhendi jaotist „Istme raskuskeskme reguleerimine". Hooldusjuhendi saate tellida Invacare'ilt. Hooldusjuhendis olevad juhised on siiski mõeldud erikoolitusega tehnikutele ja neis kirjeldatakse toiminguid, mida ei peaks tegema lõppkasutaja.

Juhisena saate kasutada istmel oleva skaala numbreid. Need ei tähista kindlaid mõõtmeid (näiteks istme sügavust sentimeetrites).

- 6 mm kuuskantvõti

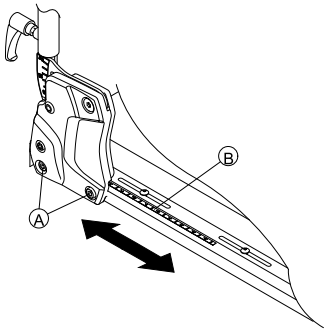

Fig. 5-22

1. Keerake seljatoe allosa mõlemalt küljelt kruvid Ⓐ lahti.

   ℹ Ärge eemaldage kruvisid Ⓐ.

2. Reguleerige komponent soovitud asendisse.
   Seljatoe sügavust saab reguleerida järkudeta. Kasutage juhisena istmel olevat skaalat Ⓑ.
   Veenduge, et istme sügavus oleks mõlemal poolel sama.
3. Pingutage kruvisid.

5.8 Istme kaldenurga reguleerimine

⚠ **HOIATUS!**
Istme kalde või seljatoe nurga reguleerimine muudab liikumisvahendi geomeetriat ja mõjutab otseselt selle dünaamilist püsivust!
– Dünaamilise püsivuse, kallakute ja takistuste ületamise ning istme kalde või seljatoe nurga korrektse reguleerimise kohta vaadake lisateavet jaotistest *6.6 Takistuste ületamine, lehekülg 78* ja *6.7 Kallakutest üles ja alla sõitmine, lehekülg 80*.

5.8.1 Elektriline kallutus

Elektrilise reguleerimise kohta lisateabe saamiseks vt puldi kasutusjuhendit.

5.8.2 Võlli käsitsi kasutamine

Istme kaldenurka reguleeritakse võlliga, mille leiate istme raami esiosast, raami alt.

Istme kaldenurga reguleerimisel tuleb veenduda, et keermespolt jääb vähemalt 1 cm ulatuses võlli sisse ja polti ei keerata täielikult võllist välja.

ℹ Istme kaldenurka on lihtsam reguleerida, kui keegi ei istu ratastoolis.

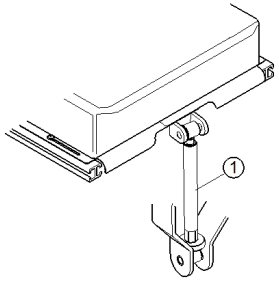

Joonisel on näidatud istmenurga käsitsi reguleerimise võlli asend (1).

5.9 Seljatoe reguleerimine

⚠ **HOIATUS!**
Istme kalde või seljatoe nurga reguleerimine muudab liikumisvahendi geomeetriat ja mõjutab otseselt selle dünaamilist püsivust!
– Dünaamilise püsivuse, kallakute ja takistuste ületamise ning istme kalde või seljatoe nurga korrektse reguleerimise kohta vaadake lisateavet jaotistest *6.6 Takistuste ületamine, lehekülg 78* ja *6.7 Kallakutest üles ja alla sõitmine, lehekülg 80*.

5.9.1 Elektriline kallutus

Elektrilise reguleerimise kohta lisateabe saamiseks vt puldi kasutusjuhendit.

5.9.2 Seljatoe reguleerimine (Firm iste)

Käsitsi reguleeritava seljatoe kaldenurka saab sujuvalt reguleerida vahemikus +2° ja +22°.

Tööriistad:
- 1 x 13 mm lehtvõti
- 1 x Philipsi kruvikeeraja

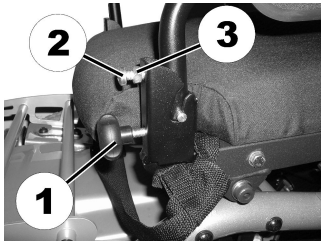

Käsitsi reguleeritava seljatoe kaldenurka reguleeritakse mõlemal poolel reguleernupu (1) ja piirkruviga (2), mis on vastumutriga (3) kinnitatud.

1. Keerake mõlemal küljel olevad nupud (1) lahti.
2. Keerake 13 mm lihtvõtmega lahti piirkruvi (2) vastumutter (3).
3. Reguleerige piirkruvid (2) Philipsi kruvikeerajat kasutades mõlemal küljel võrdselt, kuni saavutate seljatoe soovitud kaldenurga.
4. Keerake vastumutter (3) kinni.
5. Keerake nupud uuesti kinni.

5.9.3 Seljatoe kõrguse reguleerimine

Järgmises jaotises kirjeldatakse seljatoe plaadi kõrguse reguleerimist.

Kanderihmadest seljatugi on saadaval ainult kindlate kõrguste jaoks (48 ja 54 cm).

- 5 mm kuuskantvõti

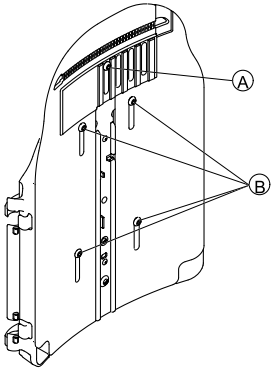

Fig. 5-23

1. Lõdvendage kruvid Ⓐ ja Ⓑ.

   Ärge eemaldage kruvisid Ⓐ ja Ⓑ.

2. Reguleerige komponent soovitud asendisse.
3. Pingutage kruvisid.

5.9.4 Seljatoe laiuse reguleerimine

Seljatoe plaadi laiust saate mõnevõrra muuta esiplaati reguleerides (nt seljatoe plaadi seadmiseks istmepadja jaoks

sobivasse asendisse). Suuremal määral saab seljatoe paneeli reguleerida hooldustehnik ja reguleerimisjuhised on selle liikumisvahendi hooldusjuhendis.

Kanderihmadest seljatugi on saadaval ainult kahe laiuse jaoks (38–43 cm ja 48–53 cm) ning teatud juhtudel tuleb see laiuse reguleerimiseks välja vahetada. Vahetamise juhised leiate selle liikumisvahendi hooldusjuhendist. Hooldusjuhendi saate tellida Invacare'ilt. Hooldusjuhendis olevad juhised on siiski mõeldud erikoolitusega hooldustehnikutele ja neis kirjeldatakse toiminguid, mida ei peaks tegema lõppkasutaja.

Pange tähele, et kanderihmadest seljatoe laiuse reguleerimisel tuleb ka seljatoe padi välja vahetada.

- 5 mm kuuskantvõti

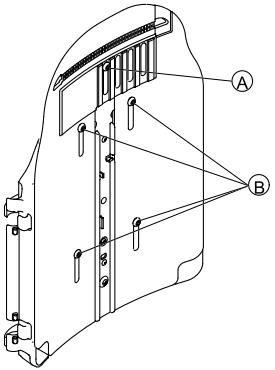

Fig. 5-24

1. Lõdvendage kruvi Ⓐ ja eemaldage see.
2. Lõdvendage kruvid Ⓑ.

   Ärge eemaldage kruvisid Ⓑ.

3. Reguleerige komponent soovitud asendisse.
4. Paigaldage kruviⒶ.
5. Pingutage kruvisid.

5.9.5 Seljatoe kaldenurga reguleerimine

HOIATUS!
Iga istme kaldenurga muudatus ja seljatoe kaldenurga muudatus mõjutab mootoriga ratastooli geomeetriat ja selle dünaamilist stabiilsust
– Rohkem teavet stabiilsuse, takistuste ületamise, kallakutel ja käänakutel sõitmise ja seljatoe ning istme kaldenurga õigete asendite kohta vt jaotistest *6.6 Takistuste ületamine, lehekülg 78* ja *6.7 Kallakutest üles ja alla sõitmine, lehekülg 80*.

HOIATUS!
Ratastoolist väljakukkumise oht
Seljatoe reguleerimisel võib see ootamatult tahapoole liikuda ja võite ratastoolist välja kukkuda.
– Ärge toetage vastu seljatuge reguleerimise ajal.

Kui seljatoel on kuuskantkruvide asemel nupud, pole tööriistu vaja.

Reguleeritava laiusega seljatugi

- 6 mm kuuskantvõti

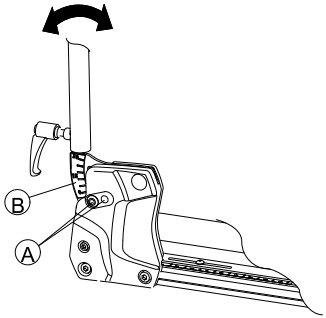

Fig. 5-25

1. Keerake mõlemal küljel ülemised seljatoe kruvid lahti ja eemaldage need Ⓐ.
2. Reguleerige seljatoe kaldenurk sobivaks 3,8° astmete võrra.
   Reguleerimisel saate juhisena kasutada seljatoel olevat skaalat Ⓑ. Kontrollige, et kaldenurk oleks mõlemal poolel sama.
3. Paigaldage kruvi ja keerake see kinni.
   Veenduge, et sisestaksite kruvi ühest seljatoe klambri august läbi. Kruvi peab olema klambri sees näha ja kruvi pea peab olema sellega ühetasane.

Tavaline seljatugi

- 6 mm kuuskantvõti

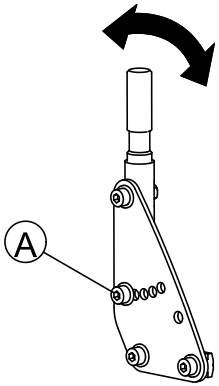

Fig. 5-26

1. Keerake lahti ja eemaldage keskmised kruvid Ⓐ seljatoe mõlemal küljel.
2. Reguleerige seljatoe kaldenurk sobivaks 7,5° astmete võrra.
   Kontrollige, et kaldenurk oleks mõlemal poolel sama.
3. Paigaldage kruvi ja keerake see kinni.

5.9.6 Reguleeritava seljatoe polstri reguleerimine

1.

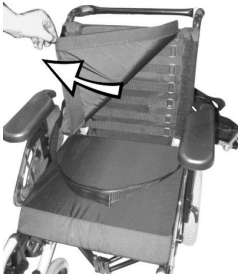

Fig. 5-27

Eemaldage seljatoe padi (fikseeritud haak- ja aaskinnitite abil), tõmmates seda üles ja eemale, et pääseksite reguleerimisrihmadele ligi.

2.

Fig. 5-28

Pinguldage rihmad soovitud tasemele.

3. Asetage seljatoe padi tagasi.

5.10 Rea peatoe reguleerimine

HOIATUS!
Vigastuste oht, kui peatugi on liikumisvahendi sõidukis istmena kasutamisel valesti kinnitatud või seda ei ole üldse paigaldatud
See võib kokkupõrke korral põhjustada kaela liigsirutust.
– Peatugi peab paigaldatud olema. Transportimisel kasutamiseks sobib Invacare'i selle liikumisvahendi valikulise tarvikuna saadaolev peatugi.
– Peatugi tuleb reguleerida kasutaja kõrvade kõrgusele.

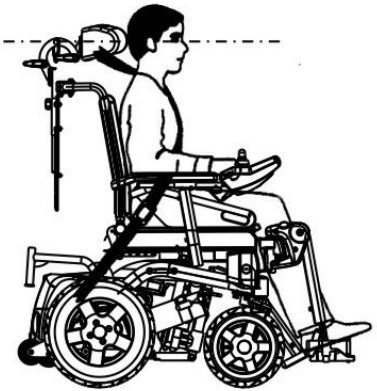

5.10.1 Rea peatoe või kaelatoe asendi reguleerimine

Kõigi Rea peatugede ja kaelatugede asendit reguleeritakse samal viisil.

- 5 mm kuuskantvõti

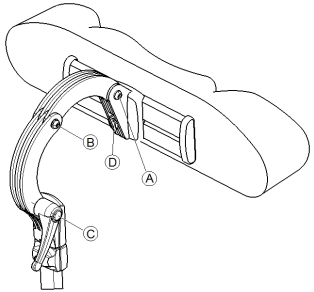

1. Lõdvendage kruve Ⓐ, Ⓑ või kinnituskangi Ⓒ.
2. Reguleerige peatugi või kaelatugi soovitud asendisse.
3. Keerake kruvid ja kinnituskang kinni.
4. Lõdvendage kuuskantpolti Ⓓ.
5. Libistage peatuge vasakule või paremale soovitud asendisse.
6. Keerake kuuskantpolt kinni.

5.10.2 Rea peatoe või kaelatoe kõrguse reguleerimine

Kõigi Rea peatugede ja kaelatugede kõrgust reguleeritakse samal viisil.

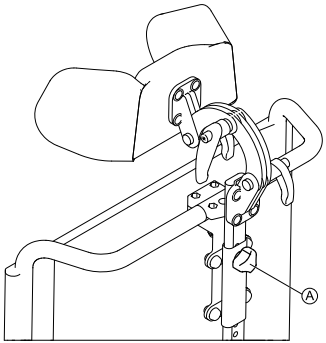

Fig. 5-29

1. Lõdvendage käsikruvi Ⓐ.
2. Reguleerige komponent soovitud asendisse.
3. Keerake käsikruvi kinni.

5.10.3 Põsetugede reguleerimine

Fig. 5-30

1. Lükake komponendid sissepoole või tõmmake need välja soovitud asendisse.

5.11 Elani peatoe reguleerimine

Peatoe klambri riistvara on kujundatud seljatoe paneeli olemasolevatesse kinnitusaukudesse paigaldamiseks.

HOIATUS!
Vigastuste oht, kui peatugi on liikumisvahendi sõidukis istmena kasutamisel valesti kinnitatud või seda ei ole üldse paigaldatud
See võib kokkupõrke korral põhjustada kaela liigsirutust.
– Peatugi peab paigaldatud olema. Transportimisel kasutamiseks sobib Invacare'i selle liikumisvahendi valikulise tarvikuna saadaolev peatugi.
– Peatugi tuleb reguleerida kasutaja kõrvade kõrgusele.

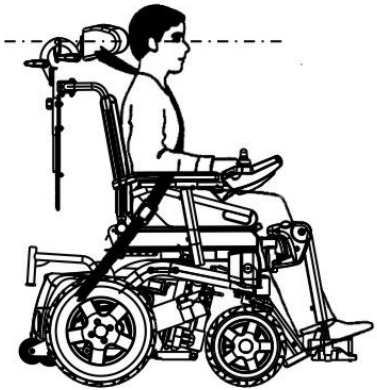

Fig. 5-31

- Seljatoe paneeli peatoe kinnitusaukudele ligipääsuks võib olla vaja eemaldada ja muuta seljapadja katet.
- Saadaval on valikuline lisakiil. Seda saab paigaldada klambrikoostu ja seljatoe paneeli vahele, et anda lisaruumi toodetele Posture Back ja Deep Back.

5.11.1 Elani peatoe riistvara reguleerimine

Elani peatoe riistvara saab oluliselt reguleerida. Alloleval joonisel on näidatud liigendite võimalikud reguleerimisvahemikud.

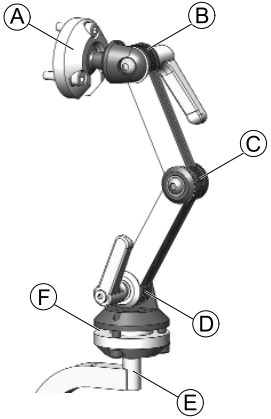

Fig. 5-32

Ⓐ	Ülemine mitme nurgaga pöörlemistelg	• 360° pöörlemine • 80° kalle
Ⓑ	Ülemine ühendusmehhanism	• 180° pöörlemine
Ⓒ	Keskmine ühendusmehhanism	• 100° pöörlemine
Ⓓ	Alumine ühendusmehhanism	• 180° pöörlemine
Ⓔ	Kinnituspost	• 360° pöörlemine 90° sammudega
Ⓕ	Alumine mitme nurgaga pöörlemistelg	• 360° pöörlemine • 50° kalle

Paigaldamine

- 2,5 mm kuuskantvõti
- 4 mm kuuskantvõti
- 5 mm kuuskantvõti

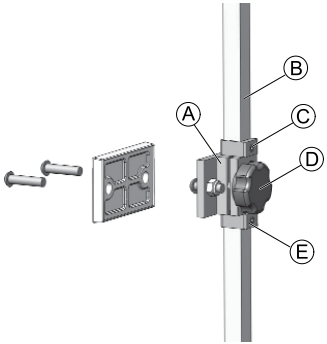

Fig. 5-33

1. Kaasasoleva riistvara abil joondage ja paigaldage peatoe kinnituskoost olemasolevatesse kinnitusaukudesse seljatoe paneelis Ⓐ.
2. Paigaldage peatoe padi (pole kujutatud) peatoe varda külge, kasutades kaasasolevat riistvara.

   Kinniteid lahti ja kinni keerates saab peatoe otsas oleva liigendkuuli abil peatoe padja mis tahes asendisse reguleerida.

3. Lõdvendage ja eemaldage alumine D-rõngas Ⓔ riistvara küljest.
4. Libistage vertikaalne kinnituspost Ⓑ klambri koostu ja reguleerige peatoe padja üldine kõrgus soovitud asendisse. Keerake nupp Ⓓ kinni.
   Õigesti paigaldatud peatugi peaks olema reguleeritud kasutaja kõrvade kõrgusele.
5. Reguleerige ülemist D-rõngast Ⓒ vajaduse järgi.
6. Kui lõplik kõrgus on paigas, reguleerige alumist D-rõngast Ⓔ nii, et see oleks tasa klambrikoostu põhjaga (libisemise ennetamiseks).

Sügavuse ja nurga reguleerimine

Peatoe sügavust ja kaldenurka saab veelgi reguleerida liigenduva riistvara abil.

- 4 mm kuuskantvõti
- 5 mm kuuskantvõti

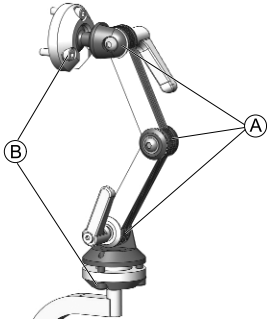

Fig. 5-34

1. Lõdvendage kahe liigendiga reguleerimiskoostu Ⓐ kruve ja kinnituskangi ning alumise ja ülemise pöördetelje Ⓑ kruve.
2. Reguleerige komponent soovitud asendisse.
3. Keerake kruvid ja kinnituskangid kinni.

5.12 Kandiku reguleerimine/eemaldamine

HOIATUS!
Vigastuse või seadme kahjustamise risk, kui sõidukis transporditakse liikumisvahendit, millel on küljes laud.
– Kui liikumisvahendi küljes on laud, eemaldage see alati enne liikumisvahendi transportimist.

Fig. 5-35

5.12.1 Kandiku külje suunas reguleerimine

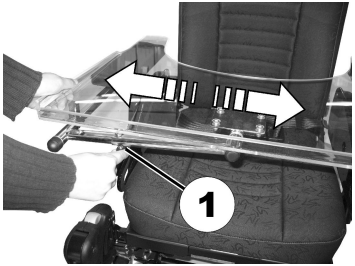

Fig. 5-36

1. Lõdvendage tiibkruvi (1).
2. Reguleerige komponent soovitud asendisse.
3. Keerake tiibkruvi kinni.

5.12.2 Kandiku sügavuse reguleerimine / kandiku eemaldamine

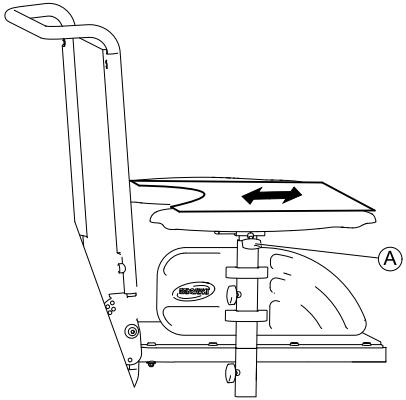

Fig. 5-37

1. Lõdvendage tiibkruvi Ⓐ.
2. Reguleerige komponent soovitud asendisse (või eemaldage see täielikult).
3. Keerake tiibkruvi kinni.

5.12.3 Kandiku pööramine küljele

Kandikut saab üles tõsta ja küljele pöörata, et kasutaja saaks liikumisvahendisse istuda ja sellest tõusta.

HOIATUS!
Vigastuse oht! Kui kandik on ülestõstetud asendis, siis see ei lukustu paigale.
- Ärge kallutage kandikut üles ega jätke seda sellesse asendisse.
- Ärge kunagi üritage sõita, kui kandik on üles tõstetud.
- Alati langetage kandik nõuetekohaselt.

5.13 Jalatugi Vari-F

5.13.1 Jalatoe väljapoolekeeramine ja/või eemaldamine

Väike lahtikeeramise nupp on jalatoe ülemiselosal. Kui jalatugion lahti, saab seda ratastooli istumiseks sisse- või väljapoole keerata või eemaldada.

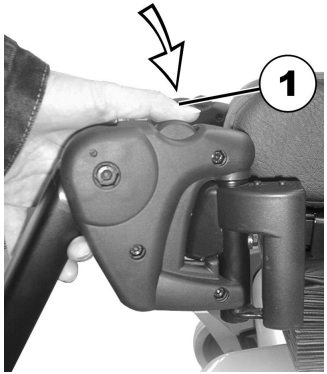

1. Vajutage lahtikeeramise nuppu (1) ja pöörake jalatugi väljapoole.
2. Jalatoe eemaldamiseks tõstke seda üles.

5.13.2 Nurga määramine

HOIATUS!
Vigastuse oht jalatugede vale reguleerimise tõttu.
– Enne iga kasutust ja kasutuse ajal on oluline kontrollida, et jalatoed ei puutu vastu rattaid ega maad.

- 6 mm kuuskantvõti (1)

1.

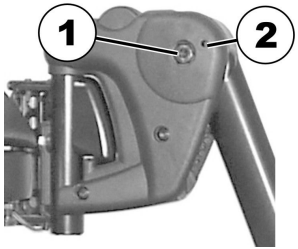

Keerake kruvi (1) kuuskantvõtmega lahti.

2. Kui jalatuge ei saa pärast kruvide lahtikeeramist liigutada, pange spetsiaalsesse puurauku (2) metallist tihvt ja lööge seda ettevaatlikult haamriga. See vabastab jalatoe sisemise kinnitusmehhanismi. Vajaduse korral tehke sama teise külje jalatoega.

3.

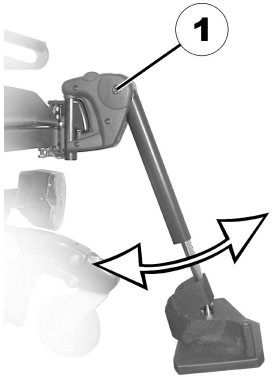

Keerake kruvi (1) kuuskantvõtmega lahti.

4. Seadistage soovitud nurk.
5. Keerake kruvi uuesti kinni.

5.13.3 Jalatoe lõppasendi seadistamine

- 6 mm kuuskantvõti
- 10 mm lehtvõti

1.

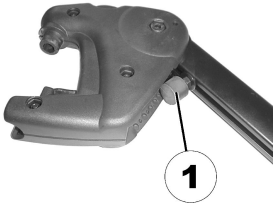

Fig. 5-38

Jalatoe lõppasendi määrab kummist piirik (1).

2.

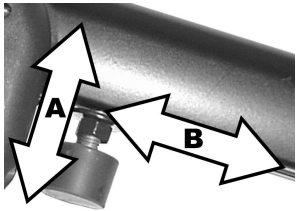

Fig. 5-39

Kummist piirikut on võimalik sisse ja välja keerata (A) või üles ja alla vajutada (B).

3.

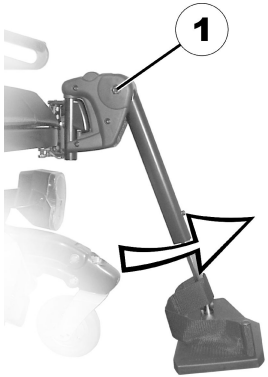

Fig. 5-40

Kasutage kruvi (1) lahtikeeramiseks kuuskantvõtit ja pöörake kummist piirikuni pääsemiseks jalatuge ülespoole.

4.

Fig. 5-41

Kasutage kontramutri (1) lahtikeeramiseks lehtvõtit.

5.

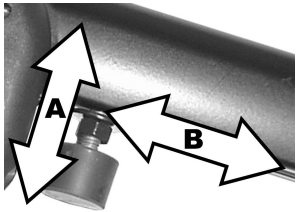

Fig. 5-42

Liigutage kummist piirik soovitud asendisse.

6. Keerake kontramutter uuesti kinni.
7.

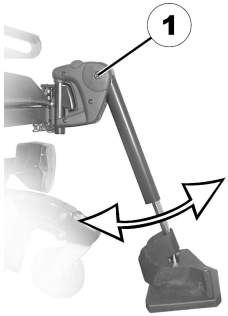

Fig. 5-43

Liigutage jalatugi soovitud asendisse.

8. Keerake kruvi uuesti kinni.

5.13.4 Jalatoe pikkuse reguleerimine

HOIATUS!
Vigastuse oht jalatugede vale reguleerimise tõttu.
– Enne iga kasutust ja kasutuse ajal on oluline kontrollida, et jalatoed ei puutu vastu rattaid ega maad.

- 5 mm kuuskantvõti (1)

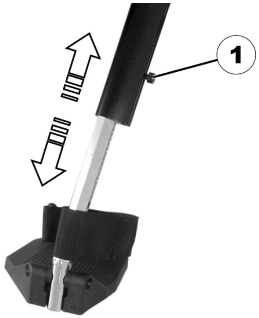

1. Kasutage kruvi (1) lahtikeeramiseks mutrivõtit.
2. Reguleerige soovitud pikkus.
3. Keerake kruvi uuesti kinni.

5.14 Vari-A jalatoed

5.14.1 Jalatoe väljapoolekeeramine ja/või eemaldamine

Väike lahtikeeramise nupp on jalatoe ülemiselosal. Kui jalatugion lahti, saab seda ratastooli istumiseks sisse- või väljapoole keerata või eemaldada.

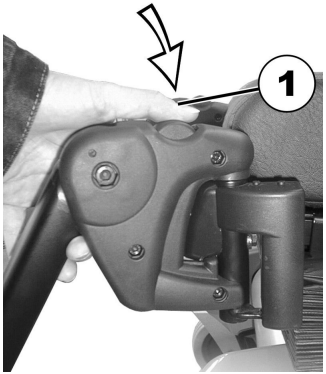

1. Vajutage lahtikeeramise nuppu (1) ja pöörake jalatugi väljapoole.
2. Jalatoe eemaldamiseks tõstke seda üles.

5.14.2 Nurga määramine

HOIATUS!
Vigastuse oht jalatugede vale reguleerimise tõttu.
– Enne iga kasutust ja kasutuse ajal on oluline kontrollida, et jalatoed ei puutu vastu rattaid ega maad.

1.

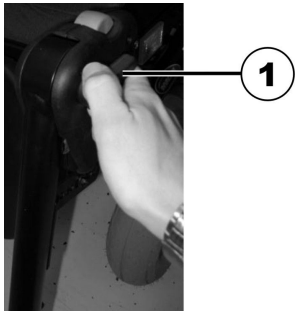

Vabastage lukustusnuppu (1) vastupäeva vähemalt ühe pöörde võrra.

2.

Lukustusmehhanismi vabastamiseks vajutage nuppu.

3.

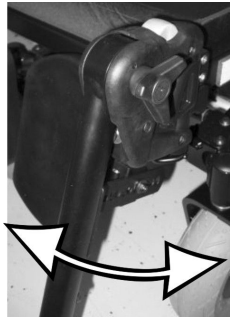

Seadistage soovitud nurk.

4.

Nupu pingutamiseks pöörake seda päripäeva.

5.14.3 Jalatoe lõppasendi seadistamine

- 10 mm lehtvõti (1)

1.

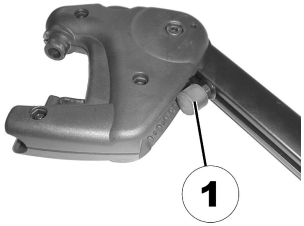

Jalatoe lõppasendi määrab kummist piirik (1).

2.

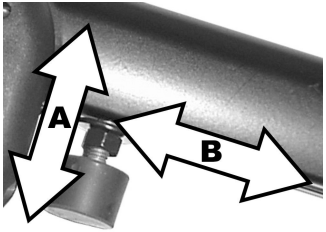

Kummist piirikut on võimalik sisse ja välja keerata Ⓐ või üles ja alla vajutada Ⓑ.

3.

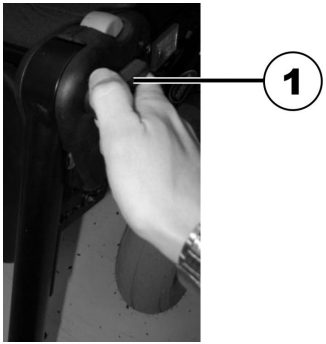

Vabastage lukustusnuppu (1) vastupäeva vähemalt ühe pöörde võrra.

4.

Lukustusmehhanismi vabastamiseks vajutage nuppu.

5.

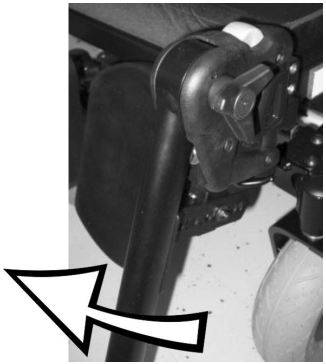

Kummist piiriku juurde pääsemiseks pöörake jalatuge ülespoole.

6.

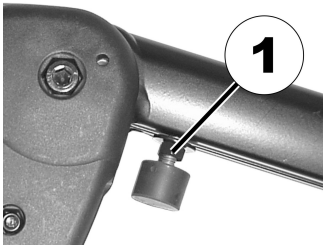

Kasutage kontramutri (1) lahtikeeramiseks lehtvõtit.

7. 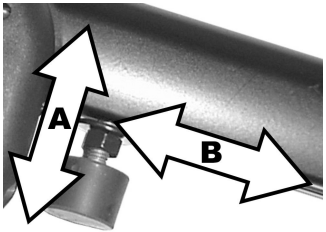

Liigutage kummist piirik soovitud asendisse.

8. Keerake kontramutter uuesti kinni.
9. 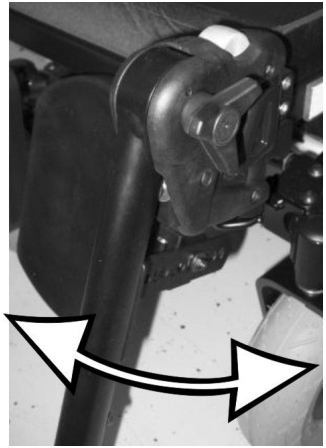

Liigutage jalatugi soovitud asendisse.

10. Keerake lukustusnupp uuesti kinni.

5.14.4 Jalatoe pikkuse reguleerimine

HOIATUS!
Vigastuse oht jalatugede vale reguleerimise tõttu.
– Enne iga kasutust ja kasutuse ajal on oluline kontrollida, et jalatoed ei puutu vastu rattaid ega maad.

- 5 mm kuuskantvõti

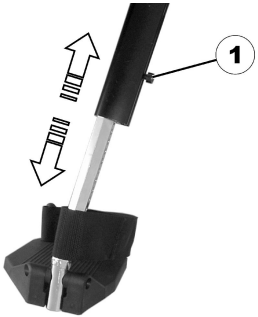

1. Kasutage kruvi (1) lahtikeeramiseks mutrivõtit.
2. Reguleerige soovitud pikkus.
3. Keerake kruvi uuesti kinni.

5.14.5 Sääretoe sügavuse reguleerimine

Sääretoe sügavust saab reguleerida alusplaadiga. Alusplaadi aukude kombinatsiooniga saab seadistada 5 erinevat sügavust.

- 10 mm lehtvõti

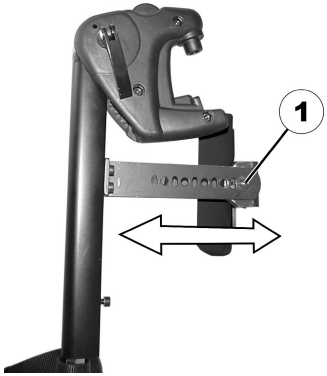

1. Keerake mutter (1) lehtvõtmega lahti ja eemaldage.
2. Reguleerige soovitud sügavusele. Pange tähele, et ümmargused augud on mõeldud sääretoe kinnituskruvide jaoks ja piklikud augud keermeta otste jaoks.
3. Pange mutter tagasi ja keerake kinni.

5.14.6 Sääretoe kõrguse reguleerimine

- 4 mm kuuskantvõti

1. Keerake kruvid (1) kuuskantvõtmega lahti.
2. Reguleerige tugi soovitud asendisse.
3. Keerake kruvid uuesti kinni.

5.14.7 Sääretoe lahtikeeramine ja pööramine liikumisvahendist väljatulemiseks

1.

Vajutage sääretuge otse alla.

2.

Keerake jalatugi lahti ja pöörake väljapoole. Sääretugi liigub ise tahapoole.

3.

Tõstke jalg üle kannarihma ja asetage maha.

5.14.8 Reguleeritava nurgaga jalaplaadi reguleerimine

- 5 mm kuuskantvõti

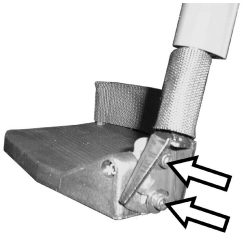

1. Keerake jalaplaadi kruvid kuuskantvõtmega lahti.
2. Reguleerige soovitud nurk.
3. Keerake kruvid uuesti kinni.

5.14.9 Reguleeritava nurga ja sügavusega jalaplaatide reguleerimine

- 5 mm kuuskantvõti

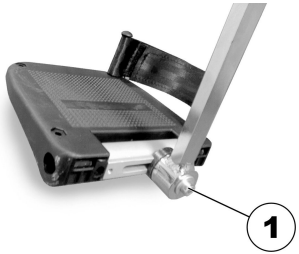

1. Keerake jalaplaadi kruvid (1) kuuskantvõtmega lahti.
2. Seadke jalaplaadi nurk või sügavus sobivaks.
3. Keerake kruvi uuesti kinni.

5.15 Elektrilised tõstetavad jalatoed (ADE jalatoed)

5.15.1 Jalatoe väljapoole keeramine ja/või eemaldamine

Väike lahtikeeramise nupp on jalatoe ülemisel osal. Kui jalatugi on lahti, saab seda ratastooli istumiseks sisse- või väljapoole keerata või eemaldada.

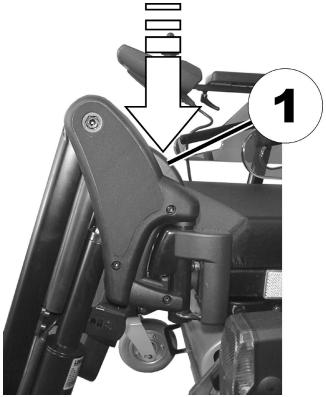

1. Vajutage lahtikeeramise nuppu (1) ja pöörake jalatugi väljapoole.
2. Jalatoe eemaldamiseks tõstke seda üles.

5.15.2 Nurga määramine

HOIATUS!
Lömastamise oht.
– Hoidke jalatoe pöördeulatusest eemale.

HOIATUS!
Vigastuse oht jalatugede vale reguleerimise tõttu.
– Enne iga kasutust ja kasutuse ajal on oluline kontrollida, et jalatoed ei puutu vastu rattaid ega maad.

Reguleeritava kõrgusega elektrilised jalatoed töötavad kaugjuhtimisseadme abil. Lisateabe saamiseks vt kaugjuhtimisseadme eraldiolevat kasutusjuhendit.

5.15.3 Jalatoe pikkuse reguleerimine

HOIATUS!
Vigastuse oht jalatugede vale reguleerimise tõttu.
– Enne iga kasutust ja kasutuse ajal on oluline kontrollida, et jalatoed ei puutu vastu rattaid ega maad.

- 10 mm lehtvõti

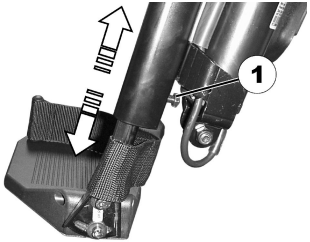

1. Kasutage kruvi (1) lahtikeeramiseks mutrivõtit.
2. Reguleerige soovitud pikkus.
3. Keerake kruvi uuesti kinni.

5.15.4 Sääretoe sügavuse reguleerimine

Sääretoe sügavust saab reguleerida alusplaadiga. Alusplaadi aukude kombinatsiooniga saab seadistada 5 erinevat sügavust.

- 10 mm lehtvõti

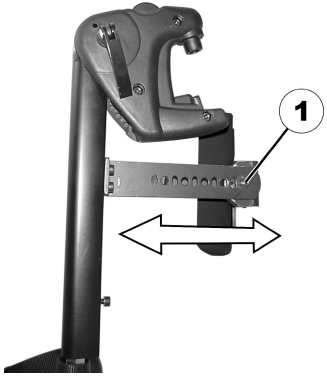

1. Keerake mutter (1) lehtvõtmega lahti ja eemaldage.
2. Reguleerige soovitud sügavusele. Pange tähele, et ümmargused augud on mõeldud sääretoe kinnituskruvide jaoks ja piklikud augud keermeta otste jaoks.
3. Pange mutter tagasi ja keerake kinni.

5.15.5 Sääretoe kõrguse reguleerimine

- 4 mm kuuskantvõti

1. Keerake kruvid (1) kuuskantvõtmega lahti.
2. Reguleerige tugi soovitud asendisse.
3. Keerake kruvid uuesti kinni.

5.15.6 Sääretoe lahtikeeramine ja pööramine liikumisvahendist väljatulemiseks

1.

   Vajutage sääretuge otse alla.
2.

Keerake jalatugi lahti ja pöörake väljapoole. Sääretugi liigub ise tahapoole.

3.

Tõstke jalg üle kannarihma ja asetage maha.

5.15.7 Reguleeritava nurgaga jalaplaadi reguleerimine

- 5 mm kuuskantvõti

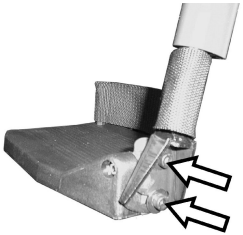

1. Keerake jalaplaadi kruvid kuuskantvõtmega lahti.
2. Reguleerige soovitud nurk.
3. Keerake kruvid uuesti kinni.

5.15.8 Reguleeritava nurga ja sügavusega jalaplaatide reguleerimine

- 5 mm kuuskantvõti

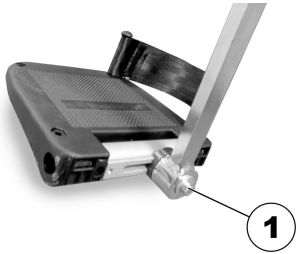

1. Keerake jalaplaadi kruvid (1) kuuskantvõtmega lahti.
2. Seadke jalaplaadi nurk või sügavus sobivaks.
3. Keerake kruvi uuesti kinni.

5.16 Standard 80° jalatugi

5.16.1 Jalatugede väljapoole keeramine ja/või eemaldamine (standardne 80° jalatugi)

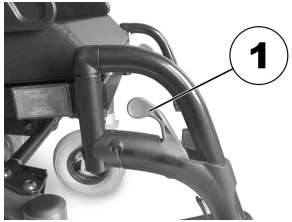

Fig. 5-44

Väike vabastushoob on jalatoe (1) ülemises osas. Kui jalatugi on vabastatud, saab seda juurdepääsu hõlbustamiseks sisse- või väljapoole keerata või eemaldada.

Fig. 5-45

1. Lükake vabastushoobi sisse- või väljapoole.
2. Reguleerige komponent soovitud asendisse.
3. Komponendi eemaldamiseks tõmmake ülespoole.

5.16.2 Pikkuse reguleerimine (standardne 80° jalatugi)

- 5 mm kuuskantvõti

Fig. 5-46

1. Keerake kruvi (1) lahti.

   Ärge eemaldage kruvi (1).

2. Reguleerige komponent soovitud asendisse.
3. Pingutage kruvi.

5.17 Käsitsi reguleeritava kõrgusega jalatugi

5.17.1 Jalatugede keeramine ja/või eemaldamine (käsitsi reguleeritav kõrgus)

Vabastusnupp on jalatugede ülemises osas. Kui jalatugi on lahti, saab seda ratastooli istumise hõlbustamiseks sisse- või väljapoole keerata või täielikult eemaldada.

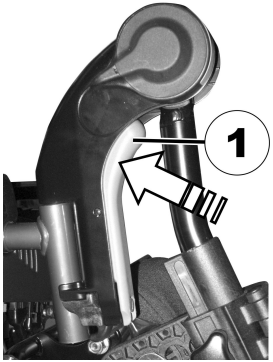

Fig. 5-47

1. Vajutage vabastusnuppu (1) ja eemaldage jalatoed suunaga üles.

5.17.2 Jalatoe nurga reguleerimine (käsitsi reguleeritav kõrgus)

HOIATUS!
Lömastamise oht
– Hoidke jalatoe pöördeulatusest eemale.

HOIATUS!
Vigastuse oht jalatugede vale reguleerimise tõttu.
– Enne iga kasutust ja kasutuse ajal on oluline kontrollida, et jalatoed ei puutu vastu rattaid ega maad.

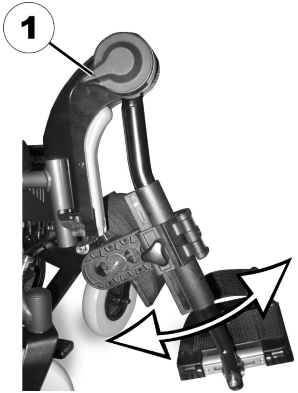

Fig. 5-48

1. Suruge vabastushoob (1) alla.
2. Reguleerige komponent soovitud asendisse.
3. Vabastage vabastushoob. Jalatugi lukustub.

5.17.3 Jalatoe pikkuse reguleerimine (käsitsi reguleeritav kõrgus)

HOIATUS!
Vigastuse oht jalatugede vale reguleerimise tõttu.
– Enne iga kasutust ja kasutuse ajal on oluline kontrollida, et jalatoed ei puutu vastu rattaid ega maad.

- 5 mm kuuskantvõti

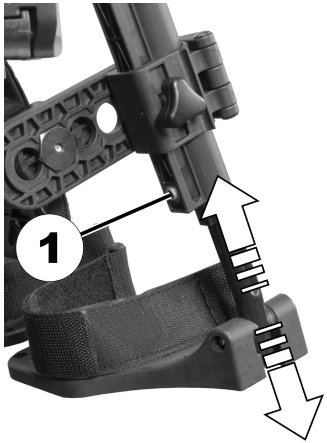

Fig. 5-49

1. Keerake kruvi (1) lahti.
2. Reguleerige komponent soovitud asendisse.
3. Pingutage kruvi.

5.17.4 Sääretoe sügavuse reguleerimine (käsitsi reguleeritav kõrgus)

Sääretoel on neli erinevat sügavust.

- 4 mm kuuskantvõti

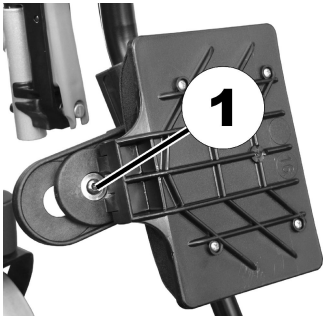

Fig. 5-50

1. Pöörake sääretugi ette.
2. Lõdvendage kruvi (1) ja eemaldage see.
3. Määrake teisel pool oleva mutri abil soovitud sügavus.
4. Reguleerige sääretuge nii, et see sobituks mutri sügavusega, pange kruvi tagasi ja pingutage see.

5.17.5 Sääretoe kõrguse reguleerimine (käsitsi reguleeritav kõrgus)

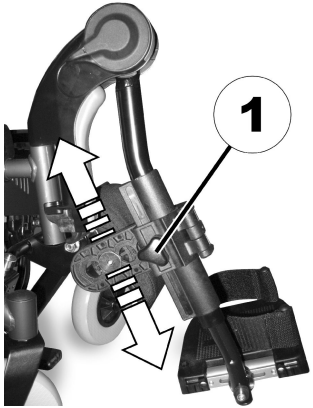

Fig. 5-51

1. Lõdvendage käsikruvi (1).
2. Reguleerige komponent soovitud asendisse.
3. Keerake käsikruvi kinni.

5.18 Külgkinnitusega jalatugede laiuse reguleerimine

Vajalikud vahendid

- 13 mm lehtvõti

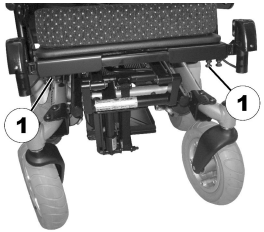

Külgkinnitusega jalatugede laiuse reguleerimist võimaldavad kruvid asuvad istme all (1).

1. Keerake lehtvõtmega poldid lahti.
2. Reguleerige jalatugi soovitud asendisse.
3. Keerake kruvid uuesti kinni.

5.19 Jalatoed Firm istmele

5.19.1 Istme esiosa sügavuse reguleerimine jalatoe tugiklambreid reguleerides

Istme esiosa sügavust saab reguleerida jalatoe tugiklambrite asendit reguleerides. Jalatoe tugiklambrite asendi reguleerimine käib kõikide jalatoe tüüpide puhul samamoodi.

Tööriistad:

- 4 mm kuuskantvõti (1)

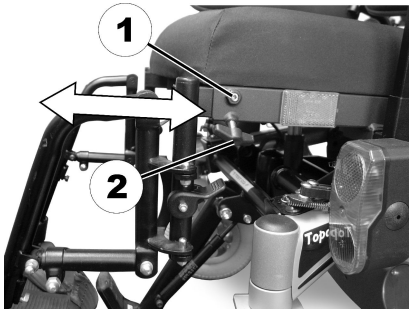

1. Keerake seadekruvi (1) kuuskantvõtmega lahti.
2. Vabastage tiibkruvi (2).
3. Seadistage jalatoe tugiklambri asend vastavalt soovitud sügavusele.
4. Keerake kruvid uuesti kinni.

5.19.2 Jalatoe pikkuse reguleerimine – jalatoed Standard / Junior / Mini (Firm iste)

HOIATUS!
Vigastuse oht jalatugede vale reguleerimise tõttu.
– Enne iga kasutust ja kasutuse ajal on oluline kontrollida, et jalatoed ei puutu vastu rattaid ega maad.

Tööriistad:
- 1 x 13 mm lehtvõti

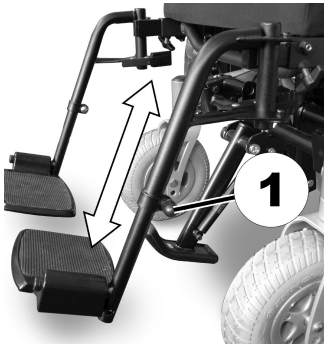

1. Eemaldage reguleerkruvilt (1) plastmassist kattekork.
2. Keerake lihtvõtmega (13 mm) kruvi lahti.
3. Seadke jalatoe pikkus sobivaks. Olge tähelepanelik, et jalatoe alumist osa mitte tugitoru sisse keerata.
4. Keerake kruvid uuesti kinni.
5. Asetage plastmassist kattekork oma kohale.

5.19.3 Jalatoe kaldenurga reguleerimine – reguleeritava kaldenurgaga jalatugi

Tööriistad:
- 1 x 13 mm lehtvõti
- 1 x 10 mm lihtvõti
- 4 mm kuuskantvõti (1)

1.

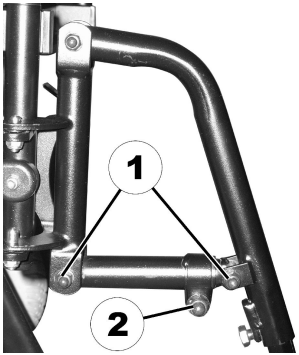

Keerake lahti kaldenurga reguleerimise pööramispunktide kinnituskruvid (1) 10 mm lihtvõtme ja 4 mm kuuskantvõtmega.

2. Keerake 13 mm lihtvõtmega lahti kaldenurga reguleerimise kinnituskruvi (2).

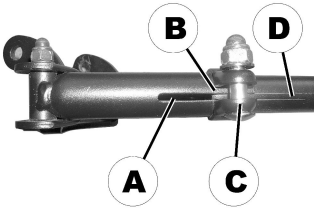

Jalatoe kronsteini väliskummis on pilu Ⓐ, mis võimaldab teostada visuaalset kontrolli.

Kaldenurga reguleerimisel ei tohi sisekummi Ⓓ kunagi välja tõmmata nii pikalt, et selle serv Ⓑ on klambriga Ⓒtasa.

3.

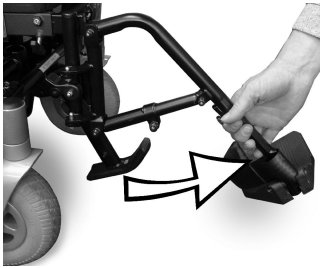

Seadke jalatoe kaldenurk sobivaks.

4. Kontrollige visuaalseks kontrolliks mõeldud pilu kaudu väliskummis oleva sisekummi pikkust.
5. Keerake kõik kruvid uuesti kinni.

5.19.4 Jalatoe pikkuse reguleerimine — reguleeritava kaldenurgaga jalatugi

HOIATUS!
Vigastuse oht jalatugede vale reguleerimise tõttu.
– Enne iga kasutust ja kasutuse ajal on oluline kontrollida, et jalatoed ei puutu vastu rattaid ega maad.

Tööriistad:
- 1 x 13 mm lehtvõti

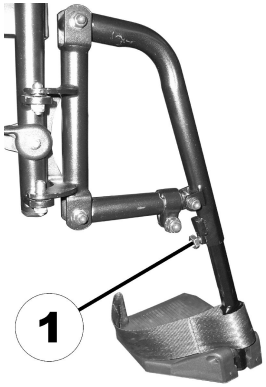

1. Lõdvendage kruvi (1).
2. Seadke jalatoe pikkus sobivaks. Olge tähelepanelik, et jalatoe alumist osa mitte tugitoru sisse keerata.
3. Keerake kruvi uuesti kinni.

5.20 Tollmõõdustiku ja meetermõõdustiku teisendustabel

See tabel aitab teil leida õige suurusega tööriista.

TOLLMÕÕDUSTIK	MEETERMÕÕDUSTIK
tolli	**mm**
5/64	1,9844
3/32	2,3813
7/64	2,7781
1/8	3,1750
9/64	3,5719
5/32	3,9688
11/64	4,3656
3/16	4,7625
13/64	5,1594
7/32	5,5563
15/64	5,9531
1/4	6,3500
17/64	6,7469
9/32	7,1438
19/64	7,5406
5/16	7,9375
21/64	8,3344
11/32	8,7313
23/64	9,1281
3/8	9,5250
25/64	9,9219
13/32	10,3188
27/64	10,7156

TOLLMÕÕDUSTIK	MEETERMÕÕDUSTIK
tolli	**mm**
7/16	11,1125
29/64	11,5094
15/32	11,9063
31/64	12,3031
1/2	12,7000
33/64	13,0969
17/32	13,4938
35/64	13,8906
9/16	14,2875
37/64	14,6844
19/32	15,0813
39/64	15,4781
5/8	15,8750
41/64	16,2719
21/32	16,6688
43/64	17,0656
11/16	17,4625
45/64	17,8594
23/32	18,2563

TOLLMÕÕDUSTIK	MEETERMÕÕDUSTIK
tolli	**mm**
47/64	18,6531
3/4	19,0500
49/64	19,4469
25/32	19,8438
51/64	20,2406
13/16	20,6375
53/64	21,0344
27/32	21,4313
55/64	21,8281
7/8	22,2250

6 Kasutamine

6.1 Sõitmine

HOIATUS!
Ootamatu reageerimise oht sõitmisel, sest rattad on lukus.
Kui teie liikumisvahendil on rataste lukud ja need on aktiveeritud, ei saa rattad vabalt liikuda ning seega ei pruugi liikumisvahend juhtimisel õigesti reageerida.
– Veenduge enne sõitma hakkamist, et rattad ei ole lukus.

Enne liikumisvahendi kasutamist veenuge, et kõik ülevaatused oleksid edukalt läbitud. Vt peatükki *9.2 Ülevaatustoimingud, lehekülg 99*.

Tehnilistes andmetes toodud maksimaalne koormus näitab ainult, et seade on mõeldud sellist koguraskust kandma. See ei tähenda siiski, et sellise kehakaaluga isik võib liikumisvahendis ilma piiranguteta istuda. Arvestama peab keha proportsioonidega, nagu pikkus, kaalu jaotumine, kõhuvöö, jalad ja säärerihm ning istme sügavus. Need asjaolud mõjutavad oluliselt sõiduomadusi, näiteks kalde stabiilsus ja veojõud. Kindlasti peab kinni pidama telje lubatud koormustest (vt jaotist *11 Tehnilised Andmed., lehekülg 106*). Istmesüsteemi võib olla vaja kohandada.

6.2 Enne esmakordset sõitmist

Enne esimese sõidu tegemist peaksite end hästi kurssi viima selle liikumisvahendi toimimise ja kõigi tööosadega. Võtke endale aega, et proovida kõiki funktsioone ja sõidurežiime.

Kui seadmel on kinnitusrihm, reguleerige ja kasutage seda igal liikumisvahendi kasutuskorral õigesti.

Mugav istumine = ohutu sõit

Enne igat reisi veenduge järgmises.

- Ulatute kergesti kõigi juhtimisseadeteni.
- Aku on plaanitava vahemaa läbimiseks piisavalt laetud.
- Kinnitusrihm (kui see on kasutusel) on täiesti korras.
- Tagumine peegel (selle olemasolul) on reguleeritud nii, et saate alati taha vaadata ilma ettepoole painutamata või oma istumiskohta nihutamata.

6.3 Parkimine ja paigalolek

Liikumisvahendi parkimisel või pikaaegse paigaloleku korral toimige järgmiselt.

1. Lülitage liikumisvahendi toide välja (nupp ON/OFF (Sees/väljas)).
2. Kui vargusvastane lukk on olemas, siis aktiveerige see.

6.3.1 Manuaalse rattaluku rakendamine ja vabastamine

Liikumisvahendi mootoritel on automaatsed pidurid, mis hoiavad ära liikumisvahendi vabalt veerema hakkamise ajal, mil juhtkangimoodul on välja lülitatud.

Lisaks mootorpiduritele võib teie liikumisvahend olla varustatud ka manuaalsete rattalukkudega. See hoiab ära

liikumisvahendi edasi-tagasi veeremise transportimise ajal, näiteks ülekandesüsteemi lõtku tõttu.

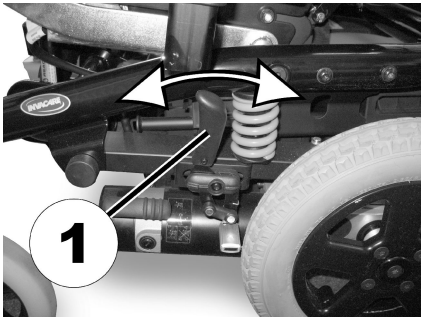

Manuaalse rattaluku rakendamine

1. Lükake hooba (1) ettepoole.

Manuaalse rattaluku vabastamine

1. Tõmmake hooba (1) tahapoole.

6.4 Liikumisvahendisse istumine ja sealt tõusmine

! – Käetugi tuleb eemaldada või pöörata üles, et seadme küljelt sisse või välja saada.

6.4.1 Standardse käetoe eemaldamine külje pealt sisenemiseks või väljumiseks

See peatükk kirjeldab standardse käetoe kasutamist. Teiste käetugede kohta vaadake lisateavet istmesüsteemi kasutusjuhendist.

Seadme mudelist olenevalt on käetoe kinnitamiseks kasutatud ühte järgmistest kinnitusvalikutest.

- Kinnitushoob
- Käsikruvi
- Lukustustihvt
- Lukustuskruvi

Allolev joonis on näitlik.

Olenevalt sellest, kummale küljele kaugjuhtimisseade on paigaldatud, peate eraldama kaugjuhtimisseadme juhtme enne käetoe eemaldamist.

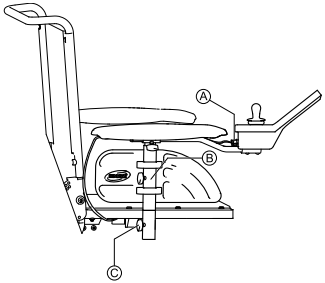

Fig. 6-1

1. Tõmmake puldi kaabli pistik Ⓐ välja, et pult eemaldada.
2. Vajaduse korral eemaldage kaugjuhtimisseadme juhe klambrist Ⓑ.
3. Lõdvendage kinnitust Ⓒ.
4. Eemaldage käetugi hoidiku küljest.

6.4.2 Teave ratastooli istumise ja sealt püsti tõusmise kohta

Fig. 6-2

ETTEVAATUST!
Raskete vigastuste või kahjustuste oht.
Valed ratastooli istumise või sealt väljumise tehnikad võivad põhjustada raskeid vigastusi või kahjustusi
– Enne kui proovite ratastooli istumist või sellest väljumist, arutage professionaalse tervishoiutöötajaga, milliseid tehnikaid oleks ratastooli tüüpi arvesse võttes õige kasutada.
– Järgige allolevaid juhiseid.

Kui teil pole endal piisavalt jõudu, paluge teistelt inimestelt abi. Võimaluse korral kasutage libistamisplaati.

Liikumisvahendisse istumine

1. Tooge liikumisvahend oma istumiskohale võimalikult lähedale. Seda peab tõenäoliselt tegema saatja.
2. Stabiilsuse suurendamiseks ratastooli istumisel või sellest väljumisel joondage esirattad paralleelselt juhtratastega.
3. Lülitage liikumisvahend kindlasti alati välja.
4. Rataste liikumise takistamiseks kinnitage alati nii mootori lukud/sidurid kui ka rattarummud (kui see on võimalik).
5. Olenevalt liikumisvahendi käetoe tüübist keerake see lahti või lükake üles.
6. Istuge nüüd liikumisvahendisse.

Liikumisvahendist välja tulemine

1. Tooge liikumisvahend oma istumiskohale võimalikult lähedale.
2. Stabiilsuse suurendamiseks ratastooli istumisel või sellest väljumisel joondage esirattad paralleelselt juhtratastega.
3. Lülitage liikumisvahend kindlasti alati välja.
4. Rataste liikumise takistamiseks kinnitage alati nii mootori lukud/sidurid kui ka rattarummud (kui see on võimalik).
5. Olenevalt liikumisvahendi käetoe tüübist keerake see lahti või lükake üles.
6. Istuge nüüd uude kohta.

6.4.3 Nucleuse keskosa hoidiku pööramine küljele

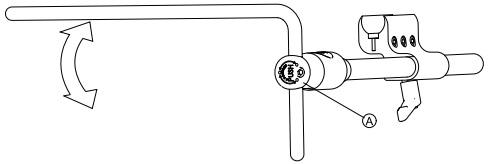

1. Vajutage nuppu Ⓐ ja pöörake Nucleuse hoidikut üles või alla.

6.4.4 Liikuva ekraanihoidiku pööramine küljele

Liikuv ekraanihoidik lukustub paigale ainult siis, kui see on pööratud vaikeasendisse.

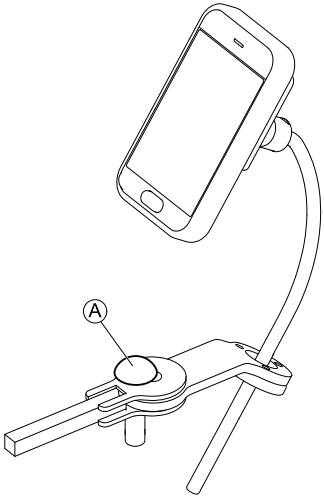

1. Vajutage nuppu Ⓐ ja pöörake ekraanihoidja küljele.

6.4.5 Lõugjuhtimisseadme pööramine küljele

1.

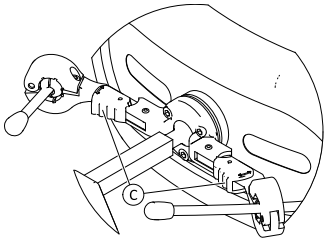

Vajutage lukustusseadet Ⓒ (peatoe taga) ning pöörake juhtkangi või munakujulist lülitit sisse- või väljapoole, kuni see klõpsuga kohale kinnitub.

6.5 Kõnniteeservade ületamise vahendi kokkupanemine/vabastamine

Kõnniteeservade ületamise vahendi saab kokku panna, et ümberistumine oleks lihtsam. Selle saab kokku panna ka liikumisvahendi transportimiseks, et põhi oleks väiksem.

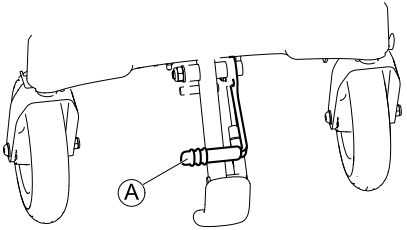

Fig. 6-3

Kõnniteeservade ületamise vahendi kokkupanemine

1. Kõnniteeservade ületamise vahendi kokkuklappimiseks tõmmake vahendil hooba Ⓐ.

Kõnniteeservade ületamise vahendi vabastamine

1. Lükake hooba alla, et kõnniteeservade ületamise vahend vabastada.

6.6 Takistuste ületamine

6.6.1 Takistuse maksimaalne kõrgus

Teavet takistuse maksimaalse kõrguse kohta leiate peatükist *11 Tehnilised Andmed., lehekülg 106*

6.6.2 Ohutusteave takistuste ületamiseks

HOIATUS!
Ümberkukkumise oht.
- Ärge kunagi lähenege takistustele muu nurga all kui 90 kraadi, nagu allpool näidatud.
- Lähenege ettevaatlikult takistustele, mille järel on kallak. Kui te ei ole kindel, kas kalle on liiga järsk või ei, liikuge takistusest eemale ja kui võimalik, proovige otsida mõni muu koht.
- Ärge kunagi lähenege takistustele, mis on ebaühtlasel ja/või lahtisel pinnal.
- Ärge kunagi sõitke liiga madala rehvirõhuga.
- Pange oma seljatugi püstisesse asendisse enne takistuse ületamist.

HOIATUS!
Liikumisvahendist väljakukkumise oht ja seadme kahjustamise, näiteks rataste katkimineku, oht.
- Ärge kunagi lähenege takistustele, mille kõrgus ületab maksimaalse ületatava takistuse kõrguse.
- Ärge kunagi laske jalatoel takistuselt laskumise ajal maad puudutada.
- Kui te pole kindel, kas takistuse ületamine on võimalik või mitte, liikuge takistusest eemale ja leidke võimaluse korral mõni muu koht.

6.6.3 Õige viis takistuste ületamiseks

Järgmised juhised takistuste ületamiseks kehtivad ka saatjatele, kui liikumisvahendil on saatja juhtimismoodul.

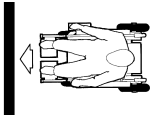

Fig. 6-4 Õige

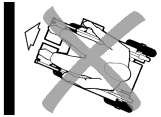

Fig. 6-5 Vale

Suunaga üles

1. Lähenege takistusele või äärekivile aeglaselt, otse ja õige nurga all.
2. Ratta ajamitüübist olenevalt peatuge ühes järgmistest asenditest.
   a. Keskajamiga liikumisvahendi korral: 5–10 cm enne takistust.
   b. Kõigi teiste ajamite korral: umbes 30–50 cm takistuse ees.
3. Kontrollige esirataste asendit. Need peavad olema sõidusuunas ja takistuse suhtes õige nurga all.
4. Lähenege aeglaselt ja hoidke sama kiirust seni, kuni ka tagarattad on takistuse ületanud.

Takistustele tõusmine kõnniteeservade ületamise vahendiga

1. Lähenege takistusele või äärekivile aeglaselt, otse ja õige nurga all.
2. Peatuge järgmises asendis: 30–50 cm takistuse ees.
3. Kontrollige esirataste asendit. Need peavad olema sõidusuunas ja takistuse suhtes õige nurga all.
4. Lähenege täiskiirusel, kuni kõnniteeservade ületamise vahend puutub takistusega kokku. Edasiviiv jõud tõstab mõlemad esirattad üle takistuse.
5. Hoidke püsivat kiirust seni, kuni tagarattad on samuti üle takistuse saanud.

Laskumine

Laskumisel on lähenemine takistusele sama, kui tõusmisel, v. a see, et enne laskumist ei pea peatuma.

1. Laskuge takistuselt keskmisel kiirusel.

   Kui laskuda takistuselt liiga aeglaselt, võib juhtuda, et ümberkukkumist takistavad seadmed jäävad kinni ja tõstavad juhtrattad maast lahti. Seadme juhtimine ei ole siis enam võimalik.

6.7 Kallakutest üles ja alla sõitmine

Maksimaalset ohutut kallet puudutava teabe kohta vt *11 Tehnilised Andmed., lehekülg 106*

HOIATUS!
Ümberkukkumise oht.
- Allamäge ei tohi sõita kiiremini kui 2/3 maksimumkiirusest. Vältige kallakul järsku suunamuutust või pidurdamist.
- Lükake enne tõusvale kaldele sõitmist istme seljatugi või selle kaldenurk (istme reguleeritava kalde korral) alati püstisesse asendisse. Enne laskuvale kaldele sõitmist on soovitatav nõjatada istme seljatugi või selle kalle pisut tahapoole.
- Kui liikumisvahendil on tõstja, viige see kaldest üles või alla sõites alati kõige madalamasse asendisse.
- Ärge kunagi proovige sõita libedale tõusvale või laskuvale kallakule või kui on libisemisoht (nt märg sillutis, jää jne).
- Vältige kaldpinnal või kallakul liikumisvahendilt mahatulemist.
- Sõitke mööda teed või rada alati sirgelt, ärge proovige siksakitada.
- Ärge proovige kaldteel või kallakul ümber pöörata.

HOIATUS!
Pidurdusmaa on allamäge palju pikem kui lauskmaal.
- Ärge sõitke kunagi alla kallakust, mis ületab maksimaalse ohutu kalde (vt jaotist *11 Tehnilised Andmed., lehekülg 106*).

6.8 Sõidurežiimi lukustusfunktsiooni kasutamine

Sõidurežiimi lukustusfunktsiooni eesmärk on vältida ratastooliga sõitmist pärast seda, kui istmesüsteem on vertikaalasendiga võrreldes kallutatud ohutust kaldenurgast tahapoole. Kogu kaldenurk on kombinatsioon istme kaldenurgast, seljatoe kaldenurgast ja/või maapinna kaldenurgast.

ETTEVAATUST!
Ümberkukkumise oht.
Sõidurežiimi lukustusfunktsioon toimib ainult siis, kui kaldenurka reguleeritakse paigal seistes. Funktsioon EI SAA tuvastada kaldenurga muutusi sõitmise ajal, nt kallakule lähenemise korral.
– Enne kallakule sõitmist seisake ratastool, seadistage kaldenurga koguväärtuseks väärtus, mis hõlmab kallaku väärtust, millele läheneda soovite. Alustage sõitmist. Kui sõidurežiimi lukustusfunktsioon võimaldab sõita, siis on kallakul ohutu sõita istme ja seljatoe kaldenurga originaalseadistusega.

Kui seadistate enne kallakule lähenemist istme kaldenurga ja seljatoe kaldenurga väärtused vastavalt meie soovitustele, on kallakul sõitmine teile ohutu. Vaadake jaotist *2 Turvalisus., lehekülg 10*.

Kaugjuhtimispuldi tüübist olenevalt võib aktiveeritud sõidurežiimi lukustusfunktsiooni korral esineda üks järgmistest.

- Kaugjuhtimispuldil kuvatakse miinusmärgi sümbolit
- Kaugjuhtimispuldil kuvatakse läbikriipsutatud sõiduprofiili numbrit
- Vasakult paremale liikumine akukuval
- Vasakult paremale liikumine akukuval vaheldumisi püsiva kuvaga

Kaugjuhtimispuldi kuvade kohta lisateabe saamiseks lugege kaugjuhtimispuldi kasutusjuhendit.

Sõidurežiimi lukustusfunktsiooni kontrollimine kallakul

Kui te ei ole kallakul sõitmise ajal kindel, kas ratastooli kaldenurga seadistus on ohutus vahemikus, toimige järgmiselt.

1. Seisake ratastool ja avage reguleerimisrežiim ning seejärel naaske sõidurežiimi.
2. Alustage sõitmist.
   Kui kaldenurga koguväärtus on väljaspool ohutut vahemikku, keelab sõidurežiimi lukustusfunktsioon sõitmise. Reguleerige kaldenurka vastavalt allpool kirjeldatule.

Kaldenurga koguväärtuse reguleerimine sõitmise võimaldamiseks

1. Kaldenurga koguväärtuse ohutusse vahemikku seadistamiseks vähendage istme kaldenurga ja/või seljatoe kaldenurga väärtust.
2. Alustage sõitmist.
   Kui kaldenurga koguväärtus on ohutus vahemikus, siis ratastool liigub.

6.9 Avalikel teedel kasutamine

Kui soovite kasutada liikumisvahendit avalikel teedel ja kohalikes seadustes on nõutud valgustuse kasutamine, tuleb liikumisvahendile paigaldada sobiv valgustussüsteem.

Küsimuste korral võtke ühendust ettevõtte Invacare teenuseosutajaga.

6.10 Liikumisvahendi lükkamine vabakäigurežiimis

Liikumisvahendi mootoritel on automaatsed pidurid, mis hoiavad ära liikumisvahendi vabalt veerema hakkamise ajal, mil kaugjuhtimisseade on välja lülitatud. Liikumisvahendit vabakäigurežiimis lükates tuleb vabastada magnetilised pidurid.

Liikumisvahendi käsitsi lükkamine võib nõuda rohkem füüsilist jõudu, kui eeldatud (rohkem kui 100 N). Vajalik jõud on siiski vastavuses standardi ISO 7176-14 nõuetega.

Vabakäigurežiim on mõeldud liikumisvahendiga lühikest vahemaad manööverdamiseks. Lükkamise käepide või lükkamiskang toetavad seda funktsiooni, kuid pidage meeles, et liikumisvahendi tagaosa võib abistaja jalgu vigastada.

6.10.1 Mootorite seiskamine (tavalised mootorid)

HOIATUS!
Mootori kuumad pinnad võivad põhjustada vigastusi.
– Vältige käivitamisel või seiskamisel mootori pindade puudutamist.

HOIATUS!
Liikumisvahendi vallapääsemise oht.
– Mootorite seiskamisel (vabakäigurežiimis lükkamiseks) inaktiveeritakse mootori elektromagnetilised pidurid. Kui liikumisvahend on pargitud, peavad mootorite käivitamiseks ja seiskamiseks mõeldud kangid olema kindlalt lukustatud asendisse DRIVE (Sõitmine) (elektromagnetilised mootoripidurid on aktiveeritud).

Mootori võib vabakäigule panna ainult saatja, mitte kasutaja ise.

See tagab, et mootor on vabakäigul ainult siis, kui saatja on kohal ja saab jätta ratastooli turvaliselt seisma, välistades juhusliku veeremise.

Iga mootor on varustatud pöördnupuga, mida kasutatakse mootori käivitamiseks ja seiskamiseks.

Mootori seiskamine.

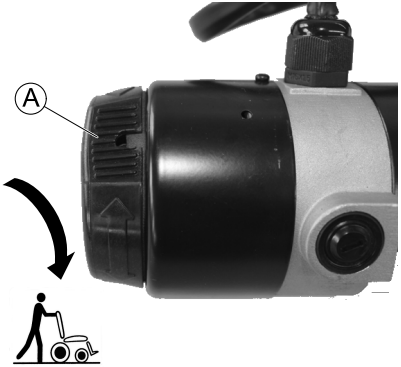

1. Lülitage kaugjuhtimisseade välja.
2. Keerake pöördnuppu Ⓐ päripäeva.
   Mootor on välja lülitatud.

Mootori käivitamine.

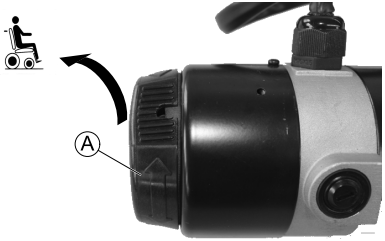

1. Keerake pöördnuppu Ⓐ vastupäeva.
   Mootor on käivitatud.

   ℹ Enne sõitmist peab käivitama mõlemad mootorid!

7 Juhtimissüsteem

7.1 Juhtimissüsteemi kaitsesüsteem

Ratastooli juhtimissüsteemil on liigkoormuskaitse.

Kui ajam on pikka aega väga üle koormatud (näiteks järsust mäest üles sõites) ja kui peale selle on ümbritseva õhu temperatuur kõrge, võib juhtimissüsteem üle kuumeneda. Sellises olukorras väheneb ratastooli töövõime vähehaaval, kuni tool seisma jääb. Olekunäidikul kuvatakse vastav veakood (vaadake puldi kasutusjuhendit). Toite välja ja uuesti sisse lülitamisel veakood kustutatakse ning juhtimissüsteem lülitatakse uuesti sisse. Juhtimissüsteemi jahtumine võib võtta kuni viis minutit, et ajamid jälle täisvõimsusel tööle hakkaksid.

Kui ajam on ületamatu takistuse, näiteks liiga kõrge kõnniteeserva vms, tõttu seiskunud ja kasutaja üritab üle 20 sekundi takistusest üle sõita, lülitub juhtimissüsteem mootorite kahjustamise vältimiseks automaatselt välja. Olekunäidikul kuvatakse vastav veakood (vaadake puldi kasutusjuhendit). Uuesti välja ja sisse lülitamisel veakood kustutatakse ning juhtimissüsteem lülitatakse uuesti sisse.

Vigase peakaitsme võib välja vahetada ainult pärast kogu juhtimissüsteemi kontrollimist. Selle peab välja vahetama Invacare'i spetsialistist teenuseosutaja. Kaitsme tüübi kohta leiate teavet jaotisest *11 Tehnilised Andmed., lehekülg 106*

7.2 Akud

Elektrilise sõiduki varustavad vooluga kaks 12V akut. Akud on hooldusvabad ning neid on vaja ainult regulaarselt laadida. Altpoolt leiate teabe, kuidas akusid laadida, käsitseda, transportida, ladustada, hooldada ja kasutada.

7.2.1 Üldteave laadimise kohta

Uued akud tuleb enne esimest kasutamist alati täielikult täis laadida. Uued akud saavutavad maksimaalse mahutavuse pärast 10–20 laadimistsüklit (sisseelamisperiood). See sisseelamisperiood on vajalik aku täielikuks aktiveerimiseks, et saavutada maksimaalne jõudlus ja tööiga. Seega võivad teie liikumisvahendi sõiduulatus ja tööaeg kasutamisega esialgu suureneda.

Geel-/AGM-pliiakudel ei ole mäluefekti, nagu on NiCd-akudel.

7.2.2 Üldised juhised laadimise kohta

Akude ohutu kasutamise ja pika tööea tagamiseks järgige allpool loetletud juhiseid.

- Laadige 18 tundi enne esmakordset kasutamist.
- Soovitame laadida akusid iga päev pärast tühjaks saamist või osalist tühjenemist ja panna need igal õhtul kogu ööks laadima. Olenevalt tühjenemise tasemest võib akude täislaadimine võtta kuni 12 tundi.
- Kui aku näidikul kuvatakse punane LED-märgutuli, laadige akusid vähemalt 16 tundi, isegi kui näidiku järgi on laadimine lõppenud.
- Selleks et mõlemad akud oleksid täielikult laetud, proovige kord nädalas teha 24-tunnine laadimine.
- Ärge laadige akusid pidevalt pooleldi täis, ilma et vahepeal oleks akut regulaarselt täis laetud.
- Ärge laadige akusid äärmuslikel temperatuuridel. Laadimiseks ei ole soovitatavad temperatuurid, mis on kõrgemad kui 30 °C või madalamad kui 10 °C.

- Kasutage ainult 2. klassi laadimisseadmeid. Selle klassi laadijaid tohib jätta laadimise ajal järelevalveta. Kõik Invacare'i tarnitavad laadimisseadmed vastavad nendele nõuetele.
- Kui kasutate ainult oma liikumisvahendiga kaasas olevat või Invacare'i heakskiidu saanud laadijat, ei ole võimalik akusid üle laadida.
- Kaitske oma laadijat soojusallikate eest, nagu küttekehad ja otsene päikesevalgus. Kui akulaadija kuumeneb üle, siis laadimisvool väheneb ja laadimisprotsess lükkub edasi.

7.2.3 Akude laadimine

Vaadake puldi ja akulaadija kasutusjuhenditest laadimispesa asendit ning muud teavet akude laadimise kohta.

ETTEVAATUST!
Akude plahvatamise ja hävimise oht vale akulaadija kasutamise korral
– Kasutage ainult liikumisvahendiga kaasas olevat akulaadijat või Invacare'i heakskiidu saanud laadijat.

ETTEVAATUST!
Elektrilöögi ja akulaadija kahjustuse oht, kui see saab märjaks
– Kaitske akulaadijat vee eest.
– Laadige alati kuivas keskkonnas.

ETTEVAATUST!
Lühise ja elektrilöögi oht kahjustatud akulaadija korral
– Ärge kasutage akulaadijat, kui see on maha kukkunud või kahjustatud.

ETTEVAATUST!
Elektrilöögi ja akude kahjustuse oht
– Ärge KUNAGI kinnitage akude laadimiseks kaableid otse akuklemmide külge.

ETTEVAATUST!
Tulekahju ja elektrilöögi oht, kui kasutatakse kahjustatud pikendusjuhet
– Kasutage pikendusjuhet ainult siis, kui see on täiesti vajalik. Kui peate pikendusjuhet kasutama, veenduge, et see oleks heas seisukorras.

ETTEVAATUST!
Vigastuse oht liikumisvahendi kasutamise korral laadimise ajal
– ÄRGE üritage laadida akusid ja samal ajal liikumisvahendit kasutada.
– ÄRGE istuge liikumisvahendil akude laadimise ajal.

1. Lülitage liikumisvahend välja.
2. Ühendage akulaadija laadimispesaga.
3. Ühendage akulaadija toiteallikaga.

7.2.4 Liikumisvahendi vooluvõrgust eemaldamine pärast laadimist

1. Kui laadimine on lõppenud, siis eemaldage esmalt akulaadija toiteallika küljest, seejärel pistik puldi küljest.

7.2.5 Ladustamine ja hooldus

Järgige akude turvalise kasutamise ja pikema kasutusea tagamiseks all-loetletud juhiseid.

- Ladustage akud alati lõpuni täislaetud olekus.
- Ärge jätke akusid poolenisti laetuna pikemaks ajaks seisma. Laadige tühjenenud aku nii kiiresti kui võimalik.
- Kui te liikumisseadet pikemat aega ei kasuta (st üle kahe nädala), tuleb akud vähemalt kord kuus ja alati enne kasutamist täis laadida.
- Ladustamisel vältige liiga palavaid ja liiga külmi olusid. Soovitame ladustada akud temperatuuril 15 °C.
- Geel- ja AGM-akud ei vaja hooldust. Kõigi toimivuse probleemidega peab tegelema vastava väljaõppega liikumisseadmete tehnik.

7.2.6 Juhised akude kasutamise kohta

HOIATUS!
Akude kahjustamise oht.
– Ärge laske akudel täiesti tühjaks saada.

- Vaadake aku laadimisnäidikut. Laadige akusid, kui aku laadimisnäidik näitab, et need on tühjenemas.
  Akude tühjenemine oleneb paljudest asjaoludest, nagu ümbritsev temperatuur, teepinna seisukord, rehvide rõhk, sõitja kaal, sõidustiil ja valgustuse kasutamine (kui lisatud).
- Laadige akusid enne, kui kuvatakse punane LED-märgutuli.
  Viimased 3 LED-märgutuld (kaks punast ja üks oranž) näitavad, et aku tase on ligikaudu 15%.
- Punaste vilkuvate LED-märgutuledega sõitmine koormab akusid liigselt ja seda tuleks tavatingimustes vältida.
- Kui vilgub ainult üks punane LED-märgutuli, aktiveeritakse aku ohutusfunktsioon. See tähendab, et kiirus ja kiirendamine vähenevad järsult. See võimaldab liikumisvahendiga aeglaselt ohutusse kohta sõita, enne kui elektroonika täiesti välja lülitatakse. See tähendab akude täielikku tühjenemist ja seda tuleb vältida.
- Pange tähele, et aku nimimahutavus hakkab vähenema temperatuuridel alla 20 °C. Näiteks –10 °C juures on aku nimimahutavus vähenenud ligi 50%-le.
- Ärge laske akude kahjustamise vältimiseks neil kunagi täiesti tühjaks saada. Ärge sõitke peaaegu tühjade akudega, kui see ei ole vältimatu, sest see koormab akusid liigselt ja vähendab nende tööiga.
- Mida varem akusid laete, seda kauem need kestavad.
- Tühjenemise tase mõjutab tööiga. Mida suurem koormus akul on, seda lühem on selle tööiga.
  Järgmiselt on toodud paar näidet.
  – Üks täielik tühjenemine tekitab sama koormuse, kui kuus tavalist töötsüklit (rohelise/oranži LED-märgutule kustumine).
  – Aku tööiga on 80% tühjenemise korral umbes 300 töötsüklit (esimesed 7 LED-märgutuld kustuvad) ja umbes 3000 tsüklit 10% tühjenemise korral (üks LED-märgutuli kustub).

  LED-märgutulede arv võib erineda, olenevalt puldi tüübist.

- Tavakasutuses tuleb aku kord kuus lasta nii tühjaks, et kõik rohelised ja oranžid LED-märgutuled on kustunud. See tuleb teha ühe päeva jooksul. Seejärel on aku töö taastamiseks vajalik 16-tunnine laadimine.

7.2.7 Akude transportimine

Liikumisvahendiga kaasasolevad akud ei ole ohtlikud kaubad. See klassifikatsioon põhineb Saksa ohtlike kaupade teetranspordi määrustel (GGVS) ja ohtlike kaupade raudteetranspordi/õhutranspordi määrustel (IATA/DGR). Akusid võib piiranguteta transportida maanteel, raudteel või lennukis. Konkreetsetel transpordiettevõtetel on siiski eeskirjad, mis võivad piirata või keelata teatud transpordiprotseduure. Küsige igal konkreetsel juhul transpordiettevõtte käest juhiseid.

7.2.8 Üldised juhised akude käsitsemise kohta

- Ärge kasutage kunagi koos eri tootjate ja tehnoloogiatega akusid ning ärge kasutage akusid, millel ei ole ühesugused kuupäevakoodid.
- Ärge kasutage kunagi geelakusid koos AGM-akudega.
- Akude tööiga hakkab lõppema, kui sõiduulatus muutub tavapärasest oluliselt väiksemaks. Täpsema teabe saamiseks võtke ühendust teenuseosutaja või hooldustehnikuga.
- Laske akud alati paigaldada vajaliku väljaõppega liikumisvahendite tehnikul või asjakohaste teadmistega isikul. Neil on olemas vajalik väljaõpe ja tööriistad töö ohutuks ning korrektseks tegemiseks.

7.2.9 Kahjustatud akude nõuetekohane käsitsemine

HOIATUS!
Kahjustatud akust lekkiv hape võib põhjustada söövitust ja põletust.
– Võtke happest läbiimbunud riided kohe seljast.

Pärast nahale sattumist:
– loputage kokkupuutunud piirkonda rohke veega.

Pärast silma sattumist:
– loputage silmi kohe jooksva vee all mitu minutit; pöörduge arsti poole.

- Kahjustatud akusid käsitsedes kandke alati kaitseprille ja sobivat kaitserõivastust.
- Pärast kahjustatud akude eemaldamist asetage need kohe happekindlasse anumasse.
- Transportige kahjustatud akusid ainult sobivas happekindlas anumas.
- Peske kõiki happega kokkupuutunud esemeid rohke veega.

Tühja või kahjustatud aku nõuetekohane kõrvaldamine

Tühja või kahjustatud aku võib anda tagasi teenuseosutajale või otse ettevõttele Invacare.

8 Transport.

8.1 Üldteave transportimise kohta

ETTEVAATUST!
Surma või raske vigastuse oht liikumisvahendi kasutajale või lähedal olevatele teistele sõidukis viibijatele, kui liikumisvahend on kinnitatud kolmandalt osapoolelt saadud neljapunktilise kinnitussüsteemiga ja liikumisvahendi koormata kaal ületab kinnitussüsteemi sertifitseeritud maksimaalset kaalu.

– Veenduge, et liikumisvahendi kaal ei ületaks kinnitussüsteemi sertifitseeritud kaalu. Tutvuge kinnitussüsteemi tootja dokumentatsiooniga.
– Kui te ei ole kindel, kui palju liikumisvahend kaalub, peate selle kalibreeritud kaaluga kindlaks tegema.

HOIATUS!
Vigastuse või seadme kahjustamise risk, kui sõidukis transporditakse liikumisvahendit, millel on küljes laud.

– Kui liikumisvahendi küljes on laud, eemaldage see alati enne liikumisvahendi transportimist.

Fig. 8-1

8.2 Liikumisvahendi sõidukisse tõstmine

ETTEVAATUST!
Liikumisvahend on ümberkukkumise ohus, kui selle sõidukisse tõstmisel istub kasutaja liikumisvahendis

– Võimaluse korral tõstke liikumisvahendit ilma kasutajata.
– Kui liikumisvahend koos kasutajaga tuleb rambi abil sõidukisse tõsta, veenduge, et ramp ei ületaks sobilikku kallet.
– Kui liikumisvahend tuleb sõidukisse tõsta rambi abil, mis ületab sobilikku kallet, tuleb kasutada vintsi. Saatja saab tõstmise toimingut ohutult jälgida ja abistada.
– Teise võimalusena võib kasutada tõsteplatvormi.
– Veenduge, et liikumisvahendi kogukaal koos kasutajaga ei ületaks rambi või tõsteplatvormi maksimaalset lubatud kogukaalu.
– Liikumisvahend tuleb alati tõsta sõidukisse seljatoega püstises asendis, istme tõstur peab olema langetatud ja istme kallutaja peab olema püstises asendis (vt *6.7 Kallakutest üles ja alla sõitmine, lehekülg 80*).

ETTEVAATUST!
Vigastuste tekkimise ja liikumisvahendi ning sõiduki kahjustamise oht.
Kui liikumisvahendit tõstetakse sõidukisse rambiga, mis ületab sobilikku kallet, on oht, et liikumisvahend võib ümber kukkuda või teha kontrollimatuid liigutusi.
– Tõstke liikumisvahend sõidukisse ilma kasutajata.
– Saatja peab tõstmise toimingul abistama.
– Veenduge, et kõik hooldajad saaksid rambi ja vintsi kasutusjuhendist täielikult aru.
– Veenduge, et vints oleks teie liikumisvahendi jaoks sobiv.
– Kasutage ainult sobivaid kinnituskohti. Ärge liikumisvahendi eemaldatavaid või liikuvaid osi kinnituskohtadena.

ETTEVAATUST!
Vigastuste tekkimise ja liikumisvahendi kahjustamise oht
Kui liikumisvahend tuleb tõsta sõidukisse tõstuki abil, kui pult on sisse lülitatud, on oht, et seade võib toimida valesti ja tõstukilt maha kukkuda.
– Enne liikumisvahendi tõstukiga tõstmist, lülitage toode välja ja ühendage lahti kas puldi siinikaabel või eemaldage patareid süsteemist.

1. Juhtige või lükake oma liikumisvahend transpordisõidukisse sobiva rambi abil.

8.3 Liikumisvahendi kasutamine sõiduki istmena

Järgmine peatükk ei kohandu mudelitele või konfiguratsioonidele, mida ei tohi sõiduki istmena kasutada. Need on märgistatud järgmiste siltidega liikumisvahendil:

ETTEVAATUST!
Vigastuste oht.
Kinnitusseadmeid tohib kasutada ainult siis, kui ratastooli kasutaja kaalub 22 kg või rohkem.
– Ärge kasutage ratastooli sõidukis istmena, kui kasutaja kaalub vähem kui 22 kg.

HOIATUS!
Inimeste transportimiseks sobimatu seljatoe kasutamisel esineb vigastuste oht
– Reguleeritava kaldenurgaga seljatoed, mida reguleeritakse käsitsi iselukustuvat kiiravamismehhanismi kasutades, EI ole inimeste transportimiseks heaks kiidetud.

HOIATUS!
Kui ratastool ei ole sõiduki istmena kasutamisel korralikult kinnitatud, on vigastuste tekke oht.
– Võimaluse korral peab kasutaja alati ratastoolist välja tulema ning kasutama sõiduki istet ja turvavöid.
– Ratastool tuleb alati kinnitada nii, et selle esikülg on transportiva sõiduki sõidusuunas.
– Ratastool tuleb alati kinnitada ratastooli ja kinnitussüsteemi tootja kasutusjuhendi järgi.
– Eemaldage ja kinnitage alati ratastoolile kinnitatud tarvikud, näiteks lõugjuhtimise seade või lauad.
– Kui teie ratastoolil on reguleeritava nurgaga seljatugi, tuleb see viia püstiasendisse.
– Kui liikumisvahendil on jalatoed, viige need kõige madalamasse asendisse.
– Kui liikumisvahendil on tõsteseade, viige see kõige madalamasse asendisse.

HOIATUS!
Võib tekkida vigastuse oht, kui sõidukis transporditakse liikumisvahendit, mis ei ole varustatud lekkekindlate akudega.
– Kasutage alati lekkekindlaid akusid.

HOIATUS!
Vigastuste oht, kui akud ei ole õigesti kinnitatud
– Kinnitage akukaabel lukustusnukiga (vt *8. Eriteave uuesti kokkupanemise kohta, lehekülg 98*).

HOIATUS!
Kui jalatoed on liikumisvahendi sõiduki istmena kasutamisel ülestõstetud asendis, tekib vigastuse või liikumisvahendi või seda transportiva sõiduki kahjustuse oht.
– Laske reguleeritava kõrgusega jalatoed alati alla.

Liikumisvahendi kasutamiseks mootorsõiduki istmena peavad sel olema kinnituskohad, millega vahend mootorsõidukis kinnitada. Mõnes riigis on need tarvikud liikumisvahendi standardtellimuse ja tarne osad (nt Ühendkuningriik), aga teistes riikides peab need ettevõttelt Invacare tellima.

Liikumisvahend vastab standardi ISO 7176-19 nõuetele ja seda võib kasutada sõiduki istmena koos kinnitussüsteemiga, mis on kontrollitud ja heaks kiidetud standardi ISO 10542 järgi. Transportiva sõiduki peavad liikumisvahendi kinnitamiseks olema ümber teinud professionaalid. Lisateavet küsige sõiduki tootjalt.

Liikumisvahendiga on tehtud kokkupõrkekatse, kus see oli kinnitatud esiküljega transportiva sõiduki sõidusuunas. Teiste paigutustega katseid ei tehtud. Kokkupõrkekatses kasutatav nukk kinnitati vaagna- ja ülakeha turvavööga. Pea ja ülakeha vigastuste ohu minimeerimiseks peab kasutama mõlemat turvavööd.

Invacare tegi katsed ettevõtte BraunAbility® turvasüsteemide neljapunktilise kinnitussüsteemiga.

– Teie riigi ja sõiduki tüübi jaoks sobiva süsteemi hankimiseks lisateabe saamiseks võtke ühendust ettevõttega BraunAbility. Liikumisvahendi tühimassi kohta vt *11 Tehnilised Andmed., lehekülg 106*

Enne liikumisvahendi uuesti kasutamist pärast õnnetust peab volitatud teenuseosutaja selle kindlasti üle vaatama. Liikumisvahendi kinnituskohti ei tohi ilma tootja loata muuta.

8.3.1 Kuidas ratastool sõidukisse kinnitatakse

Liikumisvahendile saab kinnitada neli kinnituskohta. Kinnitamiseks võib kasutada karabiinhaake või aasasid. Kui ratastooli saab kasutada sõiduki istmena, peavad need kinnituskohad olema märgistatud paremal näidatud sümboliga.

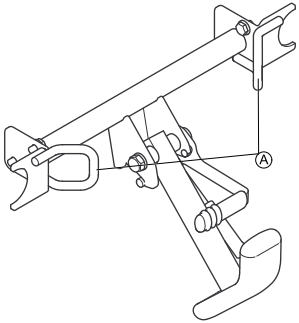

Ees (kõnniteeservade ületamise vahendiga)

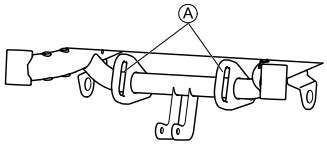

Ees (ilma kõnniteeservade ületamise vahendita)

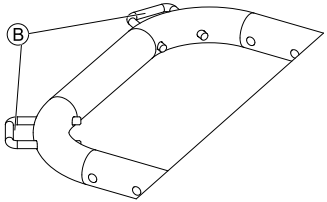

Fig. 8-2 Tagakülg

1. Kinnitage ratastool ees Ⓐ ja taga Ⓑ kinnitussüsteemi rihmadega. Vahendit kõnniteeservade ületamiseks ei pea eemaldama.
2. Ratastooli kinnitamiseks pingutage rihmasid kooskõlas kinnitussüsteemi tootja kasutusjuhendiga.

8.3.2 Kasutaja kinnitamine liikumisvahendisse

HOIATUS!
Vigastuste oht, kui kasutaja ei ole liikumisvahendisse korralikult kinnitatud
- Isegi kui liikumisvahendil on kinnitusrihm, ei asenda see transportiva sõiduki korralikku turvavööd, mis vastab standardile ISO 10542. Kasutage alati transportiva sõiduki turvavööd.
- Turvavööd peavad olema kasutaja keha vastas. Neid ei tohi kasutaja kehast eemal hoida liikumisvahendi osi, näiteks käetugi või ratast, kasutades.
- Turvavööd peavad olema kasutaja keha ümber nii tihedalt, kui ebamugavust tekitamata võimalik on.
- Turvavööd ei tohi olla keerdus.
- Veenduge, et turvavöö kolmas kinnituskoht ei oleks otse sõiduki põrandale kinnitatud, vaid vertikaalse osa küljes.

HOIATUS!
Vigastuste oht, kui peatugi on liikumisvahendi sõidukis istmena kasutamisel valesti kinnitatud või seda ei ole üldse paigaldatud
See võib kokkupõrke korral põhjustada kaela liigsirutust.
- Peatugi peab paigaldatud olema. Transportimisel kasutamiseks sobib Invacare'i selle liikumisvahendi valikulise tarvikuna saadaolev peatugi.
- Peatugi tuleb reguleerida kasutaja kõrvade kõrgusele.

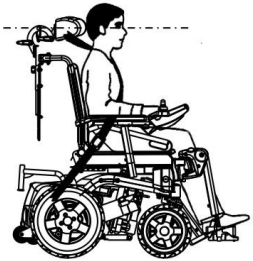

Fig. 8-3

Fig. 8-4

Turvavöösid ei tohi kasutaja kehast eemal hoida liikumisvahendi osi, näiteks käetugesid või rattaid, kasutades.

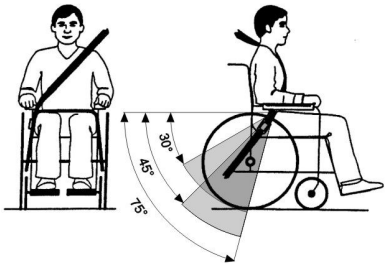

Fig. 8-5

Vaagnavöö peab olema kasutaja vaagna ja reite vahel, nii et see oleks vaba ja mitte liiga lõdvalt. Vaagnavöö parim nurk horisontaalselt on 45 ja 75 kraadi vahel. Maksimaalne lubatud nurk on 30 kuni 75 kraadi. Nurk ei tohi olla kunagi väiksem kui 30 kraadi.

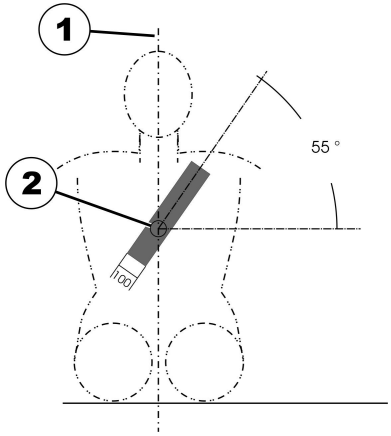

Fig. 8-6

Transportiva sõiduki turvavöö peab paigaldama ülaloleval joonisel toodud juhiste järgi.

1) Kere keskjoon

2) Rinnaku keskpunkt

8.4 Tühja liikumisvahendi transportimine

HOIATUS!
Vigastuse oht
– Kui te ei saa liikumisvahendit transportivasse sõidukisse kindlalt kinnitada, ei soovita Invacare seda transportida.

Võite oma liikumisvahendit piiranguteta transportida maanteel, raudteel või lennukis. Konkreetsetel transpordiettevõtetel on siiski eeskirjad, mis võivad piirata

või keelata teatud transpordiprotseduurid. Küsige igal konkreetsel juhul transpordiettevõtte käest juhiseid.

- Veenduge enne liikumisvahendi transportimist, et mootorid on sidurdatud ja kaugjuhtimisseade on välja lülitatud.
  Peale selle soovitab Invacare tungivalt akud eemaldada. Vt jaotist Akude eemaldamine.
- Invacare soovitab tungivalt liikumisvahendi transportiva sõiduki põranda külge kinnitada.

8.4.1 Tühja liikumisvahendi transpordiks ettevalmistamine

Liikumisvahendi transportimiseks ettevalmistamiseks toimige järgmiselt.

1. Eemaldage jalatoed (lugege jalatugesid käsitlevat peatükki)
2. Eemaldage akukorpus (ei kehti mudelitele, millel on tagumine kate ja fikseeritud akud)
3. Kallutage seljatuge ettepoole.
4. Eemaldage vajaduse korral iste (ei kehti mudelitele, millel on tagumine kate ja fikseeritud akud)

Liikumisvahendi kokkupanemiseks tuleb toimida eelkirjeldatule vastupidises järjekorras.

8.4.2 Akukarpide eemaldamine

(ei kehti mudelitele, millel on tagumine kate ja fikseeritud akud)

1.

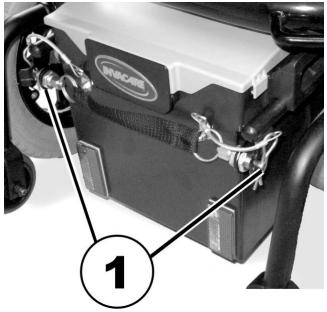

Eemaldage akurihma (1) lukustusnukk.

2.

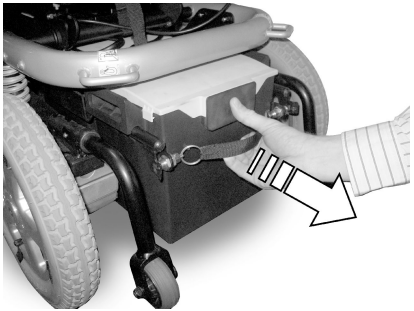

Tõmmake tagumist akukarpi rihma abil tahapoole. Nii toimides avaneb lukustussüsteem automaatselt.

3.

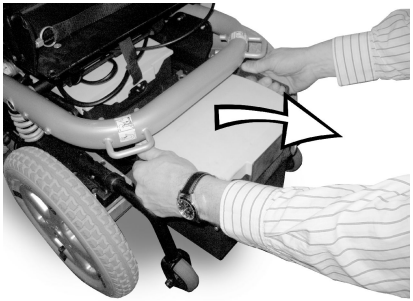

Tõmmake akukarbid külgmiste käepidemete abil välja.

4.

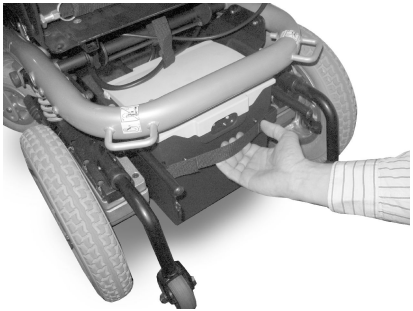

Tõmmake eesmist akukarpi rihma abil tahapoole ja tõmmake karp käepidemete abil välja.

8.4.3 Istme eemaldamine

(ei ole tõstemehhanismiga mudelite puhul võimalik)

! **Kui istme üles või alla pööramisel ei saa kokkupõrget vältida, esineb ratastooli kahjustamise oht.**

– Eemaldage esmalt jalatoed.
– Veenduge, et jalatoe kinnitused ei takistaks istme ülespööramist. Vajaduse korral muutke istme kallet.

1.

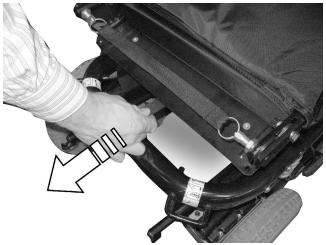

Vabastage iste (vabastamisrihm asub istme all istme tagaosas).

2.

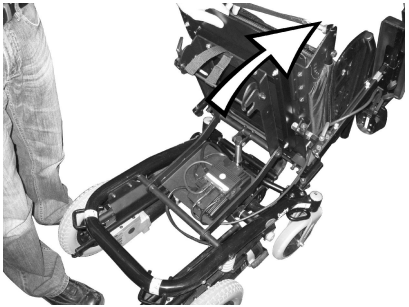

Lükake iste üles.

3.

Tõmmake kaugjuhtimisseadme pistik elektroonikasüsteemist välja.

4.

Eemaldage iste seda ülespoole nihutades. Tüübist olenevalt võib iste kaaluda 16 kuni 23 kg. Kui iste on üksinda tõstmiseks liiga raske, paluge teise isiku abi.

8.4.4 Ratastooli kokkupanek

Ratastooli kokkupanemiseks tuleb toimida eelkirjeldatule vastupidises järjekorras.

8.4.5 Eriteave uuesti kokkupaneku kohta.

(Sammud 6–8 ei kehti mudelitele, millel on tagumine kate ja fikseeritud akud)

1.

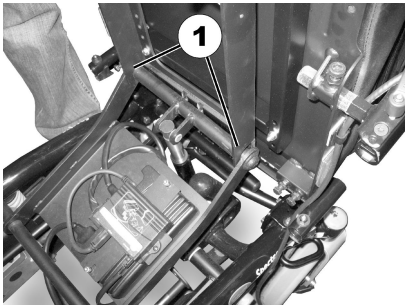

Uuesti kokkupanekul veenduge, et juhikhargid (1) asetseksid täpselt esiosal oleval ankurduslatil.

2.

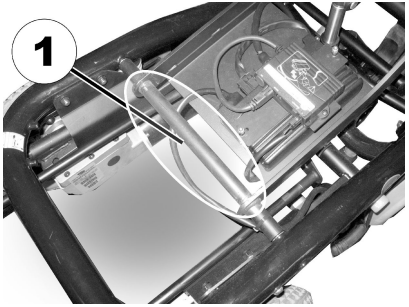

Kaabli kahjustamise vältimiseks veenduge, et tagumise ankurduslati (1) lähedal ei oleks kaableid.

3.

Suunake kaugjuhtimisseadme kaabel istmetoe alla ja ühendage kaabel elektroonikasüsteemiga.

4. Lükake iste alla. See peab kuuldavalt asendisse fikseeruma.

HOIATUS!
Vigastuste oht, kui istme lukustussüsteem ei aktiveeru korralikult
– Veenduge kindlasti, et lukustussüsteem oleks korralikult lukustunud. Selleks tõmmake iste üles. See peab olema täiesti liikumatu.

5. Kui seljatoel on elektriline kallutusmehhanism, tuleb mootor uuesti tagaposti külge kinnitada.

HOIATUS!
Elektrilise kallutusmehhanismi mootori kahvlisõrme mittenõuetekohase kinnitamisega kaasnev vigastusoht
Valesti kinnitatud tihvt võib lahti tulla ja seljatugi võib ootamatult tahapoole kalduda ning seeläbi vigastusi põhjustada.
– Veenduge kindlasti, et sisestaksite kahvlisõrme nõuetekohaseks kinnitamiseks R-klambri. Klamber peab olema tihedalt tihvti ümber. Vaadake allolevaid illustratsioone.

Fig. 8-7

6.

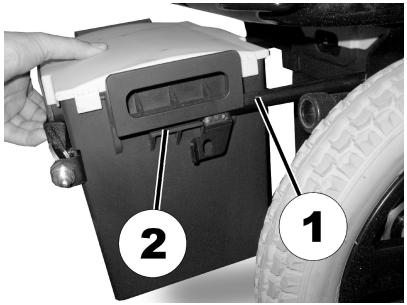

Akukarpide paigaldamisel veenduge, et juhikvardad (1) sobituksid kenasti akukarbi samal poolel olevatesse juhtsoontesse (2) ega paikneks nende soonte all.

7. Selleks asetage esmalt akukarp juhikvarrastele ja seejärel lükake kooste sisse.

Kui ratastool on kokku pandud, veenduge, et tagumise akukarbi lukustussüsteem oleks täielikult rakendunud. Kontrollige lukustustihvtide õiget asetust. Kontrollige ka toiteallikat. Selleks lülitage ratastool kaugjuhtimisseadmel sisse. Kui elektriratastool ei ole liikumisvalmis, veenduge, et akukarp oleks korralikult paigaldatud.

8.

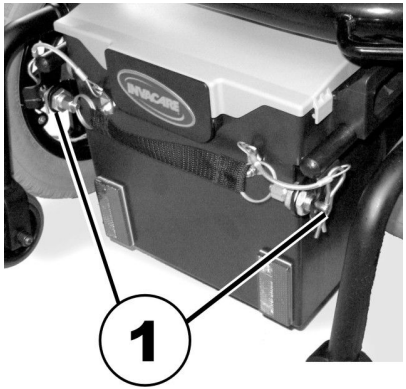

Kinnitage akurihm ohutusklambriga (1).

9 Hooldus.

9.1 Hoolduse tutvustus

Termin „Hooldus” tähendab mis tahes toimingut, mis viiakse läbi meditsiiniseadme hea töö- ja kasutuskorra tagamiseks. Hooldus hõlmab erinevaid alasid, nt igapäevane hooldus ja puhastamine, ülevaatused, parandus- ja taastamistoimingud.

Sõiduohutuse ja teel liikumise sobilikkuse tagamiseks laske ettevõtte Invacare volitatud teenuseosutajal kord aastas sõidukit kontrollida.

9.2 Ülevaatustoimingud

Järgmistes tabelites on toodud kontrolltoimingud, mida kasutaja kindlate ajavahemike järel tegema peab. Kui liikumisvahend mõnda ülevaatust ei läbi, vaadake viidatud peatükki või võtke ühendust Invacare’i volitatud teenuseosutajaga. Üksikasjalikuma loendi ülevaatustoimingute ja hooldustööde kohta leiate selle seadme hooldusjuhendist, mille saate vajaduse korral Invacare’ilt. See kasutusjuhend on aga mõeldud väljaõppinud ja volitatud hooldustehnikutele ning selles on kirjeldatud töid, mida ei peaks tegema kasutaja.

9.2.1 Toimingud enne liikumisvahendi iga kasutuskorda

Üksus	Ülevaatus	Kui ülevaatus ebaõnnestub
Kruviühendused	Veenduge, et kõik ühendused (nt seljatugedel ja ratastel) oleksid korralikult kinni.	Võtke ühendust teenusepakkujaga.
Signaalpasun	Veenduge, et oleks töökorras.	Võtke ühendust teenusepakkujaga.
Tuledesüsteem	Kontrollige, kas kõik tuled (nt suunatuled, esituled ja tagatuled) on töökorras.	Võtke ühendust teenusepakkujaga.
Akukarbi lukustussüsteem	Veenduge, et akukarbi lukustussüsteem toimiks nõuetekohaselt. Lukustustihvtid tuleb kogupikkuses asetada vastavatesse avadesse (vt peatükk *8.4 Tühja liikumisvahendi transportimine, lehekülg 93*).	Võtke ühendust teenusepakkujaga.
Akud	Veenduge, et akud oleksid laetud. Akulaadimisnäidiku kirjelduse leiate juhtpuldiga kaasasolevast kasutusjuhendist.	Laadige akud (vt peatükk *7.2.3 Akude laadimine, lehekülg 85*).

9.2.2 Kord nädalas

Üksus	Ülevaatus	Kui ülevaatus ebaõnnestub
Käetoed/küljeosad	Kontrollige, kas käetoed on kindlalt hoidikute küljes ega laperda.	Pingutage kruvi või kinnituskangi, mis hoiab käetuge (vt peatükk *5.2 Puldi reguleerimisvõimalus, lehekülg 31*). Võtke ühendust teenuseosutajaga.
Rehvid (pneumaatilised)	Veenduge, et rehvidel ei oleks kahjustusi.	Võtke ühendust teenuseosutajaga.
	Kontrollige, kas rehvirõhk on õige.	Täitke rehvid õige rõhuga (vt peatükk *9.3 Rattad ja rehvid, lehekülg 101* ja *11 Tehnilised Andmed., lehekülg 106*).
Rehvid (torkeaugu- kindlad)	Veenduge, et rehvidel ei oleks kahjustusi.	Võtke ühendust teenuseosutajaga.
Ümber- kukkumist takistavad seadmed	Kontrollige, kas ümberkukkumist takistavad seadmed on korralikult kinnitatud ega laperda. Veenduge, et ümberkukkumist takistavate seadmete vedruklambrid oleks heas seisukorras ja hoiaksid ümberkukkumist takistavaid seadmeid korralikult paigal.	Võtke ühendust teenuseosutajaga.

9.2.3 Kord kuus

Üksus	Ülevaatus	Kui ülevaatus ebaõnnestub
Kõik polsterdatud osad	Kontrollige kahjustusi ja kulumist.	Võtke ühendust teenusepakkujaga.
Eemaldatavad jalatoed	Kontrollige, kas on kindlalt kinnitatavad ja kas mehhanism töötab korralikult.	Võtke ühendust teenusepakkujaga.

Üksus	Ülevaatus	Kui ülevaatus ebaõnnestub
	Kontrollige, kas kõik reguleerimisvõimalused töötavad korralikult.	Võtke ühendust teenusepakkujaga.
Esirattad	Kontrollige, kas esirattad veerevad ja pöörlevad takistamatult.	Võtke ühendust teenusepakkujaga.
Juhtrattad	Kontrollige, juhtrattad veerevad loperdamata. Seda on kõige lihtsam kontrollida, kui keegi seisab taga ja jälgib kui hakkate sõitma.	Võtke ühendust teenusepakkujaga.
Elektroonikaseadmed ja pistikud	Kontrollige, kas juhtmed on terved ja kas kõik ühenduspistikud sobivad õigesti.	Võtke ühendust teenusepakkujaga.

9.3 Rattad ja rehvid

Rattakahjustuste kõrvaldamine

Kui ratas on kahjustatud, võtke ühendust teenuseosutajaga. Ohutuse tagamiseks ärge parandage ratast ise ega laske seda teha volitamata isikutel.

Tegutsemine õhkrehvide korral

! **Rehvi ja pöia kahjustamise oht**
Ärge sõitke kunagi väga madala rehvirõhuga rehvidega, kuna see võib rehvi kahjustada. Rehvirõhu väärtuse ületamine võib pöida kahjustada.
– Täitke rehv soovitatava rõhuni.

ⓘ Kontrollige rehvirõhku mõõdikuga.

Kontrollige iga nädal, et rehvid oleksid õige rehvirõhuga täidetud, vt peatükk *9.2 Ülevaatustoimingud, lehekülg 99*.

Soovitatava rehvirõhu kohta saate teavet rehvile/pöiale märgitud andmetest; samuti võite võtta ühendust ettevõttega Invacare. Teisendamisi vaadake alltoodud tabelit.

psii	baar
22	1,5
23	1,6
25	1,7
26	1,8
28	1,9
29	2,0
30	2,1

psii	baar
32	2,2
33	2,3
35	2,4
36	2,5
38	2,6
39	2,7
41	2,8
44	3,0

9.4 Lühiajaline hoiustamine

Teie liikumisvahendisse on ehitatud mitmed ohutusmehhanismid, mis seda raske vea tuvastamisel kaitsevad. Toitemoodul takistab liikumisvahendi juhtimist.

Kui liikumisvahend on sellises seisundis ja ootab parandamist, siis tehke järgmist.

1. Lülitage toide välja.
2. Eemaldage akud.
   Olenevalt liikumisvahendi mudelist saate kas akukomplektid eemaldada või akud toitemoodulist lahti ühendada. Vaadake vastavat peatükki akude eemaldamise kohta.
3. Võtke ühendust teenusepakkujaga.

9.5 Pikaajaline hoiundamine

Kui liikumisvahendit ei kasutata pikemat aega, tuleb see hoiundamiseks ette valmistada, et tagada seadme ja akude pikem kasutusiga.

Liikumisvahendi ja akude säilitamine

- Soovitame hoida liikumisvahendit temperatuuril 15 °C, vältida väga kuuma ja külma temperatuuri, et tagada hoiundamisel toote ja akude pikk kasutusiga.
- Komponendid on testitud ja heaks kiidetud suurema temperatuurivahemiku korral, nagu on kirjeldatud allpool.
  - Lubatud temperatuurivahemik liikumisvahendi hoiundamiseks on –40 kuni 65 °C.
  - Lubatud temperatuurivahemik akude hoiundamiseks on –25 kuni 65 °C.
- Isegi kui neid ei kasutata, tühjenevad akud ise. Parim on katkestada akutoide vooluvõrgust toitemoodulile, kui hoiundate liikumisvahendit pikemalt kui kaks nädalat. Olenevalt liikumisvahendi mudelist saate kas akukomplektid eemaldada või akud toitemoodulist lahti ühendada. Vaadake vastavat peatükki akude eemaldamise kohta. Kui te ei ole kindel, milline juhe lahti ühendada, võtke ühendust teenuseosutajaga.
- Akud tuleb alati enne hoiundamist täielikult täis laadida.
- Kui panna liikumisvahend hoiule rohkem kui neljaks nädalaks, kontrollige akusid kord kuus ja vajaduse korral laadige (enne kui need on mõõturi järgi pooleldi tühjad), et vältida kahjustusi.
- Hoidke kuivas ja hästi ventileeritud keskkonnas, kaitstuna välismõjude eest.
- Täitke pneumaatilised rehvid veidi ülemääraselt.

- Paigutage liikumisvahend põrandale, mis ei muuda kummirehviga kokkupuutel värvi.

Liikumisvahendi kasutamiseks ettevalmistamine

- Ühendage akutoide toitemooduliga.
- Akusid tuleb enne kasutamist laadida.
- Laske liikumisvahendit kontrollida ettevõtte Invacare volitatud teenuseosutajal.

9.6 Puhastamine ja desinfitseerimine

9.6.1 Üldine ohutusteave

HOIATUS!
Saastumise oht
– Võtke tarvitusele ettevaatusabinõusid ja kasutage nõuetekohast kaitsevarustust.

HOIATUS!
Elektrilöögi ja toote kahjustuse oht
– Lülitage seade välja ja lahutage see vooluvõrgust, kui see on ühendatud.
– Elektroonikakomponentide puhastamisel võtke arvesse nende kaitseklassi vee sissepääsu suhtes.
– Veenduge, et pistikule või seinakontaktile ei pritsiks vett.
– Ärge puudutage pistikupesa märgade kätega.

TÄHTIS
Valed vedelikud või meetodid võivad toodet kahjustada.
– Kõik kasutatavad puhastus- ja desinfitseerimisvahendid peavad olema tõhusad, omavahel sobima ja kaitsma materjale, mille puhastamiseks neid kasutatakse.
– Kunagi ei tohi kasutada söövitavaid vedelikke (aluseid, happeid jne) või abrasiivseid puhastusvahendeid. Soovitame kasutada tavalist majapidamises kasutatavat puhastusvahendit, nt nõudepesuvahendit, kui puhastusjuhistes ei ole määratud teisiti.
– Kunagi ei tohi kasutada lahustit (tselluloosi vedeldaja, atsetoon jne), mis muudab plasti struktuuri või lahustab paigaldatud tähiseid.
– Veenduge alati, et toode oleks enne uuesti kasutamist täielikult kuivanud.

Kliinilistes või pikaajalise hoolduse keskkondades puhastamisel ja desinfitseerimisel järgige asutusesiseseid protseduure.

9.6.2 Puhastusintervallid

TÄHTIS
Regulaarne puhastamine ja desinfitseerimine tagavad tõstuki sujuva kasutuse, pikendavad kasutusiga ja hoiavad ära saastumist.
Puhastage ja desinfitseerige toodet
– regulaarselt kasutamise ajal,
– enne ja pärast kõiki hooldusprotseduure,
– kui see on olnud kokkupuutes mistahes kehavedelikega,
– enne uue kasutajaga kasutamist.

9.6.3 Puhastamine

TÄHTIS!
– See toode ei talu pesemist automaatpesulates, kõrgsurve ega auruga.

TÄHTIS!
Mustus, liiv ja merevesi võivad kahjustada rattalaagreid ja pinnakahjustused võivad tekitada terasosade roostet.
– Kasutage ratastooli liivasel pinnal ja merevees ainult lühiajaliselt ning puhastage see pärast iga rannaskäiku.
– Kui ratastool on määrdunud, pühkige mustus võimalikult kiiresti niiske lapiga maha ja kuivatage hoolikalt.

1. Eemaldage kõik paigaldatud lisavarustus (ainult lisavarustus, mis ei vaja eemaldamiseks tööriistade kasutust).
2. Puhastage kõik osad eraldi, kasutades selleks riidetükki või pehmet harja ning majapidamises kasutatavaid puhastusvahendeid (pH = 6–8) ja sooja vett.
3. Loputage osad sooja veega.
4. Kuivatage hoolega kõik osad kuiva riidelapiga.

Kriimustuste eemaldamiseks ja läike taastamiseks võib värvitud metallpindadel kasutada auto poleerimisvahendit ning pehmet vaha.

Polstri puhastamine

Polstri puhastamiseks leiate juhtnöörid istme, padja ja seljatoe kattel olevatelt märgistelt.

9.6.4 Desinfitseerimine

Teavet soovitatavate desinfitseerijate ja meetodite kohta leiate veebilehelt https://vah-online.de/en/for-users.

1. Pühkige kõik lihtsasti ligipääsetavad pinnad pehme lapi ja tavalise majapidamises kasutatava desinfitseerimisvahendiga.
2. Lubage tootel õhu käes kuivada.

10 Pärast kasutamist.

10.1 Taastamine

See toode sobib korduskasutuseks. Toote taastamiseks uuele kasutajale järgige alltoodud juhiseid.

- Kontroll hooldusplaani järgi. Vaadake Invacare'i hooldusjuhendit.
- Puhastamine ja desinfitseerimine. Vaadake jaotist *9 Hooldus., lehekülg 99*.
- Kohandamine uuele kasutajale. Vaadake jaotist *5 Ettevalmistamine, lehekülg 30*.

Veenduge, et tootega oleks kaasas kasutusjuhend.

Kui tuvastatakse mõni kahjustus või rike, ärge enam toodet kasutage.

10.2 Utiliseerimine

ETTEVAATUST!
Keskkonnaoht
Seade sisaldab akusid.
Seade võib sisaldada aineid, mis võivad olla keskkonnale ohtlikud, kui neid ei utiliseerita õigusaktidega ettenähtud kohtades (prügilates).
– ÄRGE utiliseerige akusid koos tavaliste olmejäätmetega.
– Akud TULEB viia nõuetekohasesse jäätmekäitluskohta. Tagastamine on seadusega ette nähtud ja tasuta.
– Utiliseerige ainult tühje akusid.
– Katke liitiumakude klemmid enne utiliseerimist.
– Lisateavet aku tüübi kohta vt aku sildilt või peatükist *11 Tehnilised Andmed., lehekülg 106*

Säästke keskkonda ja laske toode pärast kasutusea lõppu ümber töödelda, viies see jäätmekäitluspunkti.

Võtke toode ja selle komponendid osadeks, et eri materjale oleks võimalik eraldada ja üksikult taastöödelda.

Kasutatud toodete ja pakendite utiliseerimine ja taastöötlus peavad olema iga riigi jäätmekäitlusseaduste ja -määruste kohane. Lisateabe saamiseks võtke ühendust kohaliku jäätmekäitlusettevõttega.

11 Tehnilised Andmed.

11.1 Tehnilised andmed

Siin esitatud tehnilised andmed kehtivad standardkonfiguratsiooni korral või tähistavad maksimaalseid väärtusi. Need võivad tarvikute lisamisel muutuda. Nende väärtuste täpsed muudatused on esitatud vastavate tarvikute jaotistes.

Pange tähele, et mõnikord võivad mõõdetavad näidud erineda kuni ±10 mm võrra.

Lubatud töö- ja ladustamistingimused	
Töötemperatuuri vahemik standardi ISO 7176-9 järgi:	• –25 °C … +50 °C
Soovitatav ladustamistemperatuur:	• 15 °C
Ladustamistemperatuuri vahemik standardi ISO 7176-9 järgi:	• –25 °C … +65 °C akudega • –40 °C … +65 °C akudeta

Elektrisüsteem	
Mootorid	• 2 × 250 W • 2 × 340 W (Heavy Duty)
Akud	• 2 × 12 V / 50 Ah (C20) lekkekindel/AGM • 2 × 12 V / 40 Ah (C20) lekkekindel/geel • 2 × 12 V / 50 Ah (C20) lekkekindel/geel (tagakattega ja fikseeritud akualusega mudel)
Peakaitse	• 50 A ribakaitse igale akukarbile
Kaitseaste	IPX4[1]

Laadimisseade	
Väljundvool	• 8 A ± 8% • 10 A
Väljundpinge	• 24 V nimivool (12 elementi)

Veoratta rehvid	
Rehvi tüüp	• 317 (12½" × 2¼") õhkkindel või kõva
Rehvirõhk	Maksimaalne soovituslik rehvirõhk (baarides või kPa-des) on märgitud rehvi või velje küljele. Kui esitatud on rohkem kui üks väärtus, kehtib madalam ühik. (Hälve = –0,3 baari, 1 baar = 100 kPa)

Esiratta rehvid	
Rehvitüübid	• 200 × 45 kõva • 200 × 50 kõva • 230 × 60 (2,80/2,50–4) õhkkindel või kõva
Rehvirõhk	Maksimaalne soovituslik rehvirõhk (baarides või kPa-des) on märgitud rehvi või velje küljele. Kui esitatud on rohkem kui üks väärtus, kehtib madalam ühik. (Hälve = –0,3 baari, 1 baar = 100 kPa)

Sõiduomadused	
Kiirus	• 3 km/h • 6 km/h • 10 km/h
Minimaalne pidurdusmaa	• 500 mm (3 km/h) • 1000 mm (6 km/h) • 2100 mm (10 km/h)

Sõiduomadused		
Sobilik kalle[2]		
	tõsteseadmeta	• 10° (18 %) vastavalt tootja tehnilistele nõuetele 130 kg nimikoormuse, 4° istme kaldenurga, 20° seljatoe kaldenurga korral
	tõsteseadmega	• 6° (10,5 %) vastavalt tootja tehnilistele nõuetele 130 kg nimikoormuse, 4° istme kaldenurga, 20° seljatoe kaldenurga korral
Ületatava takistuse maksimaalne kõrgus		• 60 mm (100 mm kõnniteeservade ületamise vahendiga)
Pöörderaadius		• 1600 mm (tõsteseadmeta) • 1630 mm (tõsteseadmega)
Pöördelaius		• 1250 mm
Pöördetelje laius		• 1450 mm • 1600 mm (Heavy Duty)
Sõiduulatus vastavalt ISO 7176-4[3]-le		• 30 km (50 Ah akudega) • 25 km (40 Ah akudega)

Mõõtmed standardi ISO 7176–15 järgi	Istmetüüp		
	Jäik iste	Modulite	
		Standard	HD
Kogukõrgus (tõsteseadmeta)	• 1050 mm	• 930 mm (üheosaline istmeplaat) • 960–1060 mm (teleskoopiline istme raam, nihutatav seljatoe plaat)	• 1080 mm (teleskoopiline istme raam)
Kogukõrgus (tõsteseadmega)	• 1060–1360 mm	• 960–1395 mm (teleskoopiline istme raam, nihutatav seljatoe plaat)	• 1095–1395 mm (teleskoopiline istme raam)
Maksimaalne kogulaius (kõige laiema osaga komponent sulgudes)	• 590 mm (esiratas 200 × 45) • 600 mm (mõõdetud käetoe välimisest servast, istme laius 39) • 620 mm (esiratas 230 × 60) • 640 mm (mõõdetud käetoe välimisest servast, istme laius 43)	• 620 mm (esiratas 230 × 60) • 640 mm (mõõdetud käetugede välimisest servast, istme laius 48) • 690 mm (mõõdetud käetugede välimisest servast, istme laius 53)	• 690 mm (mõõdetud käetugede välimisest servast, istme laius 53) • 710 mm (mõõdetud käetugede välimisest servast, istme laius 55)
Kogupikkus (sh standardsed jalatoed)	• 1160 mm (tõsteseadmeta) • 1210 mm (tõsteseadmega)		
Kogupikkus (ilma standardsete jalatugedeta)	• 820 mm (tõsteseadmeta) • 840 mm (tõsteseadmega)		
Koorma pikkus	• 755 mm	• 800 mm	

Mõõtmed standardi ISO 7176–15 järgi	Istmetüüp		
	Jäik iste	Modulite	
		Standard	HD
Koorma laius	• 625 mm	• 620 mm	
Koorma kõrgus	• 530 mm	• 715 mm	
Vaba liikumisruum (kliirens)	• 60 mm		
Istme kõrgus[4]	• 460 mm (tõsteseadmeta) • 480–780 mm (tõsteseadmega)	• 450 mm (tõsteseadmeta)	
		• 450–750 mm (tõsteseadmega)	• 465–765 mm (tõsteseadmega)
Istme laius (sulgudes käetoe reguleerimisvahemik)	• 430 mm (440–480 mm[5]) • 390 mm (400–440 mm[5]) • 330 mm (340–370 mm[5])	• 380 mm (380–430 mm[5]) • 430 mm (430–480 mm[5]) • 480 mm (480–530 mm[5]) • 530 mm (530–580 mm[5])	• 530 mm (530–580 mm[5]) • 550 mm (550–600 mm[5])
Istme sügavus	• 300/330/350/380/440/480 mm	• 410–510 mm	• 510–580 mm
Seljatoe kõrgus[4]	• 430/570 mm	• 480/540 mm (tagarihm) • 560–660 mm (teleskoopiline istme raam, nihutatav seljatoe plaat)	• 540 mm (tagarihm)

Mõõtmed standardi ISO 7176–15 järgi	Istmetüüp		
	Jäik iste	Modulite	
		Standard	HD
Istmepadja paksus	• 70 mm	• 50/75/100 mm	• 90 mm
Seljatoe kaldenurk[6]	• 90° ... 120° (toitega) • 90°... 112° (käsitsi)		
Käetoe kõrgus	• 190–320 mm	• 245–310 / 295–360 mm (teleskoopiline istme raam T-käetoega)	
		• 230–360 mm (järgnev/ülespööratav käetugi) • 275–340 / 325–390 mm (üheosaline istmeplaat T-käetoega)	- -
Käetoe sügavus[7]	• 375 mm	• 325 mm	
Telje horisontaalne asukoht[8]	• 35 mm	• 140 mm	
Istme kaldenurk, toitega reguleerimine	• 0°…+20° (tõsteseadmeta) • 0°…+28° (tõsteseadmeta)[6]	• 0°…+20° (tõsteseadmeta) • 0° … +30° (raskuskeskme nihkega)[6]	
Istme kaldenurk, käsitsi reguleerimine	• 0°…+20°		
Istme kaldenurk, fikseeritud	-	• 4°	

Jalatoed ja sääretoed		Istmetüüp	
Tüüp		**Jäik iste**	**Modulite / Modulite HD**
Junior 70	Pikkus Nurk	• 200–250 mm • 70°	- -
Mini 90	Pikkus Nurk	• 200–250 mm • 90°	- -
Standard 70	Pikkus Nurk	• 320–390 mm • 70°	- -
Standard 80	Pikkus Nurk	• 350–450 mm • 80°	
Vari F	Pikkus Nurk	• 290–460 mm • 70° – 0°	
Vari A	Pikkus Nurk	• 290–460 mm • 70° – 0°	
ADE (toitega)	Pikkus Nurk	• 290–460 mm • 80° – 0°	
Reguleeritava nurgaga (käsitsi)	Pikkus Nurk	• 340–440 mm • 50 - 65°	- -
Reguleeritava kõrgusega (käsitsi)	Pikkus Nurk	• 350–450 mm • 70° – 0°	

Kaal[9]	Jäik iste	Modulite / Modulite HD
Tühimass (tõsteseadmeta)	• 91 kg	• 98 kg
Tühimass (tõsteseadmega)	• 123 kg	• 130 kg

Komponentide kaalud	iste Modulite / iste Modulite HD / iste Firm
Istmekomplekt	• u 23 kg
Raam	• u 45 kg
Akud	• umbes 15 kg aku kohta

Nimikoormus	Jäik iste	Modulite / Modulite HD
Maksimaalne nimikoormus	• 60 kg (istme sügavus 30) • 65 kg (istme sügavus 33) • 70 kg (istme sügavus 35) • 75 kg (istme sügavus 38) • 130 kg (istme sügavus 44) • 130 kg (istme sügavus 48)	• 130 kg • 160 kg (Heavy Duty)

Telje koormus	
Eesmise telje maksimaalne koormus	• 110 kg • 135 kg (Heavy Duty)
Tagumise telje maksimaalne koormus	• 140 kg • 160 kg (Heavy Duty)

1 IPX4 klassifikatsioon tähendab, et elektrisüsteem on kaitstud veepiiskade eest.

2 Staatiline püsivus standardi ISO 7176-1 järgi on 9° (15,8%).

Dünaamiline püsivus standardi ISO 7176-2 järgi on 6° (10,5%).

3 Märkus. Liikumisvahendi sõiduraadiust mõjutavad tugevalt välised tegurid, nt ratastooli kiiruse säte, akude laetuse tase, ümbritsev temperatuur, kohalik topograafia, teepinna omadused, rehvirõhk, kasutaja kaal, sõidustiil ja akude kasutamine valgustamiseks, servomehhanism jms.

Määratud väärtused on teoreetilised maksimaalsed saavutatavad väärtused, mis on mõõdetud vastavalt standardile ISO 7176-4.

4 Mõõdetud ilma istmepadjata.

5 Küljepaneeli reguleeritav laius

6 Kohe kui tõsteseadmega tõstetakse teatud punktist kõrgemale, saate istme ja seljatoe kaldenurka reguleerida kombineeritult kokku max 15°.

7 Vahemaa seljatoe võrdlustasandi ja käetoe kooste kõige etteulatuvama osa vahel

8 Ratta telje horisontaalne kaugus koormatud istme ja seljatoe võrdlustasandite lõikepunkti vahel

9 Seadme tegelik tühikaal oleneb liikumisvahendiga kaasasolevatest detailidest. Invacare'i kõiki liikumisvahendeid kaalutakse, kui need tehasest välja saadetakse. Vaadake seadme mõõdetud tühikaalu (sh akud) nimeplaadilt.

12 Hooldus

12.1 Tehtud ülevaatused

Templi ja allkirjaga kinnitatakse, et kõik hooldus- ja remondijuhiste ülevaatusplaanis loetletud tööd on nõuetekohaselt tehtud. Tehtavate ülevaatustoimingute loendi leiate hooldusjuhendist, mille saate ettevõttelt Invacare.

Ülevaatus tarnimisel	**1. iga-aastane ülevaatus**
Volitatud teenuseosutaja tempel / kuupäev / allkiri	Volitatud teenuseosutaja tempel / kuupäev / allkiri
2. iga-aastane ülevaatus	**3. iga-aastane ülevaatus**
Volitatud teenuseosutaja tempel / kuupäev / allkiri	Volitatud teenuseosutaja tempel / kuupäev / allkiri

4. iga-aastane ülevaatus	5. iga-aastane ülevaatus
Volitatud teenuseosutaja tempel / kuupäev / allkiri	Volitatud teenuseosutaja tempel / kuupäev / allkiri

Märkused

Märkused

Invacare edasimüüjate

Eastern Europe, Middle East & CIS:
Invacare EU Export
Am Achener Hof 8
D-88316 Isny
Tel: (49) (0)7562 700 397
eu-export@invacare.com
www.invacare-eu-export.com

Tootja:

Invacare Deutschland GmbH
Kleiststraße 49
D-32457 Porta Westfalica
Germany

1604602-Z 2020-01-09

Making Life's Experiences Possible®

Yes, you can.®