Řady Invacare® Bora/Spectra XTR

cs Elektrický invalidní vozík
Návod k obsluze

Tento návod k použití MUSÍ být poskytnut každému uživateli tohoto výrobku.
PED pouitm vrobku si nvod prostudujte a pot ho uschovejte pro budouc pouit.

Yes, you can.

© 2020 Invacare Corporation
Všechna práva vyhrazena. Přetisk, vytváření kopií nebo úpravy, ať celého dokumentu, nebo jen jeho částí, jsou bez předchozího písemného souhlasu společnosti Invacare zakázány. Ochranné známky jsou označeny symboly ™ a ®. Není-li uvedeno jinak, všechny ochranné známky vlastní nebo používá na základě získané licence společnost Invacare či její přidružené společnosti.
Making Life's Experiences Possible je registrovaná ochranná známka v USA.
BraunAbility je registrovaná ochranná známka společnosti BraunAbility.

Obsah

1 Všeobecně . . . 7
1.1 Úvod . . . 7
1.2 Symboly použité v tomto návodu . . . 7
1.3 Soulad s předpisy . . . 8
1.3.1 Příslušné produktové normy . . . 8
1.4 Použitelnost . . . 8
1.5 Informace o záruce . . . 9
1.6 Životnost . . . 9
1.7 Omezení ručení . . . 9

2 Bezpečnost . . . 10
2.1 Všeobecné poznámky týkající se bezpečnosti . . . 10
2.2 Bezpečnostní informace o elektrickém systému . . . 13
2.3 Bezpečnostní pokyny vzhledem k elektromagnetické snášenlivosti . . . 15
2.4 Bezpečnostní informace o řízení a režimu volnoběhu . . . 16
2.5 Bezpečnostní informace se zřetelem k péči a údržbě . . . 19
2.6 Bezpečnostní informace týkající se změn a úprav invalidního vozíku . . . 20
2.7 Bezpečnostní informace k invalidním vozíkům se zvedákem . . . 21

3 Přehled produktu . . . 23
3.1 Účel použití . . . 23
3.2 Indikace použití . . . 23
3.3 Klasifikace typů . . . 23
3.4 Štítky na výrobku . . . 23
3.5 Hlavní součásti invalidního vozíku . . . 26
3.6 Uživatelské vstupy . . . 27
3.7 Zvedák . . . 27

4 Příslušenství . . . 29
4.1 Poziční pásy . . . 29
4.1.1 Typy pásů pro zajištění polohy . . . 29
4.1.2 Správné nastavení pozičního pásu . . . 30
4.2 Použití držáku na hůl . . . 30
4.3 Použití adaptéru KLICKfix . . . 30
4.4 Nastavení a demontáž nosiče na zavazadlo . . . 31

5 Nastavení . . . 32
5.1 Všeobecné informace týkající se nastavení . . . 32
5.2 Možnost nastavení dálkového ovladače . . . 33
5.2.1 Přizpůsobení dálkového ovladače délce paže uživatele . . . 34
5.2.2 Nastavení výšky dálkového ovladače . . . 34
5.2.3 Nastavení výšky dálkového ovladače (pouze otočné držáky dálkového ovladače) . . . 34
5.2.4 Nastavení dálkového ovladače směrem do stran . . . 34
5.2.5 Nastavení polohy dálkového ovladače . . . 35
5.2.6 Otočení délkového ovladače ke straně . . . 35
5.3 Možnosti nastavení jednotky sedadla Firm . . . 35
5.3.1 Nastavení výšky opěrek rukou . . . 35
5.3.2 Nastavení šířky opěrek rukou . . . 37
5.4 Možnosti nastavení základního středového držáku . . . 37
5.4.1 Nastavení hloubky základního středového držáku . . . 38
5.4.2 Nastavení výšky základního středového držáku . . . 38
5.4.3 Nastavení polohy joysticku/displeje na základním středovém držáku . . . 38
5.5 Úprava manuálního ovladače pro ovládání bradou Chin Control . . . 40
5.5.1 Nastavení joysticku pro ovládání končetinami . . . 40
5.5.2 Nastavení oválného spínače . . . 41
5.5.3 Nastavení výkyvného mechanismu . . . 41
5.6 Úprava elektrického ovladače pro ovládání bradou Chin Control . . . 42
5.6.1 Nastavení joysticku pro ovládání končetinami . . . 43
5.6.2 Nastavení joysticků a přepínačů na spojení . . . 43
5.6.3 Nastavení výšky joysticku spojení . . . 45
5.7 Možnosti nastavení jednotky sedadla Modulite . . . 45
5.7.1 Nastavení výšky opěrek rukou . . . 45
5.7.2 Nastavení šířky opěrky rukou . . . 46

5.7.3 Úprava hloubky opěrky rukou 46
5.7.4 Nastavení šířky sedadla 47
5.7.5 Nastavení hloubky sedadla 47
5.8 Nastavení úhlu sklonu sedadla 48
5.8.1 Elektricky ovládaný náklon 48
5.8.2 Ruční nastavení úhlu pomocí vřetena 48
5.9 Nastavení opěradla 48
5.9.1 Elektricky ovládaný náklon 49
5.9.2 Nastavení opěradla (sedadlo Firm) 49
5.9.3 Úprava výšky opěradla 49
5.9.4 Nastavení šířky opěradla 49
5.9.5 Nastavení úhlu sklonu opěradla 50
5.9.6 Nastavení opěradla s přizpůsobitelným čalouněním opěradla 51
5.10 Nastavení opěrky hlavy Rea 52
5.10.1 Nastavení polohy opěrky hlavy nebo opěrky krku Rea 52
5.10.2 Nastavení výšky opěrky hlavy nebo opěrky krku Rea 53
5.10.3 Nastavení opěr tváří 53
5.11 Nastavení opěrky hlavy Elan 54
5.11.1 Nastavení montážních prvků opěrky hlavy Elan 54
5.12 Nastavení/demontáž podnosu 56
5.12.1 Nastavení podnosu na stranu 56
5.12.2 Úprava hloubky podnosu / odstranění podnosu 56
5.12.3 Otočení podnosu ke straně 57
5.13 Podnožka Vari-F 57
5.13.1 Otočení podnožky / opěrky nohou směrem ven a její demontáž 57
5.13.2 Nastavení úhlu 57
5.13.3 Nastavení dorazu podnožky 58
5.13.4 Nastavení délky podnožky 60
5.14 Opěrky nohou Vari-A 60
5.14.1 Otočení podnožky / opěrky nohou směrem ven a její demontáž 60
5.14.2 Nastavení úhlu 60
5.14.3 Nastavení dorazu opěrky nohy 61
5.14.4 Nastavení délky opěrky nohou 64
5.14.5 Nastavení hloubky lýtkové podpěry 64
5.14.6 Nastavení výšky lýtkové podpěry 64
5.14.7 Odblokování a otočení lýtkové podpěry dozadu při sesedání 65
5.14.8 Nastavení úhlu nastavitelných stupátek 65
5.14.9 Nastavení úhlu a hloubky stupátek 66
5.15 Elektricky ovládané stavitelné opěrky nohou (opěrky nohou ADE) 66
5.15.1 Otočení opěrky nohou směrem ven a jejich demontáž 66
5.15.2 Nastavení úhlu 67
5.15.3 Nastavení délky opěrky nohou 67
5.15.4 Nastavení hloubky lýtkové podpěry 67
5.15.5 Nastavení výšky lýtkové podpěry 68
5.15.6 Odblokování a otočení lýtkové podpěry dozadu při sesedání 68
5.15.7 Nastavení úhlu nastavitelných stupátek 69
5.15.8 Nastavení úhlu a hloubky stupátek 69
5.16 Standardní 80° opěrka nohou 70
5.16.1 Naklonění a/nebo odstranění opěrek nohou (standardní 80° opěrka nohou) 70
5.16.2 Úprava délky (standardní 80° opěrka nohou) 70
5.17 Opěrka nohou s ručně nastavitelnou výškou 71
5.17.1 Naklonění a/nebo sejmutí opěrek nohou (ručně nastavitelná výška) 71
5.17.2 Nastavení úhlu opěrky nohou (ručně nastavitelná výška) 71
5.17.3 Nastavení délky opěrky nohou (ručně nastavitelná výška) 72
5.17.4 Nastavení hloubky lýtkové opěrky (ručně nastavitelná výška) 72
5.17.5 Nastavení výšky lýtkové opěrky (ručně nastavitelná výška) 73
5.18 Nastavení šířky bočních opěrek nohou 73

5.19 Opěrky nohou sedadla Firm . . . 73
5.19.1 Úprava hloubky předního sedadla nastavením držáků opěrek nohou . . . 73
5.19.2 Nastavení délky opěrky nohou — opěrky nohou Standard / Junior / Mini (sedadlo Firm) . . . 74
5.19.3 Nastavení úhlu opěrky nohou – opěrka nohou s nastavitelným úhlem . . . 74
5.19.4 Nastavení délky opěrky nohou – opěrka nohou s nastavitelným úhlem . . . 76
5.20 Tabulka konverze imperiálních jednotek na metrické . . . 76

6 Použití . . . 78

6.1 Jízda . . . 78
6.2 Před první jízdou . . . 78
6.3 Parkování a zastavení . . . 78
6.3.1 Aktivace a deaktivace ruční brzdy . . . 78
6.4 Nasedání a vysedání z invalidního vozíku . . . 79
6.4.1 Demontáž opěrek rukou Standard k umožnění přemístění uživatele do strany . . . 79
6.4.2 Informace o nastupování a vystupování . . . 80
6.4.3 Naklonění základního středového držáku do strany . . . 80
6.4.4 Naklonění výkyvného držáku displeje do strany . . . 80
6.4.5 Naklonění ovladače Chin Control do strany . . . 81
6.5 Odklopení/uvolnění zařízení k výjezdu na obrubník . . . 81
6.6 Překonávání překážek . . . 81
6.6.1 Maximální výška překážky . . . 81
6.6.2 Bezpečností informace o překonávání překážek . . . 82
6.6.3 Správný způsob překonání překážky . . . 82
6.7 Jízda do svahu a ze svahu . . . 83
6.8 Použití funkce zablokování jízdy . . . 84
6.9 Použití na veřejných komunikacích . . . 84
6.10 Tlačení invalidního vozíku v režimu volnoběhu . . . 85
6.10.1 Odpojení motorů (běžné motory) . . . 85

7 Ovládací systém . . . 87

7.1 Ochrana ovládacího systému . . . 87
7.2 Baterie . . . 87
7.2.1 Všeobecné informace týkající se nabíjení . . . 87
7.2.2 Všeobecné pokyny k nabíjení . . . 87
7.2.3 Nabíjení baterií . . . 88
7.2.4 Odpojení invalidního vozíku po nabití . . . 89
7.2.5 Skladování a údržba . . . 89
7.2.6 Pokyny k použití baterií . . . 89
7.2.7 Přeprava baterií . . . 90
7.2.8 Všeobecné pokyny k manipulaci s bateriemi . . . 90
7.2.9 Správné zacházení s poškozenými bateriemi . . . 90

8 Přesun . . . 92

8.1 Obecné informace o přepravě . . . 92
8.2 Přemisťování invalidního vozíku do vozidla . . . 92
8.3 Použití invalidního vozíku jako sedadla ve vozidle . . . 93
8.3.1 Upevnění invalidního vozíku ve vozidle . . . 95
8.3.2 Zajištění uživatele na invalidním vozíku . . . 96
8.4 Přeprava invalidního vozíku bez osoby v sedadle . . . 98
8.4.1 Příprava invalidního vozíku na přepravu bez osoby v sedadle . . . 98
8.4.2 Vyjmutí akumulátorových bloků . . . 99
8.4.3 Demontáž sedadla . . . 100
8.4.4 Opětovné složení invalidního vozíku . . . 101
8.4.5 Další informace o opětovném sestavení . . . 101

9 Údržba . . . 104

9.1 Údržba – úvod . . . 104
9.2 Kontroly . . . 104
9.2.1 Před každým použitím invalidního vozíku . . . 104
9.2.2 Týdně . . . 105
9.2.3 Měsíčně . . . 105
9.3 Kola a pneumatiky . . . 106
9.4 Krátkodobé uskladnění . . . 107
9.5 Dlouhodobé uskladnění . . . 107
9.6 Čištění a dezinfekce . . . 108
9.6.1 Obecné bezpečnostní informace . . . 108
9.6.2 Intervaly čištění . . . 109

9.6.3 Čištění 109
9.6.4 Dezinfekce 109

10 Po použití 110

10.1 Repase 110
10.2 Likvidace 110

11 Technické Údaje 111

11.1 Technické údaje 111

12 Servis 120

12.1 Provedené kontroly 120

1 Všeobecně

1.1 Úvod

V této uživatelské příručce naleznete důležité informace o správném použití tohoto výrobku. Pečlivě si tuto uživatelskou příručku přečtěte a dodržujte veškeré bezpečnostní pokyny, aby byla při používání tohoto výrobku zajištěna bezpečnost.

Pamatujte, že některé části tohoto dokumentu se nemusí na vztahovat na váš výrobek, neboť tato příručka platí pro všechny dostupné modely vyráběné v době jejího tisku. Není-li uvedeno jinak, jednotlivé části tohoto dokumentu se týkají všech modelů výrobku.

Modely a konfigurace dostupné ve vaší zemi najdete v lokální prodejní dokumentaci.

Společnost Invacare si vyhrazuje právo změnit specifikace produktu bez dalšího upozornění.

Než začnete tento dokument číst, zkontrolujte, že se jedná o její nejnovější verzi. Nejnovější verzi naleznete ve formátu PDF na webových stránkách společnosti Invacare.

Pokud je pro vás velikost písma v tištěné verzi dokumentu hůře čitelná, můžete si ji z webu stáhnout ve formátu PDF. Stažený soubor si můžete na obrazovce přiblížit tak, aby byl pro vás lépe čitelný.

Další informace o výrobku, např. bezpečnostní údaje o výrobku, informace o stažení výrobků apod., vám poskytne prodejce nebo zástupce společnosti Invacare. Adresy jsou uvedeny na konci tohoto dokumentu.

V případě vážného incidentu souvisejícího s produktem informujte výrobce a příslušný orgán ve vaší zemi.

1.2 Symboly použité v tomto návodu

V tomto návodu jsou použity symboly a signální slova k označení nebezpečných situací nebo postupů, které by mohly zapříčinit úraz osob nebo škodu na majetku. Definice těchto signálních slov jsou uvedeny níže.

VAROVÁNÍ
Označuje nebezpečnou situaci, v jejímž důsledku by mohlo dojít k vážnému poranění nebo úmrtí.

VÝSTRAHA
Označuje nebezpečnou situaci, v jejímž důsledku by mohlo dojít k drobnému či méně závažnému poranění.

DŮLEŽITÉ
Označuje nebezpečnou situaci, v jejímž důsledku by mohlo dojít ke škodám na majetku.

Tipy
Poskytuje užitečné rady a doporučení pro účelné a bezproblémové používání výrobku.

Nástroje
Označuje potřebné nástroje, součásti a položky, které jsou nutné k provedení určité pracovní činnosti.

1.3 Soulad s předpisy

Kvalita je nezbytným předpokladem správného fungování společnosti, která se řídí normou ISO 13485.

Tento výrobek nese označení CE v souladu s nařízením 2017/745 o zdravotnických prostředcích třídy 1. Datum uvedení tohoto výrobku na trh je uvedeno v prohlášení o shodě CE.

Neustále se snažíme snižovat svůj dopad na životní prostředí – lokálně i globálně.

Používáme pouze materiály a součásti, které odpovídají požadavkům směrnice REACH.

Dodržujeme požadavky platných předpisů OEEZ a RoHS o ochraně životního prostředí.

1.3.1 Příslušné produktové normy

Tento výrobek úspěšně prošel testováním podle normy ČSN EN 12184 (Elektricky poháněné vozíky pro osoby se zdravotním postižením, skútry a jejich nabíječe) a všech souvisejících předpisů.

Pokud je výrobek vybaven odpovídajícím systémem osvětlení, je vhodný k použití na veřejných komunikacích.

Další informace o aktuálně platných normách a předpisech vám poskytne příslušný zástupce společnosti Invacare. Adresy jsou uvedeny na konci tohoto dokumentu.

1.4 Použitelnost

Invalidní vozík používejte pouze tehdy, je-li v bezvadném provozním stavu. V opačném případě můžete ohrozit sebe nebo ostatní.

Následující seznam není úplný. Jeho účelem je poukázat na některé situace, které by mohly ovlivnit použitelnost invalidního vozíku.

V určitých situacích je nutné ihned přestat invalidní vozík používat. Jiné situace umožňují použít invalidní vozík pouze k přepravě k dodavateli.

Ihned přestaňte invalidní vozík používat, pokud dojde k omezení jeho použitelnosti v důsledku některé z následujících závad:

- neočekávané chování při jízdě;
- selhání brzd.

Pokud dojde k omezení použitelnosti invalidního vozíku v důsledku některé z následujících závad, je nutné ihned kontaktovat autorizovaného dodavatele výrobků Invacare:

- selhání nebo porucha osvětlovacího systému (je-li součástí vybavení);
- vypadávání reflektorů;
- opotřebení vzorku nebo nedostatečný tlak v pneumatikách;
- poškozené opěrky rukou (např. roztržené čalounění);
- poškozené držáky opěrek nohou (např. chybějící nebo roztržené pásky přes paty);
- poškozený poziční pás;
- poškozený joystick (nelze jej přemístit do neutrální polohy);
- kabely, které jsou poškozené, zalomené, přiskřípnuté nebo se uvolnily ze svého upevnění;
- prokluzování invalidního vozíku při brzdění;
- táhnutí invalidního vozíku při jízdě do strany;
- výskyt neobvyklých zvuků.

Prodejce rovněž kontaktujte vždy, když máte pocit, že invalidní vozík nefunguje správně.

1.5 Informace o záruce

Poskytujeme záruku výrobce na výrobek v souladu s našimi všeobecnými obchodními podmínkami platnými v jednotlivých zemích.

Záruční reklamace lze uplatňovat pouze prostřednictvím poskytovatele, od něhož byl výrobek zakoupen.

1.6 Životnost

Náš podnik předpokládá 5letou životnost tohoto produktu, pokud budete produkt používat k určenému účelu a realizovat zadání platná pro údržbu a servis. Tato životnost může být dokonce i překročena, budete-li výrobek správně používat a manipulovat s ním, provádět jeho údržbu a ošetřování, podle dalšího vývoje vědy a techniky neexistují žádné technické meze. Životnost se ale také může výrazně zkrátit při používání v extrémních podmínkách a při neodborném používání. Proto životnost, kterou uvádí náš podnik, nepředstavuje žádnou dodatečnou záruku.

1.7 Omezení ručení

Společnost Invacare nenese žádnou zodpovědnost za poškození vzniklé v důsledku následujících situací:

- nedodržení pokynů v uživatelské příručce,
- nesprávné použití,
- přirozené opotřebení,
- nesprávná montáž nebo sestavení provedené kupujícím nebo třetí stranou,
- technické úpravy,
- neoprávněné úpravy nebo použití nevhodných náhradních dílů.

2 Bezpečnost

2.1 Všeobecné poznámky týkající se bezpečnosti

NEBEZPEČÍ!
Nebezpečí poškození, závažného úrazu nebo úmrtí
Pokud na čalounění sedadla upadne zapálená cigareta, hrozí riziko požáru, který může vést k poškození, závažnému úrazu nebo úmrtí. Nebezpečí závažného úrazu nebo úmrtí v důsledku takových požárů a vznikajících zplodin jsou vystaveni zejména uživatelé invalidního vozíku, protože nemusí být schopni invalidní vozík opustit.
– Při používání tohoto invalidního vozíku NEKUŘTE.

VAROVÁNÍ!
Nebezpečí úrazu, poškození nebo úmrtí
Nesprávné provádění kontroly nebo údržby může vést k úrazu poškození nebo úmrtí způsobenému požitím nebo vdechnutím součástí či materiálů.
– V blízkosti dětí, domácích zvířat či osob s tělesným/mentálním postižením je vyžadován neustálý dohled.

VAROVÁNÍ!
Nebezpečí poškození, závažného úrazu nebo úmrtí
Budou-li použité kabely vedeny nesprávným způsobem, hrozí nebezpečí zakopnutí, zachycení či uškrcení, což může vést k úmrtí, závažnému úrazu nebo poškození.
– Zajistěte, aby byly všechny kabely správně vedeny a zajištěny.
– Ověřte, že z invalidního vozíku netrčí smyčky přebytečného kabelu.

VAROVÁNÍ!
Nebezpečí závažného úrazu nebo poškození
Nesprávné použití tohoto výrobku může vést k úrazu nebo poškození.
– Nejsou-li pro vás varování, upozornění nebo pokyny srozumitelné, obraťte se před použitím produktu na zdravotníka, dodavatele nebo odborného technika.
– Tento výrobek ani žádné dostupné volitelné vybavení používejte teprve tehdy, až se důkladně obeznámíte s tímto návodem a s veškerými dodatečnými instruktážními podklady, a to uživatelskou příručkou, servisní příručkou nebo pokyny dodávanými spolu s tímto výrobkem nebo s volitelným vybavením.

VAROVÁNÍ!
Nebezpečí poranění v případě ovlivnění způsobilosti uživatele vozíku k jízdě léky nebo alkoholem

– Nikdy nejezděte na invalidním vozíku, jste-li pod vlivem léků nebo alkoholu. Je-li to nutné, musí být invalidní vozík ovládán asistentem, který je k tomu fyzicky a duševně způsobilý.

VAROVÁNÍ!
Nebezpečí poškození nebo poranění v případě nechtěného uvedení invalidního vozíku do pohybu

– Před nasednutím, vysednutím nebo manipulací s objemnými předměty invalidní vozík vypněte.
– Když je pohon odpojený, je brzda motoru deaktivovaná. Z tohoto důvodu je tlačení invalidního vozíku asistentem doporučeno pouze na rovném povrchu, nikdy však na svahu. Nikdy nenechávejte invalidní vozík na svahu s odpojenými motory. Po ručním tlačení invalidního vozíku vždy motory opět co nejdříve zapojte (viz část Tlačení invalidního vozíku v režimu volnoběhu).

VAROVÁNÍ!
Nebezpečí poranění při vypnutí invalidního vozíku v pohybu, např. stisknutím tlačítka ZAPNOUT/VYPNOUT nebo odpojením kabelu, když vozík náhle a prudce zastaví

– Jste-li v nouzové situaci donuceni brzdit, postačí, když uvolníte joystick a necháte invalidní vozík, aby se zastavil (další informace naleznete v uživatelské příručce dálkového ovladače).

VAROVÁNÍ!
Nebezpečí poranění při přemísťování invalidního vozíku se sedícím uživatelem do vozidla pro potřeby přepravy

– Vždy je vhodné přemístit do vozidla prázdný invalidní vozík.
– Pokud je nutné invalidním vozíkem najet na nájezd se sedícím uživatelem, ujistěte se, že náklon nájezdu nepřesahuje projektovaný sklon (viz část *11 Technické Údaje, strana 111*).
– Pokud je při nakládání nutné invalidním vozíkem najet na nájezd s větším než projektovaným sklonem (viz část *11 Technické Údaje, strana 111*), je třeba použít naviják. Asistent tak může bezpečně kontrolovat situaci a pomáhat při nakládání.
– Rovněž je možné použít plošinový výtah. Ujistěte se, že celková hmotnost invalidního vozíku i s uživatelem nepřekračuje maximální hmotnost, která je u použitého plošinového výtahu nebo navijáku povolena.

VAROVÁNÍ!
Nebezpečí pádu z invalidního vozíku
- Neposunujte se na sedadle dopředu, nenaklánějte se dopředu mezi kolena ani se nenaklánějte dozadu přes horní okraj opěradla, např. pokud se natahujete pro nějaký předmět.
- Pokud je nainstalován pás pro zajištění polohy těla, je nutné jej správně nastavit a používat při každém použití invalidního vozíku.
- Při přemísťování na jiné sedadlo umístěte invalidní vozík co nejblíže k tomuto sedadlu.

VAROVÁNÍ!
Nebezpečí závažného úrazu nebo poškození
Uskladnění nebo používání invalidního vozíku v blízkosti otevřeného ohně nebo hořlavých látek může vést k závažnému úrazu nebo poškození.
- Invalidní vozík neuskladňujte ani nepoužívejte v blízkosti otevřeného ohně či hořlavých látek.

UPOZORNĚNÍ!
Nebezpečí poranění při překročení maximální přípustné nosnosti
- Nepřekračujte maximální přípustnou nosnost (viz část *11 Technické Údaje, strana 111*).
- Vozík je určen pouze k použití jednou osobou, jejíž maximální hmotnost nepřekračuje maximální přípustnou nosnost zařízení. Vozík se nesmí používat k přepravě více než jedné osoby.

UPOZORNĚNÍ!
Nebezpečí poranění v případě nesprávného zvedání nebo pokládání těžkých součástí
- Při údržbě, opravách nebo zvedání součástí vozíku zohledněte hmotnost jednotlivých součástí, především baterií. Při zvedání těžkých předmětů vždy zaujměte správný postoj a podle potřeby požádejte o pomoc.

UPOZORNĚNÍ!
Nebezpečí poranění pohyblivými součástmi
- Dejte pozor, aby nedošlo k poranění pohyblivými součástmi invalidního vozíku, jako jsou kola nebo moduly zvedáku (je-li jimi vozík vybaven), zejména v případě, když se v okolí vozíku nacházejí děti.

UPOZORNĚNÍ!
Nebezpečí poranění horkými povrchy
- Nenechávejte vozík dlouhodobě na přímém slunci. Kovové součásti a plochy, jako jsou sedadla a opěrky rukou, se mohou značně zahřát.

UPOZORNĚNÍ!
Nebezpečí požáru nebo poruchy při připojení elektrických zařízení
– Nepřipojujte k vozíku žádná elektrická zařízení, která společnost Invacare neschválila k použití pro tento účel. O provedení všech elektrických instalací požádejte autorizovaného dodavatele výrobků Invacare.

2.2 Bezpečnostní informace o elektrickém systému

VAROVÁNÍ!
Nebezpečí poškození, či dokonce vážného nebo smrtelného zranění
Při nesprávném použití invalidního vozíku může dojít ke vzniku kouře, jiskření nebo požáru.
V důsledku požáru může dojít k poškození, či dokonce vážnému nebo smrtelnému zranění.
– NEPOUŽÍVEJTE invalidní vozík k jiným než stanoveným účelům.
– Pokud dojde ke vzniku kouře, jiskření nebo požáru invalidního vozíku, OKAMŽITĚ vozík přestaňte používat a vyhledejte servis.

VAROVÁNÍ!
Nebezpečí vzniku požáru
Zapnutá světla se zahřívají. Pokud je přikryjete tkaninami, například oblečením, hrozí nebezpečí vzplanutí těchto tkanin.
– Systém osvětlení NIKDY nepřikrývejte tkaninami.

VAROVÁNÍ!
Nebezpečí úmrtí, závažného poranění nebo poškození při převážení společně s kyslíkovými systémy
Textilie a jiné materiály, které jinak nejsou hořlavé, se na kyslíkem obohaceném vzduchu snadno vznítí a hoří s vyšší intenzitou.
– Každý den kontrolujte těsnost kyslíkového potrubí od válce až po místo podání a chraňte je před elektrickými jiskrami a hořlavinami.

VAROVÁNÍ!
Nebezpečí poranění nebo poškození v důsledku zkratu
Kolíky konektorů kabelů připojených k napájecímu modulu mohou zůstat pod napětím i po vypnutí systému.
– Kabely, jejichž kolíky jsou pod napětím, by měly být připojeny, upoutány nebo zakryty (nevodivými materiály) tak, aby nemohlo dojít k jejich kontaktu s osobami nebo s materiály, které by mohly způsobit elektrický zkrat.
– Pokud je třeba odpojit kabely s kolíky pod proudem, například při odpojování sběrnicového kabelu od dálkového ovladače, z bezpečnostních důvodů nezapomeňte příslušné kolíky zakrýt nevodivým materiálem.

VAROVÁNÍ!
Nebezpečí poškození, závažného úrazu nebo úmrtí
Koroze elektrických součástí způsobená vystavením vlivu vody nebo jiných kapalin může mít za následek poškození, závažný úraz nebo úmrtí.
- Maximálně omezte možnosti vystavení elektrických součástí vlivu vody a dalších kapalin.
- Elektrické součásti poškozené korozí je NUTNÉ okamžitě vyměnit.
- Invalidní vozíky, které jsou často vystavovány vlivu vody/kapalin, mohou vyžadovat častější výměnu elektrických součástí.

VAROVÁNÍ!
Nebezpečí závažného úrazu nebo úmrtí
Pokud se těmito varováními nebudete řídit, hrozí riziko elektrického zkratu, který může vést k poškození elektrického systému, závažnému úrazu nebo úmrtí.
- KLADNÝ (+) ČERVENÝ kabel baterie MUSÍ být připojen ke KLADNÉ (+) svorce baterie (baterií). ZÁPORNÝ (-) ČERNÝ kabel baterie MUSÍ být připojen k ZÁPORNÉ (-) svorce baterie (baterií).
- Dávejte pozor, aby NIKDY nedošlo ke styku nářadí nebo kabelů baterie s OBĚMA svorkami najednou. Mohlo by dojít k elektrickému zkratu a poškození nebo závažnému úrazu.
- Na kladné a záporné svorky baterie nainstalujte krytky.
- Pokud dojde k poškození izolace kabelů, okamžitě kabely vyměňte.
- NEDEMONTUJTE pojistku nebo montážní prvky z upevňovacího šroubu KLADNÉHO (+) červeného kabelu baterie.

VAROVÁNÍ!
Nebezpečí závažného úrazu nebo úmrtí
Úraz elektrickým proudem může způsobit závažný úraz nebo úmrtí
- Aby nedošlo k úrazu elektrickým proudem, ověřte, že zástrčka a kabel nejsou poškozené a vodiče nejsou roztřepené. Poškozené kabely a roztřepené vodiče okamžitě vyměňte.

! **Riziko poškození invalidního vozíku**
Závada elektrického systému může vést k neočekávanému chování, jako je trvale rozsvícené osvětlení, nefunkční osvětlení nebo hluk vycházející z magnetických brzd.
– Dojde-li k závadě, vypněte a znovu zapněte dálkový ovladač.
– Pokud závada přetrvává, odpojte nebo odeberte zdroj napájení. V závislosti na modelu invalidního vozíku můžete baterie odebrat nebo odpojit od napájecího modulu. Pokud si nejste jisti, který kabel odpojit, obraťte se na dodavatele.
– Ve všech případech se obraťte na dodavatele.

2.3 Bezpečnostní pokyny vzhledem k elektromagnetické snášenlivosti

Toto výrobky bylo úspěšně testováno z hlediska elektromagnetické interference (EMI) podle mezinárodních norem. Elektromagnetická pole, vytvářená např. rozhlasovými a televizními vysílači a mobilními telefony, však mohou ovlivnit funkci elektrických vozidel. Elektronika použitá v našich elektrických vozidlech může být rovněž příčinou slabého elektromagnetického rušení, které je ale nižší než zákonem stanovené mezní hodnoty. Dodržujte proto prosím následující pokyny:

⚠ **VAROVÁNÍ!**
Nebezpečí chybné funkce v důsledku elektromagnetického záření
– Nepouží vejte žádné přenosné vysílače nebo komunikační přístroje (např. vysílačky nebo mobilní telefony), popř. tyto přístroje nezapínejte, když je vozidlo zapnuté.
– Vyhýbejte se přiblížení k silným rozhlasovým nebo televizním vysílačům.
– V případě nechtěného uvedení vozidla do pohybu, popř. při jeho odbrzdění, vozidlo vypněte.
– Připojování elektrického příslušenství a jiných komponentů nebo úpravy vozidla mohou způsobit jeho náchylnost k poruchám způsobeným elektromagnetickým zářením / rušením. Mějte na paměti, že neexistuje žádná skutečně bezpečná metoda, kterou by bylo možno zjistit účinek těchto úprav na poruchovost vozidla.
– Všechny případy nechtěného uvedení vozidla do pohybu, popř. uvolnění elektrických brzd, ohlaste výrobci vozidla.

2.4 Bezpečnostní informace o řízení a režimu volnoběhu

NEBEZPEČÍ!
Nebezpečí poškození, závažného úrazu nebo úmrtí
Porucha joysticku může vést k neočekávanému/nestabilnímu chování invalidního vozíku, které může mít za následek poškození, závažný úraz nebo úmrtí.
– Pokud dojde k neočekávanému/nestabilnímu chování, okamžitě invalidní vozík přestaňte používat a obraťte se na kvalifikovaného technika.

VAROVÁNÍ!
Nebezpečí zranění v případě převrácení invalidního vozíku
– Jízda do svahu a ze svahu je možná pouze do maximálního bezpečného sklonu (viz část *11 Technické Údaje, strana 111*).
– Před jízdou do svahu vždy vraťte opěrku zad sedadla a náklon sedadla do vzpřímené polohy. Před jízdou ze svahu doporučujeme opěrku zad sedadla a náklon sedadla (pokud je namontován) mírně sklonit dozadu.
– Po svazích vždy jezděte maximálně 2/3 nejvyšší rychlosti. Vyhýbejte se prudkému brzdění nebo zrychlování.
– Je-li to možné, vyhýbejte se jízdě na vlhkém, kluzkém, zledovatělém a mastném povrchu (například na sněhu, štěrku, ledu apod.), kde hrozí ztráta kontroly nad vozidlem, především na svahu. To může zahrnovat některé lakované nebo jinak ošetřené dřevěné povrchy. Nelze-li se jízdě po takovém povrchu vyhnout, jeďte pomalu a s nejvyšší opatrností.
– Nikdy se nesnažte překonat překážku, pokud stoupáte nebo sjíždíte ze svahu.
– Nikdy se s invalidním vozíkem nepokoušejte jezdit do schodů nebo ze schodů.
– Při překonávání překážek vždy ověřte maximální výšku překážky (viz *11 Technické Údaje, strana 111* a postupujte podle pokynů pro překonávání překážek uvedených v části 6.6 Překonávání překážek *6.6 Překonávání překážek, strana 81*).

VAROVÁNÍ!
Nebezpečí zranění v případě převrácení invalidního vozíku (pokračování)

- Pokud je invalidní vozík v pohybu, nepřesouvejte těžiště, neprovádějte prudké pohyby joystickem ani neměňte náhle směr.
- Invalidní vozík se nesmí používat k přepravě více než jedné osoby.
- Nepřekračujte maximální celkovou přípustnou nosnost a maximální zatížení na nápravu (viz *11 Technické Údaje, strana 111*).
- Uvědomte si, že pokud během jízdy změníte režim jízdy, bude invalidní vozík brzdit nebo zrychlova.

VAROVÁNÍ!
Nebezpečí poškození nebo závažného úrazu
Nesprávné umístění při naklonění nebo ohnutím může vést k převrácení invalidního vozíku a mít za následek poškození nebo závažný úraz

- Aby byla zajištěna stabilita a správné fungování vašeho invalidního vozíku, musíte za všech okolností správným způsobem udržovat rovnováhu. Elektrický invalidní vozík byl navržen tak, aby zůstal vzpřímený a poskytoval vám stabilitu potřebnou pro běžné denní činnosti, dokud NEPŘEKONÁTE jeho těžiště.
- NENAKLÁNĚJTE se dopředu z invalidního vozíku do vzdálenosti větší než je délka opěrek rukou.
- NEPOKOUŠEJTE se dosáhnout na předměty, pokud se při tom musíte posunout na sedadle dopředu, nebo zvednout předměty ze země tak, že se budete natahovat mezi koleny směrem dolů.

VAROVÁNÍ!
Nebezpečí poruchy v důsledku nepříznivých povětrnostních podmínek, např. extrémního chladu, v izolovaném prostoru

- Jste-li uživatel s těžce omezenou schopností pohybu a orientace, NEDOPORUČUJEME v případě nepříznivých povětrnostních podmínek vyrážet na cestu bez doprovodu asistenta.

VAROVÁNÍ!
Nebezpečí zranění v důsledku sklouznutí nohy z podnožky a zachycení pod pohybujícím se invalidním vozíkem
– Před zahájením jízdy s invalidním vozíkem se vždy ujistěte, že jsou vaše nohy rovně a bezpečně umístěny na stupátkách a že obě opěrky nohou jsou řádně zajištěny na místě.

VAROVÁNÍ!
Nebezpečí zranění v případě srážky s překážkou při projíždění úzkými průchody, např. dveřmi či vchodem
– Úzkými průchody projíždějte s nejnižším jízdním režimem a s maximální opatrností.

VAROVÁNÍ!
Nebezpečí úrazu
Pokud je váš invalidní vozík vybaven stavitelnými opěrkami nohou, hrozí při jízdě se zvednutými opěrkami nohou riziko poranění osob a poškození invalidního vozíku.
– Aby se zabránilo nežádoucímu posunutí těžiště invalidního vozíku dopředu (zvláště při jízdě ze svahu) a možnému poškození invalidního vozíku, musí být při běžné jízdě stavitelné opěrky nohou vždy spuštěné.

VAROVÁNÍ!
Nebezpečí překlopení v případě, že je zařízení proti převrácení odstraněné, poškozené nebo jeho poloha neodpovídá továrnímu nastavení
– Zařízení proti převrácení se smí odstranit pouze z důvodu demontáže invalidního vozíku pro přepravu ve vozidle nebo skladování.
– Pokud se invalidní vozík používá, musí na něm za všech okolností být namontované zařízení proti převrácení.

VAROVÁNÍ!
Nebezpečí převrácení
Zařízení proti převrácení fungují pouze na pevném povrchu. Na měkkém povrchu, jako je trávník, sníh nebo bláto, se proboří do půdy, pokud se o ně invalidní vozík opírá. V takovém případě ztrácí na funkčnosti a invalidní vozík se může převrátit.
– Po měkkém podkladu jezděte jen s maximální opatrností, zejména při jízdě do svahu a ze svahu. Dbejte při tom větší měrou na stabilitu invalidního vozíku, aby nedošlo k převrácení.

2.5 Bezpečnostní informace se zřetelem k péči a údržbě

VAROVÁNÍ!
Nebezpečí poškození, závažného úrazu nebo úmrtí
Nesprávné opravy nebo servisní úkony provedené na tomto vozíku uživateli, pečovateli nebo nekvalifikovanými techniky mohou mít za následek poškození, či dokonce vážný nebo smrtelný úraz.
– NEPROVÁDĚJTE postupy údržby, které nejsou uvedeny v tomto návodu k použití. Takové opravy a servisní úkony smí provádět POUZE kvalifikovaný technik. Obraťte se na dodavatele nebo technika společnosti Invacare.

UPOZORNĚNÍ!
V případě nedostatečné údržby hrozí nebezpečí nehody a zneplatnění záruky.
– Z důvodu bezpečnosti a předcházení nehodám, které mohou vzniknout v důsledku zanedbané kontroly opotřebení, je důležité při běžných provozních podmínkách provádět roční kontroly (viz rozvrh kontrol uvedený v servisních pokynech).
– V případě ztížených provozních podmínek, jako je každodenní jízda na strmých svazích, a při použití ve zdravotnictví s častým střídáním uživatelů vozíku je vhodné provádět průběžné kontroly brzd, příslušenství a podvozku.
– Pokud má být vozík používán na veřejných komunikacích, je řidič zodpovědný za to, že je invalidní vozík v dobrém provozním stavu. Nedostatečné zajištění nebo zanedbání péče a údržby vozíku bude mít za následek omezení odpovědnosti výrobce.

2.6 Bezpečnostní informace týkající se změn a úprav invalidního vozíku

VAROVÁNÍ!
Nebezpečí poškození nebo závažného úrazu
Použití nesprávných nebo nevhodných náhradních (servisních) dílů může vést k úrazu nebo poškození.
– Náhradní díly MUSÍ odpovídat originálním dílům společnosti Invacare.
– Při objednání náhradních dílů vždy uvádějte sériové číslo invalidního vozíku.

UPOZORNĚNÍ!
Nebezpečí úrazu a poškození invalidního vozíku v důsledku použití neschválených součástek a příslušenství
Sedací systémy, doplňky a příslušenství, které neprošly schvalovacím procesem společnosti Invacare pro použití s tímto invalidním vozíkem, mohou ovlivnit stabilitu a zvýšit riziko převrácení.
– Používejte pouze sedací systémy, doplňky a příslušenství, které prošly schvalovacím procesem společnosti Invacare pro použití s tímto invalidním vozíkem.

UPOZORNĚNÍ!
Nebezpečí úrazu a poškození invalidního vozíku v důsledku použití neschválených součástek a příslušenství
Sedací systémy, které neprošly schvalovacím procesem společnosti Invacare pro použití s tímto invalidním vozíkem, za určitých okolností nesplňují platné normy, mohou mít vyšší hořlavost a mohou zvyšovat riziko podráždění pokožky.
– Používejte pouze sedací systémy, které prošly schvalovacím procesem společnosti Invacare pro použití s tímto invalidním vozíkem.

Elektrické a elektronické součástky, které neprošly schvalovacím procesem společnosti Invacare pro použití s tímto invalidním vozíkem, mohou zvýšit nebezpečí požáru a elektromagnetického rušení.
– Používejte pouze elektrické a elektronické součástky, které prošly schvalovacím procesem společnosti Invacare pro použití s tímto invalidním vozíkem.

Baterie, které neprošly schvalovacím procesem společnosti Invacare pro použití s tímto invalidním vozíkem, mohou způsobit poleptání.
– Používejte pouze baterie, které prošly schvalovacím procesem společnosti Invacare pro použití s tímto invalidním vozíkem.

UPOZORNĚNÍ!
Nebezpečí úrazu a poškození invalidního vozíku v důsledku použití neschválených opěradel
Dodatečně namontované opěradlo, které neprošlo schvalovacím procesem společnosti Invacare pro použití s tímto invalidním vozíkem, může způsobit přetížení tyče opěradla a zvýšit nebezpečí zranění uživatele a poškození invalidního vozíku.
– Obraťte se na odborného dodavatele výrobků Invacare, který provede analýzu rizika, výpočty, kontrolu stability atd. a zkontroluje, zda je možné takové opěradlo bezpečně používat.

Označení CE invalidního vozíku
– Posouzení shody a udělení označení CE bylo provedeno v souladu s příslušnými platnými směrnicemi a platí pouze pro kompletní výrobek.
– Označení CE je neplatné, jestliže dojde k výměně nebo přidání součástí či příslušenství, které nebylo schváleno společností Invacare pro tento produkt.
– V takovém případě je společnost, která přidá nebo nahradí součásti či příslušenství, odpovědná za posouzení shody / udělení označení CE nebo za registraci invalidního vozíku jako speciálního návrhu a dodání související dokumentace.

Důležité informace o pracovních nástrojích pro údržbu
– Některé postupy údržby popisované v tomto návodu, které může provádět uživatel, vyžadují použití vhodných nástrojů. Pokud nemáte k dispozici vhodné nástroje, nedoporučujeme dané postupy provádět. V takovém případě důrazně doporučujeme obrátit se na autorizovaný odborný servis.

2.7 Bezpečnostní informace k invalidním vozíkům se zvedákem

VAROVÁNÍ!
Nebezpečí poranění pohyblivými součástmi
– Zabraňte zachycení objektů v prostoru pod zvednutým zvedákem.
– Dbejte opatrnosti, abyste si vy ani nikdo jiný nepřivodil zranění rukou, nohou či jiných částí těla pod zvednutým sedadlem.
– Pokud pod zvednuté sedadlo nevidíte, například z důvodu snížené možnosti manipulace s vozíkem, otočte před snížením sedadla invalidní vozík jednou kolem jeho vlastní osy. Tím se ujistíte, že se nikdo nenachází v nebezpečné zóně.

UPOZORNĚNÍ!
Nebezpečí úrazu při převrácení invalidního vozíku
- Nepřekračujte maximální přípustnou nosnost (viz část *11 Technické Údaje, strana 111*).
- Pokud je zvedák ve zvednuté poloze, vyhněte se nebezpečné jízdě, např. přejíždění překážek, jako jsou obrubníky, a jízdě do svahu a ze svahu.
- Nevyklánějte se ze sedadla, když je zvedák zvednutý.
- Alespoň jednou měsíčně modul zvedáku zkontrolujte, abyste se ujistili, že funkce automatického omezení rychlosti, která snižuje rychlost invalidního vozíku při zvednutí zvedáku, funguje správně (viz část Zvedák). V případě, že tomu tak není, okamžitě upozorněte autorizovaného dodavatele.

UPOZORNĚNÍ!
Nebezpečí závady modulu zvedáku
- V pravidelných intervalech modul zvedáku kontrolujte a ověřujte, že se v něm nenachází cizí objekty, není patrné poškození a elektrické konektory jsou pevně zapojeny do zásuvek.

UPOZORNĚNÍ!
Poškození invalidního vozíku způsobené zatížením jedné strany sloupku zvedáku
- K zatížením jedné strany dochází tehdy, když je sedadlo zvednuté nebo nakloněné. Před jízdou do svahu vždy vraťte opěradlo do vzpřímené polohy a náklon sedadla do vodorovné polohy. Nevystavujte sloupek zvedáku nepřetržitému jednostrannému zatížení. Funkce zvedání a náklonu sedadla poskytuje pouze další klidové polohy.

Důležité informace o omezení rychlosti jízdy se zvednutým zvedákem
- Pokud je zvedák zvednutý nad určitou úroveň, elektronický systém pohonu značně sníží rychlost invalidního vozíku. Pokud bylo omezení rychlosti aktivováno, lze režim jízdy použít pouze k provádění drobných pohybů invalidního vozíku, nikoli k normální jízdě. Chcete-li jet normální rychlostí, spusťte zvedák dolů, aby došlo k deaktivaci omezení rychlosti. Podrobnosti naleznete v kapitole Zvedák.

3 Přehled produktu

3.1 Účel použití

Tento invalidní vozík je určen pro osoby s omezenou schopností chůze, které dostatečně vidí a jsou tělesně i duševně schopné řídit elektrický invalidní vozík.

3.2 Indikace použití

Použití elektrického invalidního vozíku je doporučeno v následujících případech:

- Při neschopnosti nebo výrazně omezené schopnosti pohybu ve vlastním domově.
- Při nutnosti opustit bydliště za účelem procházky nebo návštěvy míst každodenní potřeby v blízkosti bydliště.

Použití elektrických invalidních vozíků ve vnitřních a vnějších prostorách je doporučeno v případě, že ručně ovládané invalidní vozíky již nejsou pro konkrétní osobu dostačující z důvodu její omezené pohyblivosti a použití elektrického pohonu je pro takovou situaci vhodné.

Kontraindikace

U tohoto výrobku nejsou známy žádné kontraindikace.

3.3 Klasifikace typů

Toto zařízení bylo klasifikováno podle normy EN 12184 jako **mobilní výrobek třídy B** (pro vnitřní i venkovní použití). Je tedy dostatečně kompaktní a pohyblivé pro vnitřní prostory, rovněž ale dokáže překonávat řadu překážek ve venkovním prostředí.

3.4 Štítky na výrobku

Fig. 3-1

Ⓐ		Pokud je invalidní vozík vybaven podnosem, je nutné při přepravě ve vozidle podnos demontovat a bezpečně uložit.
Ⓑ	Identifikace bodů pro upoutání na přední a zadní straně:	
		Pokud se tento symbol nachází na světle žluté nálepce, bod upoutání je vhodný k připevnění invalidního vozíku ve vozidle tak, aby bylo možné vozík použít jako sedadlo ve vozidle.
Ⓒ		Varování, že invalidní vozík nelze používat jako sedadlo ve vozidle. Tento invalidní vozík nesplňuje požadavky normy ISO 7176-19.
		Identifikační štítek na pravé přední části podvozku. Podrobnosti naleznete níže.

Ⓓ		Upozornění při použití zvedáku Podrobnosti naleznete níže.
Ⓔ		Identifikace polohy otočného voliče pro jízdu a tlačení (na obrázku je vidět pouze pravá strana). Podrobnosti naleznete níže.
Ⓕ		Určení maximální šířky, na kterou lze nastavit opěrky rukou
Ⓖ		Štítek maximální rychlosti na dálkovém ovladači. Maximální rychlost je snížena na 3 km/h.
Ⓗ		Označení míst na invalidním vozíku, na kterých může dojít k přiskřípnutí prstů.
Ⓘ		Označení upozorňující na omezení celkové zátěže opěradla na 6 kg.

Vysvětlení symbolů na štítcích

	Výrobce
	Datum výroby
CE	Shoda s evropskými normami
MD	Zdravotnický prostředek
SN	Sériové číslo
	Shoda se směrnicí OEEZ
	Nevyklánějte se, když je zvedák zvednutý!
	Nejezděte do svahu ani ze svahu, když je zvedák zvednutý!
	Nedovolte, aby se pod zvednuté sedadlo dostala jakákoli část těla!

	Nikdy nejezděte ve dvou osobách!
	Nejezděte přes nerovný povrch, když je zvedák zvednutý!
	Přečtěte si uživatelskou příručku. Tento symbol je uveden na identifikačním štítku.
	Přečtěte si uživatelskou příručku. Tento symbol se vyskytuje na různých štítcích a místech.

	Tento symbol označuje polohu otočného voliče v režimu jízdy. V této poloze je motor zapojený a jeho brzdy jsou v provozu. Vozík lze používat k jízdě. • Chcete-li invalidní vozík použít k jízdě, musí být oba motory zapojené.
	Tento symbol označuje polohu otočného voliče v režimu tlačení. V této poloze je motor odpojený a jeho brzdy jsou mimo provoz. Kola invalidního vozíku se volně otáčí a vozík může tlačit asistent. • Dálkový ovladač musí být vypnutý. • Dbejte rovněž na informace uvedené v části *6.10 Tlačení invalidního vozíku v režimu volnoběhu, strana 85*.

3.5 Hlavní součásti invalidního vozíku

Ⓐ Madla k tlačení

Ⓑ Opěrky rukou

Ⓒ Hnané kolo

Ⓓ Otočný volič pro odpojení motoru (na obrázku je viditelná pouze pravá strana)

Ⓔ Dálkový ovladač

Ⓕ Opěrky nohou

3.6 Uživatelské vstupy

Vaše mobilní zařízení může být vybaveno jedním z několika různých uživatelských vstupů. Informace o různých funkcích a způsobu ovládání konkrétního uživatelského vstupu najdete v odpovídající uživatelské příručce (přiložena).

3.7 Zvedák

K ovládání elektrického zvedáku slouží dálkový ovladač. Další informace naleznete v návodu k použití dálkového ovladače.

Informace týkající se ovládání zvedáku při teplotách pod 0 °C

- Mobilní zařízení společnosti Invacare jsou vybavena bezpečnostními mechanismy, které brání přetížení elektronických součástí. Při provozních teplotách pod bodem mrazu se proto může stát, že přibližně po 1 sekundě provozu dojde k vypnutí ovládacího zařízení zvedáku.
- Zvedák lze zvedat či spouštět postupně opakovaným použitím joysticku. V mnoha případech tak dojde k vytvoření dostatečného tepla, aby mohlo ovládací zařízení fungovat normálně.

Omezovač rychlosti

Omezení rychlosti reaguje různým způsobem v závislosti na konfiguraci invalidního vozíku.

- Zvedák je buď vybaven snímači, které snižují rychlost invalidního vozíku, pokud je zvedák zvednut nad určitou úroveň.
- Nebo pokud je aktivováno omezení rychlosti, dojde k automatickému nastavení omezené rychlosti (vynuceného profilu). Další informace naleznete v návodu k použití dálkového ovladače.
- Omezení rychlosti zajišťuje stabilitu invalidního vozíku proti převrácení a brání nebezpečí úrazu a poškození invalidního vozíku.
- Chcete-li opět použít normální rychlost, spusťte zvedák dolů, dokud se vynucený profil nebo omezení rychlosti nevypne.
- Pokud je invalidní vozík vybaven ovládáním bradou, reaguje na vynucený profil odlišným způsobem. Další informace naleznete v návodu k ovládání bradou.

UPOZORNĚNÍ!
Nebezpečí převrácení, pokud při zvednutí zvedáku selžou snímače omezovače rychlosti

– Pokud zjistíte, že omezovač rychlosti nefunguje, když je zvedák zvednutý, nejezděte se zvednutým zvedákem a neprodleně se obraťte na autorizovaného dodavatele výrobků Invacare.

Koncový spínač

- Při zvednutí zvedáku do určité výšky lze z bezpečnostních důvodů nastavit úhly sedadla a opěradla pouze do maximálního celkového úhlu 15°. Nastavení umožňuje naklonění a seřízení opěradla v plném rozsahu pouze tehdy, když je zvedák spuštěn dolů. V případě, že úhel naklonění a opěradla překračují hodnotu 15° (např. při naklonění 10° s polohovacím opěradlem pod úhlem 10°), je funkce zvedáku zablokována.

4 Příslušenství

4.1 Poziční pásy

Poziční pás je volitelný doplněk, který může být k invalidnímu vozíku upevněn ve výrobním závodě nebo následně odborným dodavatelem. Pokud je invalidní vozík vybaven pozičním pásem, informace o jeho nasazení a použití získáte od odborného dodavatele.

Poziční pás pomáhá uživateli invalidního vozíku udržovat optimální sedací polohu. Správné použití pásu pomáhá uživateli dosáhnout bezpečného, pohodlného a správného usazení v invalidním vozíku. Týká se to zejména uživatelů, kteří při sezení nedokážou udržet dostatečnou rovnováhu.

Poziční pás doporučujeme používat při každém použití invalidního vozíku.

4.1.1 Typy pásů pro zajištění polohy

Váš invalidní vozík lze ve výrobním závodě vybavit následujícími typy pásů pro zajištění polohy. Pokud je váš vozík vybaven jiným typem pásu, než které jsou uvedeny níže, ujistěte se, že jste od výrobce obdrželi dokumentaci ohledně jeho správné montáže a použití.

Pásy s kovovou přezkou nastavitelný na jedné straně

Tyto pásy lze nastavit pouze na jedné straně, což může mít za následek, že přezka nebude umístěna uprostřed.

Pás s plastovou přezkou nastavitelný na obou stranách

Tento pás je nastavitelný na obou stranách. Díky tomu může být přezka umístěna uprostřed.

Pás s kovovou přezkou nastavitelný na obou stranách

Tento pás je nastavitelný na obou stranách. Díky tomu může být přezka umístěna uprostřed.

4.1.2 Správné nastavení pozičního pásu

Pás musí být dostatečně utažen, aby zajišťoval pohodlné sezení a správnou polohu těla.

1. Ujistěte se, že sedíte správně. To znamená, že sedíte zcela vzadu na sedadle, pánev je vzpřímená a co nejvíce symetrická, tj. nikoli vpředu, stranou ani u okraje sedadla.
2. Umístěte poziční pás tak, abyste nad pásem snadno nahmatali kyčelní kosti.
3. Upravte délku pásu pomocí některé z výše popsaných pomůcek pro nastavení. Pás musí být nastaven tak, abyste mezi pás a tělo mohli vsunout rovnou dlaň.
4. Přezka musí být umístěna co nejvíce uprostřed. Nastavení proto provádějte, pokud je to možné, na obou stranách.
5. Jednou týdně pás kontrolujte a přesvědčte se, zda je v dobrém stavu, bez poškození či opotřebení a zda je bezpečně připevněn k invalidnímu vozíku. Pokud je pás připevněn pouze šroubovým spojením, zkontrolujte, zda se spojení nepovolilo nebo zcela neuvolnilo. Další informace o údržbě pásů najdete v servisní příručce, kterou získáte od společnosti Invacare.

4.2 Použití držáku na hůl

Pokud je vaše mobilní zařízení vybaveno držákem holí, lze jej použít k bezpečnému přenosu holí, francouzských holí nebo podpažných berlí. Držák holí je tvořen umělohmotným pouzdrem (spodní část) a upevňovacím suchým zipem (vrchní část).

UPOZORNĚNÍ!
Nebezpečí úrazu
Hůl nebo berle, které nejsou při přenosu zajištěny (např. v klíně uživatele), mohou poranit uživatele nebo jiné osoby.
– Během přenosu musí být hůl nebo berle vždy zajištěny pomocí držáku holí.

1. Otevřete horní upevňovací suchý zip.
2. Umístěte spodní část hole nebo berlí do nádobky ve spodní části.
3. Hole nebo berle lze upevnit v horní části pomocí suchého zipu.

4.3 Použití adaptéru KLICKfix

Invalidní vozík je možné vybavit miniadaptérem systému KLICKfix od společnosti Rixen + Kaul. K tomuto adaptéru lze připojit různá příslušenství, např. pouzdro na telefon od společnosti Invacare, ve kterém můžete přepravovat mobilní telefon, sportovní brýle apod.

Riziko způsobené nezajištěným příslušenstvím
Pokud není příslušenství řádně připevněno, může dojít k jeho uvolnění a ztrátě.
– Při každém použití invalidního vozíku zkontrolujte, zda je příslušenství řádně zajištěno a uloženo.

Nebezpečí poškození při nadměrném zatížení
Při příliš velkém zatížení může adaptér KLICKfix prasknout.
– Nejvyšší povolené zatížení adaptéru KLICKfix je 1 kg.

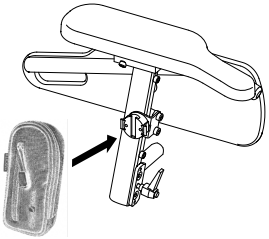

Fig. 4-1

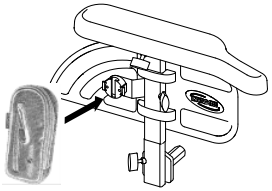

Fig. 4-2

Zajištění příslušenství:

1. Zatlačte příslušenství do adaptéru KLICKfix. Příslušenství bude bezpečně zajištěno.

Odstranění příslušenství

1. Stiskněte červené tlačítko a odepněte příslušenství.

Adaptér lze otáčet v krocích po 90°, příslušenství lze tedy připojit ze čtyř různých směrů. Postupujte podle pokynů k instalaci, které získáte od dodavatele výrobků Invacare nebo přímo od společnosti Invacare.

Další informace o systému KLICKfix získáte na adrese http://www.klickfix.com.

4.4 Nastavení a demontáž nosiče na zavazadlo

Nebezpečí poškození v případě nárazu
Pokud během nastavování úhlu sedadla nebo opěradla narazí nosič na zavazadlo do sedadla, může dojít k poškození některých částí invalidního vozíku.
– Nosič na zavazadlo se musí nacházet v takové vzdálenosti, aby během nastavování úhlu sedadla nebo opěradla k nárazu nedošlo.

Nebezpečí poškození při nadměrném zatížení
Při příliš velkém zatížení může dojít ke zlomení nosiče na zavazadlo.
– Nejvyšší povolené zatížení nosiče na zavazadlo je 10 kg.

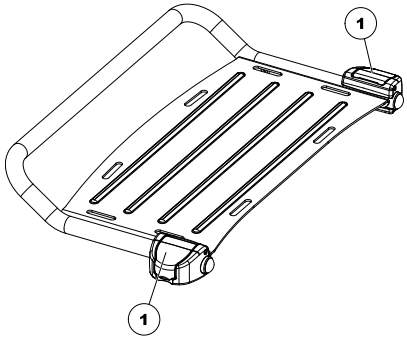

1. Otevřete utahovací páky (1) držáku nosiče na zavazadlo.
2. Posuňte nosič na zavazadlo dopředu či dozadu nebo jej demontujte.
3. Utahovací páky držáku nosiče na zavazadlo zavřete.

5 Nastavení

5.1 Všeobecné informace týkající se nastavení

VAROVÁNÍ!
Nebezpečí poškození, závažného úrazu nebo úmrtí
Používání invalidního vozíku s nesprávně nastavenými parametry může vést k nestabilnímu chování invalidního vozíku, které může mít za následek poškození, závažný úraz nebo úmrtí.
- Nastavení výkonu smí provádět pouze kvalifikovaní zdravotníci nebo osoby, které jsou plně obeznámeny s tímto postupem a schopnostmi pacienta.
- Po nastavení nebo úpravě invalidního vozíku ověřte, že se invalidní vozík chová podle parametrů zadaných během postupu nastavení. Pokud chování invalidního vozíku neodpovídá parametrům, invalidní vozík OKAMŽITĚ vypněte a zadejte parametry znovu. Pokud chování invalidního vozíku nadále neodpovídá správně zadaným parametrům, obraťte se na společnost Invacare.

VAROVÁNÍ!
Nebezpečí poškození, závažného úrazu nebo úmrtí
Chybějící nebo nedostatečně zajištěné montážní příslušenství může způsobit nestabilitu, která může mít za následek škody na majetku nebo vážné či smrtelné poranění osob.
- Po provedení JAKÝCHKOLI seřízení, oprav nebo servisních úkonů a rovněž před každým použitím se ujistěte, že je veškeré montážní příslušenství na svém místě a je dostatečně zajištěné.

VAROVÁNÍ!
Nebezpečí úrazu nebo poškození
Nesprávné nastavení tohoto invalidního vozíku provedené uživateli, pečovateli nebo nekvalifikovanými techniky může mít za následek poranění osob nebo poškození zařízení.
- NEPOKOUŠEJTE SE provádět nastavení tohoto invalidního vozíku sami. Počáteční nastavení tohoto invalidního vozíku MUSÍ provádět kvalifikovaný technik.
- Doporučujeme, aby uživatel prováděl nastavení až poté, co obdrží odpovídající pokyny od kvalifikovaného zdravotníka.
- NEPROVÁDĚJTE pracovní činnosti, nemáte-li k dispozici nástroje uvedené v seznamu.

UPOZORNĚNÍ!
Poškození invalidního vozíku a riziko nehody
V důsledku použití různých kombinací doplňků a jejich příslušných nastavení může mezi jednotlivými součástmi invalidního vozíku docházet ke kolizím.
– Invalidní vozík je vybaven individuálním sedacím systémem s několika přizpůsobitelnými doplňky (nastavitelné opěrky nohou, opěrky rukou, opěrka hlavy a jiné doplňky). Popis těchto doplňků naleznete v následujících kapitolách. Tyto doplňky slouží k přizpůsobení sedadla tělesným proporcím a stavu uživatele. Při přizpůsobování sedacího systému a funkcí sedadla uživateli zajistěte, aby mezi jednotlivými součástmi invalidního vozíku nedocházelo ke kolizím.

DŮLEŽITÉ!
Invalidní vozík je vyráběn a konfigurován individuálně podle parametrů dané objednávky. Kvalifikovaný zdravotník musí provést zhodnocení dle konkrétních požadavků a zdravotního stavu uživatele.
– Pokud chcete upravit konfiguraci invalidního vozíku, obraťte se na kvalifikovaného zdravotníka.
– Veškeré úpravy smí provádět pouze kvalifikovaný technik.

Prvotní nastavení by měl vždy provádět kvalifikovaný zdravotník. Doporučujeme, aby uživatel prováděl nastavení až poté, co obdrží odpovídající pokyny od kvalifikovaného zdravotníka.

Elektricky nastavitelné doplňky

Informace o obsluze elektricky nastavitelných doplňků naleznete v uživatelské příručce dálkového ovladače.

5.2 Možnost nastavení dálkového ovladače

Následující informace platí pro všechny sedací systémy.

UPOZORNĚNÍ!
Pokud při nastavování polohy dálkového ovladače nebudou všechny šrouby zcela dotaženy, hrozí při neúmyslné kolizi s překážkou (například rámem dveří nebo stolem) zatlačení dálkového ovladače dozadu a zaklínění joysticku o podložku ruky.
V takovém případě se invalidní vozík nekontrolovaně rozjede dopředu a hrozí poranění jeho uživatele nebo osob, které mu stojí v cestě.
– Při nastavování polohy dálkového ovladače nikdy nezapomeňte řádně dotáhnout všechny šrouby.
– Dojde-li k této nechtěné situaci, neprodleně VYPNĚTE elektroniku invalidního vozíku prostřednictvím dálkového ovladače.

UPOZORNĚNÍ!
Nebezpečí úrazu
Pokud se opřete o dálkový ovladač, například při přemisťování na invalidní vozík nebo z něj, jeho držák se může zlomit a můžete z vozíku vypadnout.
– O dálkový ovladač se nikdy neopírejte (například při přemisťování).

5.2.1 Přizpůsobení dálkového ovladače délce paže uživatele

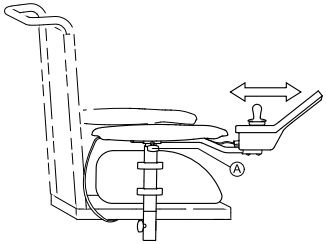

Fig. 5-1

1. Povolte křídlatý šroub Ⓐ.
2. Nastavte součást do požadované polohy.
3. Utáhněte křídlatý šroub.

5.2.2 Nastavení výšky dálkového ovladače

- Imbusový klíč 3 mm

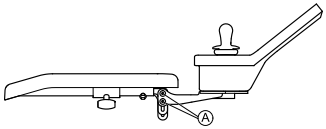

Fig. 5-2

1. Povolte šrouby Ⓐ.
2. Nastavte součást do požadované polohy.
3. Utáhněte šrouby.

5.2.3 Nastavení výšky dálkového ovladače (pouze otočné držáky dálkového ovladače)

- Imbusový klíč 6 mm

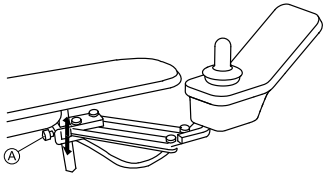

Fig. 5-3

1. Povolte šroub Ⓐ.
2. Nastavte součást do požadované polohy.
3. Utáhněte šroub.

5.2.4 Nastavení dálkového ovladače směrem do stran

Polohu dálkového ovladače směrem do stran lze upravit o 20 mm (0,8").

- Imbusový klíč 3 mm

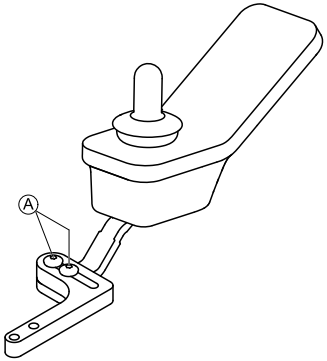

Fig. 5-4

1. Povolte šrouby Ⓐ.
2. Nastavte součást do požadované polohy.
3. Utáhněte šrouby.

5.2.5 Nastavení polohy dálkového ovladače

- Imbusový klíč 3 mm

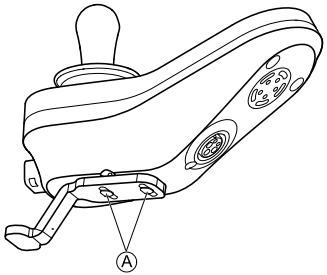

Fig. 5-5

1. Povolte šrouby Ⓐ.
2. Nastavte součást do požadované polohy.
3. Utáhněte šrouby.

5.2.6 Otočení délkového ovladače ke straně

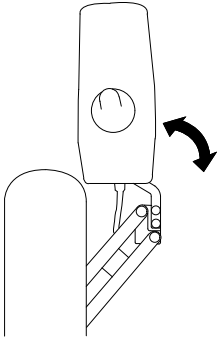

Fig. 5-6

Pokud je váš invalidní vozík vybaven výkyvným držákem dálkového ovladače, lze dálkový ovladač odsunout bokem, např. pokud se chcete přiblížit ke stolu.

5.3 Možnosti nastavení jednotky sedadla Firm

5.3.1 Nastavení výšky opěrek rukou

Nástroje:
- 1× křížový šroubovák

Opěrka ruky na sedadlu Firm je opatřena šroubem (1), který slouží jako zarážka. Výška opěrky ruky se nastavuje pomocí této zarážky.

1.

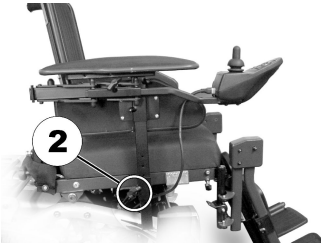

Uvolněte křídlatý šroub (2).

2. Vyjměte opěrku ruky z montážního prvku.

3.

Pomocí křížového šroubováku demontujte šroub (1).

4. Nastavte novou výšku opěrky ruky volbou vyššího nebo nižšího otvoru pro šroub.
5. Šroub znovu utáhněte.
6. Nasaďte opěrku ruky na montážní prvek. Utáhněte křídlatý šroub.
7. Podle potřeby zopakujte postup na druhé straně.

5.3.2 Nastavení šířky opěrek rukou

VAROVÁNÍ!
Jestliže některá z opěrek rukou vypadne z držáku, protože byla nastavena na šířku, která přesahuje přípustnou hodnotu, hrozí nebezpečí vážného poranění.
– Nastavitelná opěrka rukou pro jednotku sedadla Firm je na obou stranách omezena v pohybu pomocí kolíku s pružinou. Omezovací kolík lze pouze zamáčknout dovnitř a opěrku ruky úplně vysunout (např. demontáž a montáž). Omezovací kolík brání vysunutí v rámci nastavení šířky.

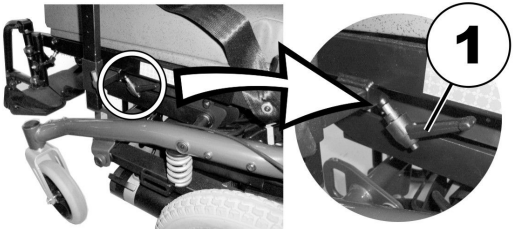

1. Uvolněte upínací páčku (1).
2. Nastavte požadovanou polohu opěrky rukou.
3. Opět utáhněte upínací páčku.
4. Stejný postup proveďte u druhé opěrky rukou.

5.4 Možnosti nastavení základního středového držáku

VAROVÁNÍ!
Nebezpečí úrazu nebo úmrtí
Uvolněné malé části mohou být vdechnuty, následkem čehož může dojít k poranění či úmrtí.
– Neodstraňujte žádné malé části. Výjimku představuje výměna knoflíku joysticku.
– Neponechávejte odpojený knoflík joysticku bez dozoru.
– V blízkosti dětí, domácích zvířat či osob s tělesným/mentálním postižením je vyžadován neustálý dohled.

UPOZORNĚNÍ!
Riziko poranění a poškození
Ponechané otřepy a chybějící koncové kryty po úpravách na tyčích, například po zkrácení tyče, mohou způsobit poranění nebo poškození.
– Po odřezání nadbytečné délky odstraňte přítomné otřepy.
– Po odstranění otřepů opět nainstalujte koncový kryt.
– Zkontrolujte, zda koncový kryt dobře sedí.

5.4.1 Nastavení hloubky základního středového držáku

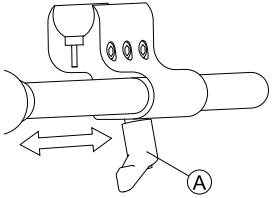

1. Povolte páčku Ⓐ.
2. Posuňte středový držák do požadované polohy.
3. Utáhněte páčku.

5.4.2 Nastavení výšky základního středového držáku

Nastavení výšky základního středového držáku lze provést dvěma způsoby:

- Nastavte jeho výšku společně s výškou opěrky rukou. Postupujte dle pokynů v odpovídajících kapitolách o opěrkách rukou.
- Nastavte pouze výšku základního středového držáku. Informace naleznete v části níže.

- Imbusový klíč 3/16”

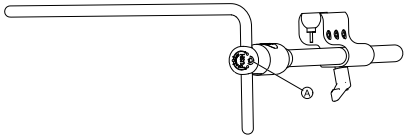

1. Povolte šroubⒶ.
2. Nastavte základní držák do požadované výšky.
3. Utáhněte šroub.

5.4.3 Nastavení polohy joysticku/displeje na základním středovém držáku

DLX-REM110, DLX-REM2XX, DLX-REM400

- Imbusový klíč 4 mm
- Montážní klíč 8 mm

Naklonění dálkového ovladače

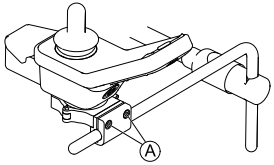

Fig. 5-7 Příklad nastavení modelu DLX-REM400. Modely DLX-REM110, DLX-REM211 a DLX-REM216 se upravují stejným způsobem.

1. Povolte šrouby Ⓐ.
2. Nastavte polohu dálkového ovladače na základním držáku.
3. Utáhněte šrouby.

Otáčení dálkového ovladače

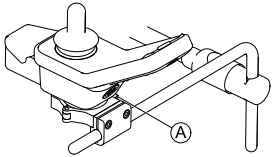

Fig. 5-8 Příklad nastavení modelu DLX-REM400. Modely DLX-REM110, DLX-REM211 a DLX-REM216 se upravují stejným způsobem.

1. Povolte šroub Ⓐ.
2. Otočte dálkový ovladač ve svorce do požadované polohy.
3. Utáhněte šroub.

DLX-REM500

- Imbusový klíč 3/16"

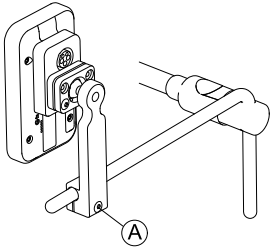

Fig. 5-9

1. Povolte šroub Ⓐ.
2. Nastavte polohu displeje na základním držáku.
3. Utáhněte šroub.

DLX-CR400 a DLX-CR400LF

Naklonění dálkového ovladače

- Imbusový klíč 4 mm

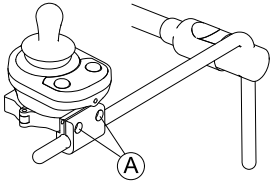

Fig. 5-10

1. Povolte šrouby Ⓐ.
2. Nastavte polohu dálkového ovladače na základním držáku.
3. Utáhněte šrouby.

Otáčení dálkového ovladače

- Imbusový klíč 4 mm
- Montážní klíč 8 mm

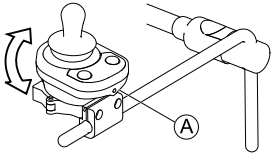

Fig. 5-11

1. Uvolněte šroub Ⓐ (není znázorněn na obrázku).
2. Otočte dálkový ovladač ve svorce do požadované polohy.
3. Utáhněte šroub.

Součásti ASL pro podnos základního držáku

- Imbusový klíč 3/16"

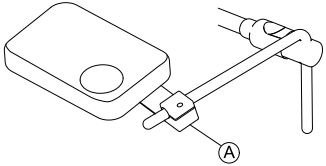

Fig. 5-12 Obrázek je pouze ilustrační.

1. Povolte šroub Ⓐ.
2. Nastavte polohu joysticku na základním držáku.
3. Utáhněte šroub.

Součásti ASL pouze pro základní držák

- Imbusový klíč 5/32"

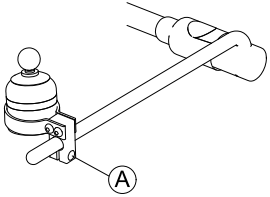

Fig. 5-13 Obrázek je pouze ilustrační.

1. Povolte šroub Ⓐ.
2. Nastavte polohu joysticku na základním držáku.
3. Utáhněte šroub.

5.5 Úprava manuálního ovladače pro ovládání bradou Chin Control

VAROVÁNÍ!
Nebezpečí úrazu nebo úmrtí
Malé části mohou být vdechnuty, následkem čehož může dojít k poranění či úmrtí.
– Nedemontujte žádné malé části.
– V blízkosti dětí, domácích zvířat či osob s tělesným/mentálním postižením je vyžadován neustálý dohled.

UPOZORNĚNÍ!
Riziko poranění a poškození
Ponechané otřepy a chybějící koncové kryty po úpravách na tyčích, například po zkrácení tyče, mohou způsobit poranění nebo poškození.
– Po odřezání nadbytečné délky odstraňte přítomné otřepy.
– Po odstranění otřepů opět nainstalujte koncový kryt.
– Zkontrolujte, zda koncový kryt dobře sedí.

5.5.1 Nastavení joysticku pro ovládání končetinami

Nastavení orientace joysticku

Joystickem lze otáčet o 360 stupňů. Drážka na boku umožňuje naklonit joystick do úhlu 90 stupňů.

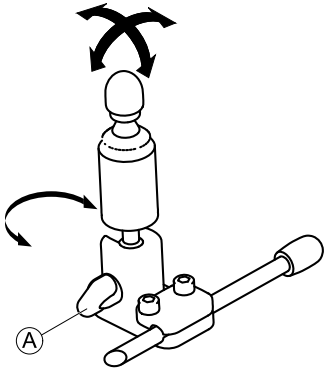

1. Rukou povolte šroub Ⓐ.
2. Natočte spodní část joysticku do stejné polohy jako drážku.

3. Nastavte orientaci joysticku. Je-li to vhodné, zajistěte joystick v drážce v úhlu 90 stupňů.
4. Rukou utáhněte šroub.

Nastavení polohy na držáku

- Imbusový klíč 5/32''

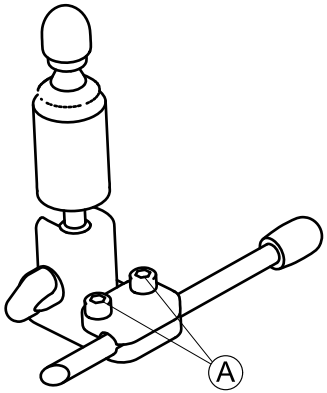

1. Povolte šrouby Ⓐ.
2. Nastavte polohu joysticku na držáku.
3. Utáhněte šrouby.

Nastavení hloubky a výšky

Přečtěte si informace v části *5.5.3 Nastavení výkyvného mechanismu, strana 41*.

5.5.2 Nastavení oválného spínače

Nastavení orientace spínače

Oválný spínač lze otáčet o 360 stupňů.

- Montážní klíč 7/16”

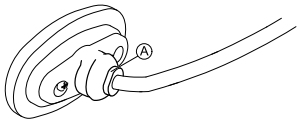

1. Povolte matici Ⓐ.
2. Nastavte orientaci oválného spínače.
3. Utáhněte matici.

Nastavení hloubky a výšky

Přečtěte si informace v části *5.5.3 Nastavení výkyvného mechanismu, strana 41*.

5.5.3 Nastavení výkyvného mechanismu

VAROVÁNÍ!
Nebezpečí úrazu nebo úmrtí
Malé části mohou být vdechnuty, následkem čehož může dojít k poranění či úmrtí.
– Nedemontujte žádné malé části.
– V blízkosti dětí, domácích zvířat či osob s tělesným/mentálním postižením je vyžadován neustálý dohled.

UPOZORNĚNÍ!
Riziko poranění a poškození
Ponechané otřepy a chybějící koncové kryty po úpravách na tyčích, například po zkrácení tyče, mohou způsobit poranění nebo poškození.
– Po odřezání nadbytečné délky odstraňte přítomné otřepy.
– Po odstranění otřepů opět nainstalujte koncový kryt.
– Zkontrolujte, zda koncový kryt dobře sedí.

Výkyvný mechanismus lze používat s různými možnostmi, například:

- křidélka hlavové sestavy PROTON,
- joystick pro ovládání končetinami k ovládání bradou,
- oválný spínač.

- Imbusový klíč 5/32"

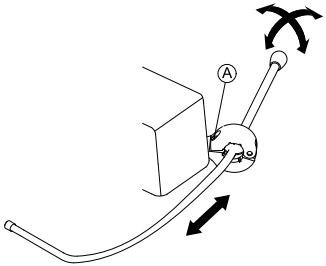

Nastavení hloubky

1. Povolte šroub Ⓐ.
2. Nastavte tyč do požadované hloubky.
3. Utáhněte šroub.

Nastavení polohy

Výkyvný mechanismus lze otáčet o 360 stupňů.

1. Povolte šroub Ⓐ.
2. Nastavte požadovanou polohu.
3. Utáhněte šroub.

5.6 Úprava elektrického ovladače pro ovládání bradou Chin Control

VAROVÁNÍ!
Nebezpečí úrazu nebo úmrtí
Malé části mohou být vdechnuty, následkem čehož může dojít k poranění či úmrtí.
– Nedemontujte žádné malé části.
– V blízkosti dětí, domácích zvířat či osob s tělesným/mentálním postižením je vyžadován neustálý dohled.

UPOZORNĚNÍ!
Riziko poranění a poškození
Ponechané otřepy a chybějící koncové kryty po úpravách na tyčích, například po zkrácení tyče, mohou způsobit poranění nebo poškození.
– Po odřezání nadbytečné délky odstraňte přítomné otřepy.
– Po odstranění otřepů opět nainstalujte koncový kryt.
– Zkontrolujte, zda koncový kryt dobře sedí.

5.6.1 Nastavení joysticku pro ovládání končetinami

Viz „Nastavení orientace joysticku“ v části *5.5.1 Nastavení joysticku pro ovládání končetinami, strana 40*.

5.6.2 Nastavení joysticků a přepínačů na spojení

Úprava polohy joysticků/přepínačů

Nebezpečí poškození šroubů
Pokud šrouby utáhnete nesprávným utahovacím momentem, může dojít k jejich uvolnění nebo poškození.
– Šrouby utáhněte momentem o hodnotě 3 Nm ± 10 %.

- Imbusový klíč 4 mm

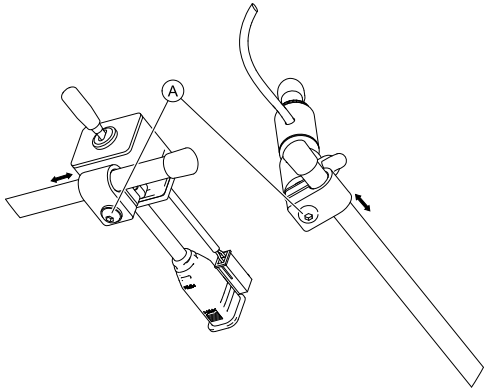

Fig. 5-14

1. Povolte šrouby Ⓐ.
2. Posuňte joystick nebo přepínač do požadované polohy spojení.
3. Utáhněte šrouby.

Úprava polohy tlačítek Piko

Nebezpečí poškození šroubů
Pokud šrouby utáhnete nesprávným utahovacím momentem, může dojít k jejich uvolnění nebo poškození.
– Šrouby utáhněte momentem o hodnotě 3 Nm ± 10 %.

- Imbusový klíč 4 mm
- Montážní klíč 7/16”

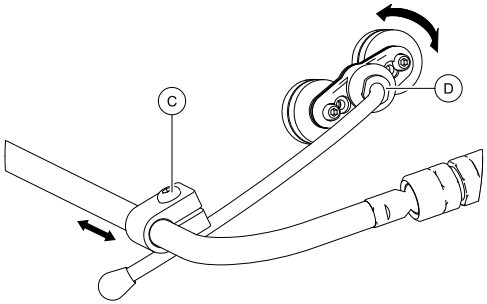

Fig. 5-15

1. Povolte šroub Ⓒ.
2. Posuňte držák do požadované polohy.
3. V případě potřeby uvolněte matici Ⓓ.
4. Nastavte orientaci držáku.
5. Utáhněte šroub Ⓒ a matici Ⓓ.

Nastavení výšky a hloubky spojení

- Imbusový klíč 3 mm

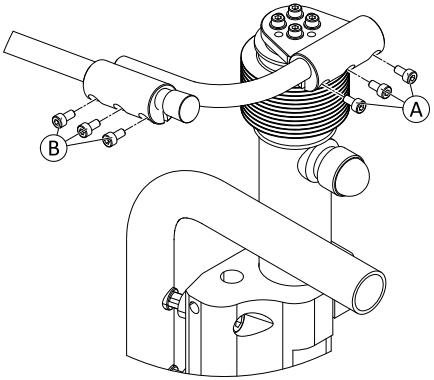

Fig. 5-16

1. Povolte šrouby Ⓐ (úprava výšky) nebo Ⓑ (úprava hloubky).
2. Posuňte spojení do požadované polohy.
3. Utáhněte šrouby.

Nastavení orientace spojení

Tato část se vztahuje pouze k variantám s kulovými klouby.

Pomocí kulových kloubů na spojení lze provádět další nastavení joysticků a dálkového ovladače. Kulovými klouby lze volně pohybovat a nabízí neomezené možnosti nastavení.

Nebezpečí poškození kulových kloubů.
Pokud kulové klouby utáhnete nesprávným utahovacím momentem, může dojít k jejich uvolnění nebo poškození.
– Kulové klouby utáhněte momentem o hodnotě 35 Nm.

- Montážní klíč 19 mm (2x)

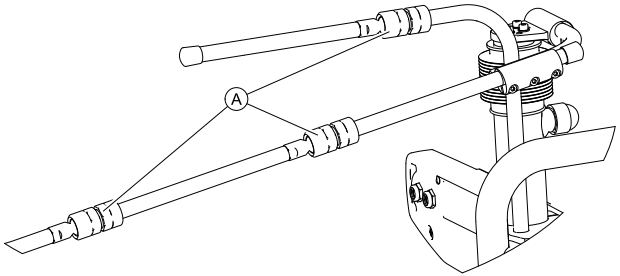

Fig. 5-17

1. Povolte kulový kloub Ⓐ.
2. Napolohujte spojení.
3. Utáhněte kulový kloub.

5.6.3 Nastavení výšky joysticku spojení

Nebezpečí poškození upínací páčky
Pokud upínací páčku utáhnete nesprávným utahovacím momentem, může dojít k jejímu nadměrnému uvolnění nebo poškození.
– Upínací páčku utahujte pouze rukou.

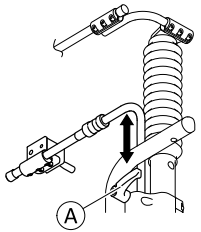

1. Povolte upínací páčku Ⓐ.
2. Nastavte výšku joysticku spojení.
3. Utáhněte upínací páčku.

5.7 Možnosti nastavení jednotky sedadla Modulite

5.7.1 Nastavení výšky opěrek rukou

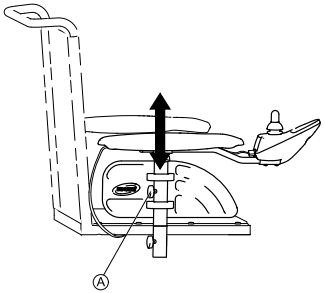

Fig. 5-18

1. Povolte křídlatý šroub Ⓐ.
2. Nastavte součást do požadované polohy.
3. Utáhněte křídlatý šroub.

5.7.2 Nastavení šířky opěrky rukou

VAROVÁNÍ!
Jestliže některá z opěrek rukou vypadne z držáku, protože byla nastavena na šířku, která přesahuje přípustnou hodnotu, hrozí nebezpečí vážného poranění

– Nastavení šířky je opatřeno červenými značkami Ⓐ a nápisem „STOP“. Opěrky rukou je povoleno vytáhnout maximálně do polohy, kdy je nápis „STOP“ zcela čitelný.
– Po dokončení nastavení vždy důkladně utáhněte upevňovací šrouby.

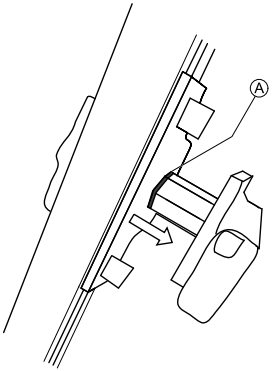

Fig. 5-19

Šroub je přístupný zepředu nebo zezadu (v závislosti na straně).

- Imbusový klíč 8 mm

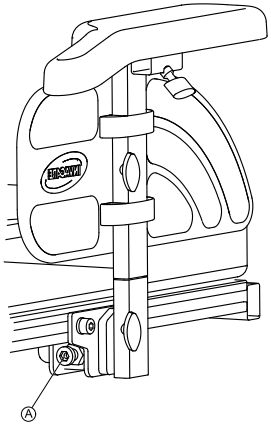

Fig. 5-20

1. Povolte šroub Ⓐ.
2. Nastavte součást do požadované polohy.
3. Utáhněte šroub.

5.7.3 Úprava hloubky opěrky rukou

- Imbusový klíč 6 mm

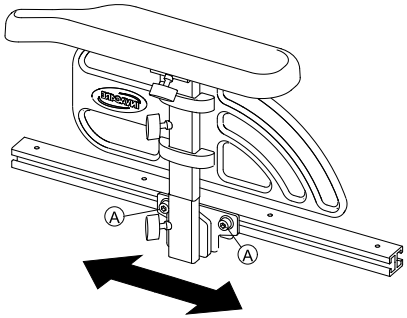

Fig. 5-21

1. Povolte šrouby Ⓐ.
2. Nastavte součást do požadované polohy.
3. Utáhněte šrouby.

5.7.4 Nastavení šířky sedadla

Teleskopickou opěru sedadla lze nastavit ve čtyřech stupních. Šířku sedadla je možné nastavovat společně s nastavitelnou deskou sedadla nebo nastavitelným popruhovým sedadlem.

Popis postupu nastavení šířky je uveden v servisní příručce k tomuto invalidnímu vozíku. Servisní příručku si můžete objednat u společnosti Invacare. Obsahuje však pokyny, které jsou určeny pro speciálně vyškolené servisní techniky. Popsané úkony nesmí provádět sám koncový uživatel.

5.7.5 Nastavení hloubky sedadla

Hloubka sedadla má zásadní vliv na polohu těžiště sedadla. Poloha těžiště ovlivňuje dynamickou stabilitu sedadla. Provedete-li významnější změnu nastavení hloubky sedadla, musíte upravit také polohu jeho těžiště. Viz část „Nastavení polohy těžiště sedadla“ v servisní příručce k tomuto invalidnímu vozíku. Servisní příručku si můžete objednat u společnosti Invacare. Obsahuje však pokyny, které jsou určeny pro speciálně vyškolené techniky. Popsané úkony nesmí provádět sám koncový uživatel.

Jako vodítko použijte čísla na stupnici nacházející se na sedadle. Tato čísla však nepředstavují žádné rozměry, jako například hloubku sedadla v centimetrech.

- Imbusový klíč 6 mm

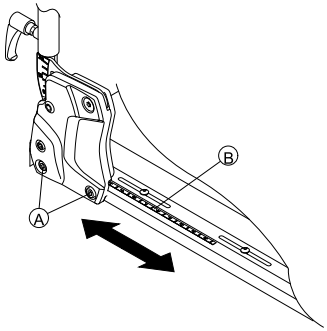

Fig. 5-22

1. Uvolněte spodní šrouby opěradla Ⓐ na obou stranách.

   ℹ Šrouby Ⓐ nevyjímejte.

2. Nastavte součást do požadované polohy.
   Hloubku sedadla můžete nastavovat plynule. Jako vodítko použijte stupnici Ⓑ na sedadle.
   Ujistěte se, že jste na obou stranách nastavili stejnou hloubku sedadla.
3. Utáhněte šrouby.

5.8 Nastavení úhlu sklonu sedadla

⚠ **UPOZORNĚNÍ!**
Každá změna sklonu sedadla nebo opěradla mění symetrii invalidního vozíku a přímo ovlivňuje jeho jízdní stabilitu.
– Podrobnosti o jízdní stabilitě, jízdě ve svazích a přes překážky a správném nastavení úhlu sklonu sedadla a opěradla naleznete v částech *6.6 Překonávání překážek, strana 81* a *6.7 Jízda do svahu a ze svahu, strana 83*.

5.8.1 Elektricky ovládaný náklon

Informace o elektrických nastaveních naleznete v uživatelské příručce dálkového ovladače.

5.8.2 Ruční nastavení úhlu pomocí vřetena

Úhel sedadla se nastavuje pomocí vřetena, které se nachází v přední části pod rámem sedadla.

Při nastavování úhlu sedadla musí vždy alespoň 1 cm závitů šroubu zůstat uvnitř vřetena a šroub se nesmí zcela vyšroubovat z vřetena.

ℹ Úhel sedadla se nastavuje snadněji, pokud na invalidním vozíku nikdo nesedí.

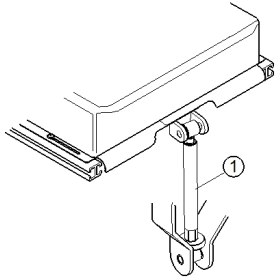

Obrázek znázorňuje umístění vřetena (1) pro ruční nastavení úhlu sedadla.

5.9 Nastavení opěradla

⚠ **UPOZORNĚNÍ!**
Každá změna sklonu sedadla nebo opěradla mění symetrii invalidního vozíku a přímo ovlivňuje jeho jízdní stabilitu.
– Podrobnosti o jízdní stabilitě, jízdě ve svazích a přes překážky a správném nastavení úhlu sklonu sedadla a opěradla naleznete v částech *6.6 Překonávání překážek, strana 81* a *6.7 Jízda do svahu a ze svahu, strana 83*.

5.9.1 Elektricky ovládaný náklon

Informace o elektrických nastaveních naleznete v uživatelské příručce dálkového ovladače.

5.9.2 Nastavení opěradla (sedadlo Firm)

Úhel ručně nastavitelného opěradla lze plynule měnit v rozsahu od +2 do +22°.

Nástroje:
- 1× francouzský klíč 13 mm
- 1× křížový šroubovák

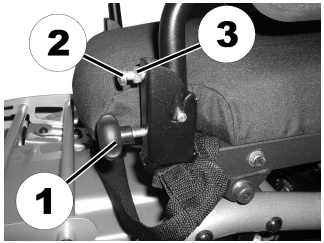

Úhel ručně nastavitelného opěradla se nastavuje na obou stranách pomocí seřizovacího knoflíku (1) a omezovacího šroubu (2) s pojistnou maticí (3).

1. Uvolněte knoflíky (1) na obou stranách.
2. Pomocí 13mm francouzského klíče uvolněte pojistnou matici (3) omezovacího šroubu (2).
3. Pomocí křížového šroubováku nastavte omezovací šrouby (2) rovnoměrně tak, aby bylo dosaženo požadovaného úhlu opěradla.
4. Utáhněte pojistnou matici (3).
5. Knoflíky opět utáhněte.

5.9.3 Úprava výšky opěradla

Následující část popisuje postupy při seřizování výšky desky opěradla.

Popruhové opěradlo je dostupné pouze v pevných výškách 48 cm a 54 cm.

- Imbusový klíč 5 mm

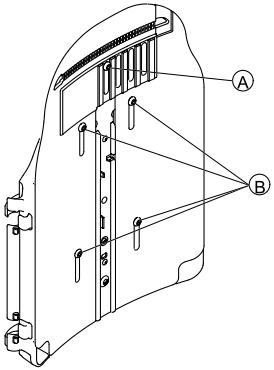

Fig. 5-23

1. Povolte šrouby Ⓐ a Ⓑ.

   Šrouby Ⓐ a Ⓑ nevyjímejte.

2. Nastavte součást do požadované polohy.
3. Utáhněte šrouby.

5.9.4 Nastavení šířky opěradla

Šířku desky opěradla můžete v určitém rozsahu nastavit úpravou polohy přední desky, např. je-li zapotřebí přizpůsobit

desku opěradla poloze čalounění sedadla. Servisní technik musí provést poměrně rozsáhlé úpravy nastavení zadní desky, které jsou popsány v servisní příručce k tomuto invalidnímu vozíku.

Popruhové opěradlo je dostupné pouze ve dvou rozsazích šířek činících 38–43 cm a 48–53 cm a za určitých okolností je před nastavením šířky opěradla nutné jej vyměnit. Popis tohoto postupu je uveden v servisní příručce k tomuto invalidnímu vozíku. Servisní příručku si můžete objednat u společnosti Invacare. Obsahuje však pokyny, které jsou určeny pro speciálně vyškolené servisní techniky. Popsané úkony nesmí provádět sám koncový uživatel.

Po provedení úpravy šířky popruhového opěradla je nutné vyměnit také čalounění opěradla.

- Imbusový klíč 5 mm

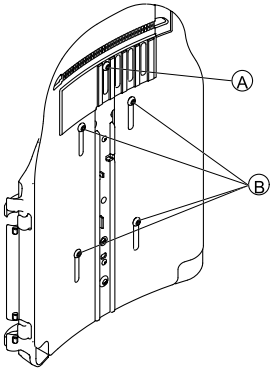

Fig. 5-24

1. Uvolněte šroub Ⓐ a vyjměte jej.
2. Povolte šrouby Ⓑ.

   Šrouby Ⓑ nevyjímejte.

3. Nastavte součást do požadované polohy.
4. Vložte šroub Ⓐ.
5. Utáhněte šrouby.

5.9.5 Nastavení úhlu sklonu opěradla

UPOZORNĚNÍ!
Každá změna nastavení úhlu sklonu sedadla i opěradla změní geometrické parametry elektrického invalidního vozíku a ovlivní jeho dynamickou stabilitu.
– Další informace týkající se stability, správného překonávání překážek, jízdy po svažujících se a stoupajících površích a správného nastavení úhlů sklonu opěradla a sedadla naleznete v částech *6.6 Překonávání překážek, strana 81* a *6.7 Jízda do svahu a ze svahu, strana 83*.

UPOZORNĚNÍ!
Nebezpečí pádu z invalidního vozíku
Opěradlo se při seřizování může neočekávaně přesunout dozadu, v důsledku čehož můžete vypadnout z invalidního vozíku.
– Neopírejte se o opěradlo, když je seřizujete.

Pokud je opěradlo vybaveno knoflíky namísto šroubů s vnitřním šestihranem, nebudete potřebovat žádné nástroje.

Opěradlo s nastavitelnou šířkou

- Imbusový klíč 6 mm

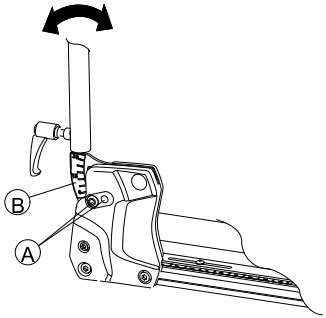

Fig. 5-25

1. Povolte horní šroub Ⓐ opěradla na obou stranách a vyjměte jej.
2. Nastavte požadovaný úhel opěradla v krocích po 3,8°. K tomuto účelu použijte stupnici Ⓑ na opěradle. Ujistěte se, že jste na obou stranách nastavili stejný úhel sklonu.
3. Namontujte šroub a utáhněte jej. Dbejte na to, abyste šroub vložili do jednoho z otvorů v držáku opěradla. Šroub musí být viditelný na vnitřní straně držáku a hlava šroubu musí být zarovnána s držákem.

Jednoduché opěradlo

- Imbusový klíč 6 mm

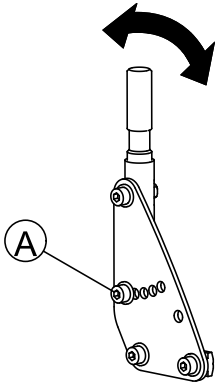

Fig. 5-26

1. Uvolněte a odstraňte prostřední šroub Ⓐ opěradla na obou stranách.
2. Nastavte požadovaný úhel opěradla v krocích po 7,5°. Ujistěte se, že jste na obou stranách nastavili stejný úhel sklonu.
3. Namontujte šroub a utáhněte jej.

5.9.6 Nastavení opěradla s přizpůsobitelným čalouněním opěradla

1.

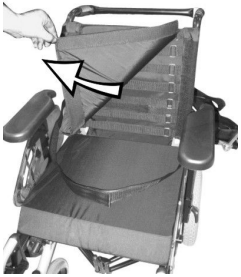

Fig. 5-27

Odstraňte čalounění opěradla (připevněné pásky se suchým zipem) zatažením směrem nahoru a dopředu tak, abyste uvolnili nastavovací popruhy.

2.

Fig. 5-28

Pomocí jednotlivých popruhů dle potřeby nastavte napnutí.

3. Umístěte čalounění opěradla zpět na místo.

5.10 Nastavení opěrky hlavy Rea

UPOZORNĚNÍ!
Nebezpečí poranění při použití invalidního vozíku jako sedadla ve vozidle, pokud jsou opěrky hlavy nesprávně nastaveny nebo nejsou použity
V případě kolize může dojít k hyperextenzi krku.
– Opěrky hlavy musí být nainstalovány. Opěrky hlavy dodávané společností Invacare jako volitelný doplněk k invalidnímu vozíku jsou vhodné pro použití během přepravy.
– Opěrky hlavy je třeba nastavit podle úrovně uší uživatele.

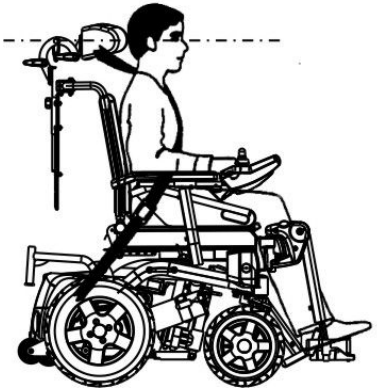

5.10.1 Nastavení polohy opěrky hlavy nebo opěrky krku Rea

Postup při úpravě polohy je pro všechny opěrky hlavy a opěrky krku Rea identický.

- Imbusový klíč 5 mm

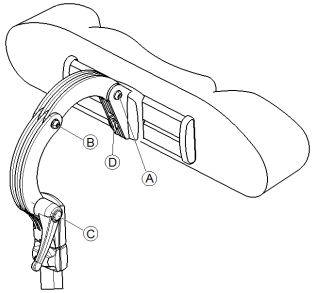

1. Povolte šrouby Ⓐ, Ⓑ nebo upínací páčku Ⓒ.
2. Nastavte opěrku hlavy nebo opěrku krku do požadované polohy.
3. Opět utáhněte šrouby a upínací páčku.
4. Povolte šroub s vnitřním šestihranem Ⓓ.
5. Posuňte opěrku hlavy nebo opěrku krku doleva nebo doprava do požadované polohy.
6. Šroub s vnitřním šestihranem znovu utáhněte.

5.10.2 Nastavení výšky opěrky hlavy nebo opěrky krku Rea

Postup při úpravě výšky je pro všechny opěrky hlavy a opěrky krku Rea identický.

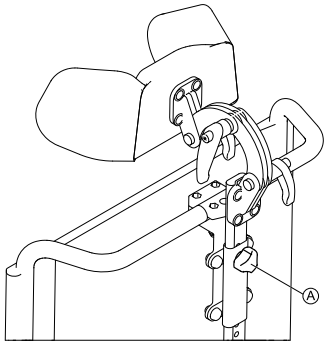

Fig. 5-29

1. Rukou povolte šroub Ⓐ.
2. Nastavte součást do požadované polohy.
3. Rukou utáhněte šroub.

5.10.3 Nastavení opěr tváří

Fig. 5-30

1. Zatlačte součásti dovnitř nebo je vytáhněte ven do požadované polohy.

5.11 Nastavení opěrky hlavy Elan

Montážní prvky upínače opěrky hlavy se zasazují do stávajících montážních otvorů v kostře opěradla.

UPOZORNĚNÍ!
Nebezpečí poranění při použití invalidního vozíku jako sedadla ve vozidle, pokud jsou opěrky hlavy nesprávně nastaveny nebo nejsou použity
V případě kolize může dojít k hyperextenzi krku.
– Opěrky hlavy musí být nainstalovány. Opěrky hlavy dodávané společností Invacare jako volitelný doplněk k invalidnímu vozíku jsou vhodné pro použití během přepravy.
– Opěrky hlavy je třeba nastavit podle úrovně uší uživatele.

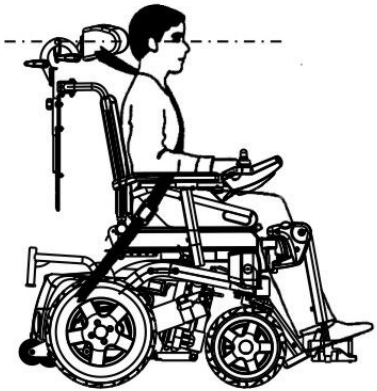

Fig. 5-31

- Je možné, že kvůli přístupu k montážním otvorům v kostře opěradla pro opěrku hlavy budete muset sejmout a upravit potah čalounění opěradla.
- V nabídce je doplňková vymezovací deska. Lze ji umístit mezi sestavu upínače a kostru opěradla, a zajistit tak dodatečný prostor/vůli u modelů Posture Back (polohovatelné opěradlo) nebo Deep Back (hluboké opěradlo).

5.11.1 Nastavení montážních prvků opěrky hlavy Elan

Montážní prvky opěrky hlavy Elan jsou nastavitelné v širokém rozsahu. Obrázek níže uvádí přípustné rozsahy nastavení kloubů.

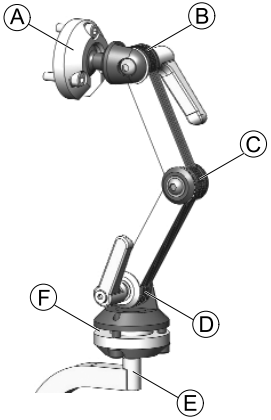

Fig. 5-32

Ⓐ	Horní víceúhlový rotační čep	• 360° rotace • 80° náklon
Ⓑ	Horní spojení	• 180° rotace
Ⓒ	Střední spojení	• 100° rotace
Ⓓ	Dolní spojení	• 180° rotace
Ⓔ	Montážní sloupek	• 360° rotace, v přírůstcích po 90°
Ⓕ	Dolní víceúhlový rotační čep	• 360° rotace • 50° náklon

Montáž

- Imbusový klíč 2,5 mm
- Imbusový klíč 4 mm
- Imbusový klíč 5 mm

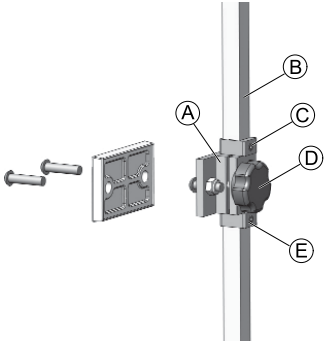

Fig. 5-33

1. Pomocí dodaných montážních prvků vyrovnejte a namontujte sestavu upínače opěrky hlavy do stávajících montážních otvorů v kostře opěradla Ⓐ.
2. Pomocí dodaných montážních prvků namontujte podložku opěrky hlavy (není vyobrazena) k montážní tyči.

   Pomocí kulového kloubu na konci montážní tyče opěrky hlavy je možné nastavit libovolný požadovaný úhel sklonu opěrky hlavy, a to povolením a utažením montážních prvků.

3. Uvolněte a sejměte vymezovací kroužek Ⓔ z montážního prvku.
4. Zasuňte vertikální montážní sloupek Ⓑ do sestavy upínače a nastavte podložku opěrky hlavy do požadované výšky. Utáhněte knoflík Ⓓ.
   Opěrku hlavy nastavte do úrovně uší uživatele.
5. Dle potřeby nastavte horní vymezovací kroužek Ⓒ.
6. Jakmile nastavíte konečnou výšku, nastavte dolní vymezovací kroužek Ⓔ tak, aby byl v jedné rovině s dolní stranou sestavy upínače (a zabraňoval tak proklouzávání).

Nastavení hloubky a úhlu

U opěrky hlavy lze dále nastavovat hloubku a úhel, a to prostřednictvím kloubových montážních prvků.

- Imbusový klíč 4 mm
- Imbusový klíč 5 mm

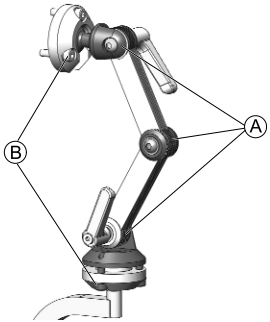

Fig. 5-34

1. Povolte šrouby a upínací páčky dvoudílné polohovací soustavy Ⓐ a šrouby horních a dolních rotačních čepů Ⓑ.
2. Nastavte součást do požadované polohy.
3. Utáhněte šrouby a upínací páčky.

5.12 Nastavení/demontáž podnosu

UPOZORNĚNÍ!
Pokud je invalidní vozík vybavený podnosem přepravován ve vozidle, hrozí riziko poranění osob nebo poškození materiálu.
– Podnos je třeba před každou přepravou vozíku ve vozidle demontovat.

Fig. 5-35

5.12.1 Nastavení podnosu na stranu

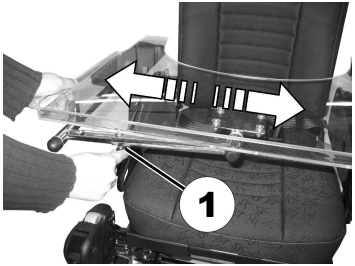

Fig. 5-36

1. Povolte křídlový šroub (1).
2. Nastavte součást do požadované polohy.
3. Utáhněte křídlatý šroub.

5.12.2 Úprava hloubky podnosu / odstranění podnosu

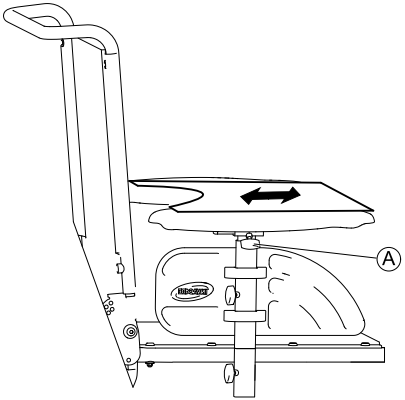

Fig. 5-37

1. Povolte křídlatý šroub Ⓐ.
2. Upravte podnos do požadované polohy (nebo jej zcela odpojte).
3. Utáhněte křídlatý šroub.

5.12.3 Otočení podnosu ke straně

Podnos lze otočit nahoru a směrem na stranu, aby se uživatel mohl posadit do invalidního vozíku či z něj vysednout.

UPOZORNĚNÍ!
Nebezpečí úrazu! Po zvednutí se podnos v dané pozici nezajistí!
– Podnos nelze sklopit nahoru a ponechat jej nakloněný v této pozici.
– Za žádných okolností se nepokoušejte jezdit s podnosem otočeným nahoru.
– Podnos vždy spusťte kontrolovaným způsobem.

5.13 Podnožka Vari-F

5.13.1 Otočení podnožky / opěrky nohou směrem ven a její demontáž

K odblokování slouží malé tlačítko, které se nachází v horní části podnožky / opěrky nohou. Když je podnožka / opěrka nohou odblokovaná, lze ji při nasedání na invalidní vozík otočit dovnitř či ven a také ji lze zcela demontovat.

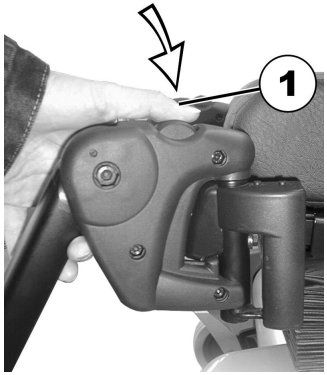

1. Stiskněte tlačítko pro odblokování (1) a otočte podnožku / opěrku nohou směrem ven.
2. Chcete-li podnožku / opěrku nohou odstranit, zvedněte ji směrem nahoru.

5.13.2 Nastavení úhlu

UPOZORNĚNÍ!
Riziko poranění v důsledku nesprávného nastavení podnožek a opěrek nohou
– Před každou jízdou je nezbytně nutné zkontrolovat, zda podnožky nejsou v kontaktu s kolečky nebo se zemí.

- 1 x imbusový klíč 6 mm

1.

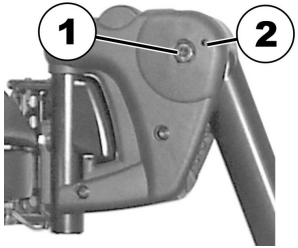

Pomocí imbusového klíče povolte šroub (1).

2. Pokud nelze po povolení šroubu podnožkou pohybovat, vložte do určeného otvoru (2) kovový špendlík a lehce na něj poklepejte kladivem. Tak dojde k uvolnění upínacího mechanismu uvnitř podnožky. V případě potřeby zopakujte postup z druhé strany podnožky.

3.

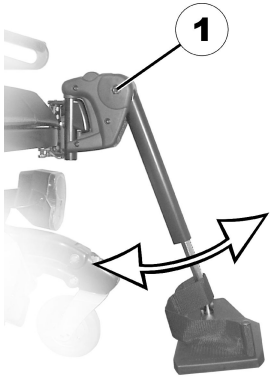

Pomocí imbusového klíče povolte šroub (1).

4. Nastavte požadovaný úhel.
5. Šroub znovu utáhněte.

5.13.3 Nastavení dorazu podnožky

- 1 x imbusový klíč 6 mm
- 1 x francouzský klíč 10 mm

1.

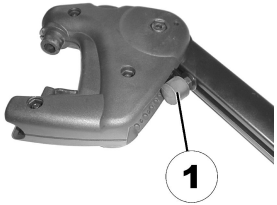

Fig. 5-38

Koncovou polohu podnožky určuje pryžový doraz (1).

2.

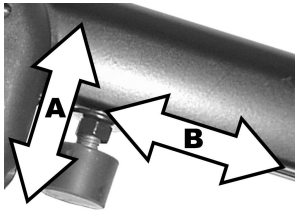

Fig. 5-39

Pryžový doraz lze zašroubovat nebo vyšroubovat (A), případně jej můžete vysunout nebo zasunout (B).

3.

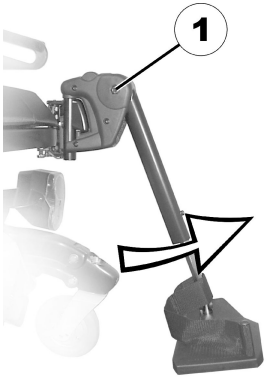

Fig. 5-40

Pomocí imbusového klíče povolte šroub (1) a otočte podnožku nahoru, abyste získali přístup k pryžovému dorazu.

4.

Fig. 5-41

Francouzským klíčem uvolněte pojistnou matici (1).

5.

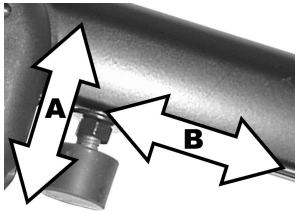

Fig. 5-42

Pryžový doraz přesuňte do požadované polohy.

6. Pojistnou matici opět utáhněte.

7.

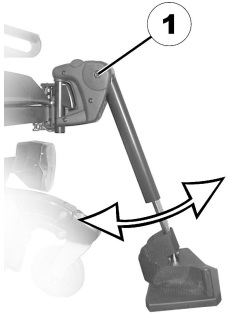

Fig. 5-43

Přesuňte podnožku do požadované polohy.

8. Šroub znovu utáhněte.

5.13.4 Nastavení délky podnožky

UPOZORNĚNÍ!
Riziko poranění v důsledku nesprávného nastavení podnožek a opěrek nohou
– Před každou jízdou je nezbytně nutné zkontrolovat, zda podnožky nejsou v kontaktu s kolečky nebo se zemí.

- 1 x imbusový klíč 5 mm

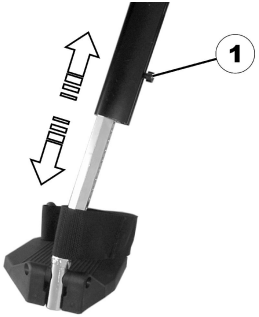

1. Pomocí francouzského klíče povolte šroub (1).
2. Nastavte požadovanou délku.
3. Šroub znovu utáhněte.

5.14 Opěrky nohou Vari-A

5.14.1 Otočení podnožky / opěrky nohou směrem ven a její demontáž

K odblokování slouží malé tlačítko, které se nachází v horní části podnožky / opěrky nohou. Když je podnožka / opěrka nohou odblokovaná, lze ji při nasedání na invalidní vozík otočit dovnitř či ven a také ji lze zcela demontovat.

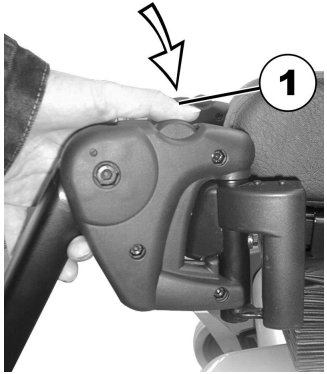

1. Stiskněte tlačítko pro odblokování (1) a otočte podnožku / opěrku nohou směrem ven.
2. Chcete-li podnožku / opěrku nohou odstranit, zvedněte ji směrem nahoru.

5.14.2 Nastavení úhlu

UPOZORNĚNÍ!
Riziko poranění v důsledku nesprávného nastavení podnožek a opěrek nohou
– Před každou jízdou je nezbytně nutné zkontrolovat, zda podnožky nejsou v kontaktu s kolečky nebo se zemí.

1.

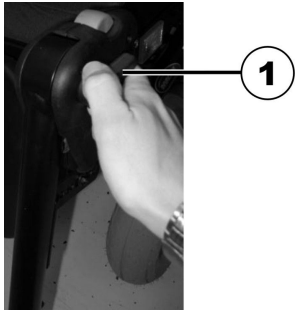

Povolte pojistné kolečko (1) alespoň o jednu otáčku proti směru hodinových ručiček.

2.

Stisknutím kolečka uvolněte zámkový mechanismus.

3.

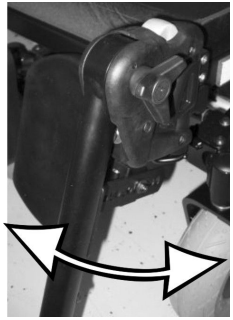

Nastavte požadovaný úhel.

4.

Utáhněte kolečko otočením ve směru hodinových ručiček.

5.14.3 Nastavení dorazu opěrky nohy

- 1 x francouzský klíč 10 mm

1.

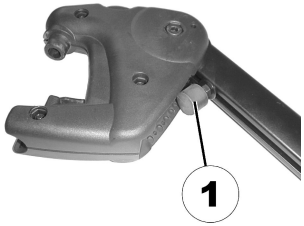

Koncová poloha opěrky nohy je stanovena pryžovým dorazem (1).

2.

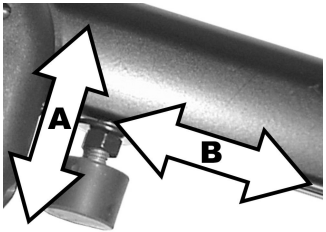

Pryžový doraz lze zašroubovat nebo vyšroubovat Ⓐ, případně jej můžete vysunout nebo zasunout Ⓑ.

3.

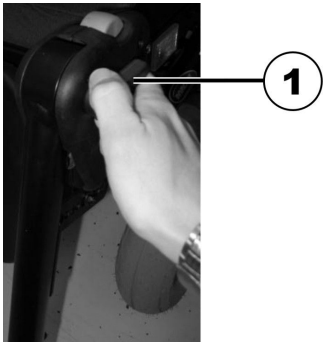

Povolte pojistné kolečko (1) alespoň o jednu otáčku proti směru hodinových ručiček.

4.

Stisknutím kolečka uvolněte zámkový mechanismus.

5.

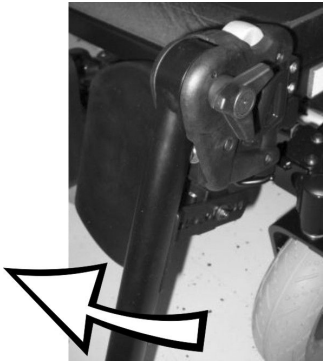

Opěrku nohy otočte nahoru, abyste se dostali k pryžovému dorazu.

6.

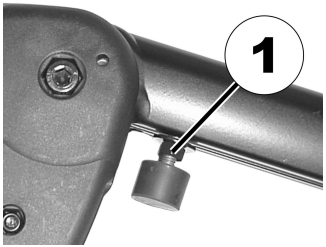

Francouzským klíčem uvolněte pojistnou matici (1).

7.

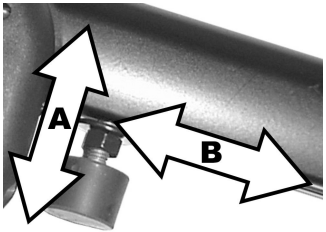

Pryžový doraz přesuňte do požadované polohy.

8. Pojistnou matici opět utáhněte.

9.

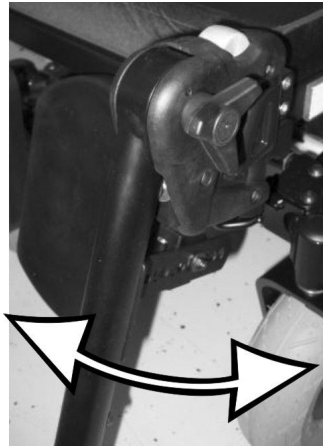

Umístěte opěrku nohy do požadované polohy.

10. Pojistné kolečko opět utáhněte.

5.14.4 Nastavení délky opěrky nohou

UPOZORNĚNÍ!
Riziko poranění v důsledku nesprávného nastavení podnožek a opěrek nohou
– Před každou jízdou je nezbytně nutné zkontrolovat, zda podnožky nejsou v kontaktu s kolečky nebo se zemí.

- Imbusový klíč 5 mm

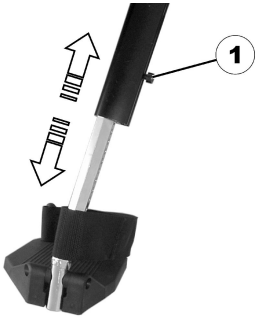

1. Pomocí francouzského klíče povolte šroub (1).
2. Nastavte požadovanou délku.
3. Šroub znovu utáhněte.

5.14.5 Nastavení hloubky lýtkové podpěry

Hloubku lýtkové podpěry lze upravit pomocí upevňovací desky. Kombinace otvorů v upevňovací desce umožňuje 5 různých nastavení hloubky.

- Francouzský klíč 10 mm

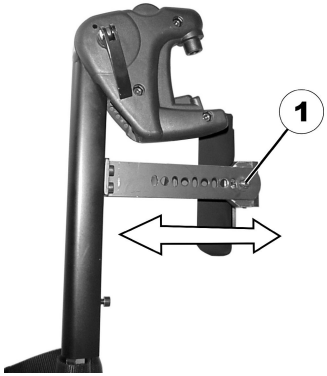

1. Francouzským klíčem povolte pojistnou matici (1) a demontujte ji.
2. Nastavte požadovanou hloubku. Upozorňujeme, že kulaté otvory jsou určeny pro upevňovací šroub lýtkové opěrky a oválné otvory jsou určeny pro koncovky bez závitu.
3. Matici našroubujte zpět a utáhněte ji.

5.14.6 Nastavení výšky lýtkové podpěry

- Imbusový klíč 4 mm

1. Pomocí imbusového klíče povolte šrouby (1).
2. Nastavte požadovanou polohu.
3. Znovu šrouby utáhněte.

5.14.7 Odblokování a otočení lýtkové podpěry dozadu při sesedání

1.

Zatlačte lýtkovou podpěru rovně dolů.

2.

Odblokujte opěrku nohou a otočte ji směrem ven. Lýtková podpěra se sama otočí dozadu.

3.

Zvedněte nohu přes pásku pro paty a postavte ji na zem.

5.14.8 Nastavení úhlu nastavitelných stupátek

- Imbusový klíč 5 mm

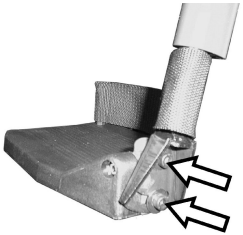

1. Pomocí imbusového klíče povolte oba stavěcí šrouby na stupátku.
2. Nastavte požadovaný úhel.
3. Znovu šrouby utáhněte.

5.14.9 Nastavení úhlu a hloubky stupátek

- Imbusový klíč 5 mm

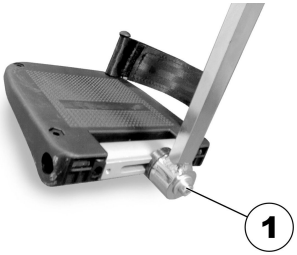

1. Pomocí imbusového klíče povolte stavěcí šroub na stupátku (1).
2. Nastavte požadovaný úhel a hloubku stupátka.
3. Šroub znovu utáhněte.

5.15 Elektricky ovládané stavitelné opěrky nohou (opěrky nohou ADE)

5.15.1 Otočení opěrky nohou směrem ven a jejich demontáž

V horní části opěrky nohou se nachází malé tlačítko sloužící k jejímu odblokování. Když je opěrka nohou odblokovaná, lze ji při nasedání na invalidní vozík otočit dovnitř či ven nebo ji zcela demontovat.

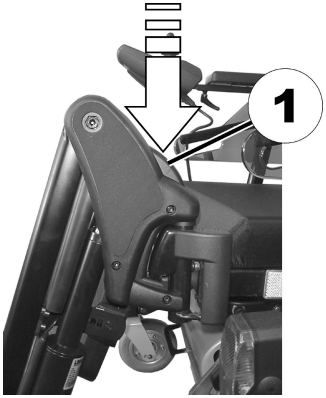

1. Stiskněte tlačítko pro odblokování (1) a otočte opěrku nohou směrem ven.
2. Chcete-li opěrku nohou odstranit, zvedněte ji směrem nahoru.

5.15.2 Nastavení úhlu

UPOZORNĚNÍ!
Nebezpečí rozdrcení
– Nevkládejte ruce do prostoru otáčení opěrky nohou.

UPOZORNĚNÍ!
Riziko poranění v důsledku nesprávného nastavení podnožek a opěrek nohou
– Před každou jízdou je nezbytně nutné zkontrolovat, zda podnožky nejsou v kontaktu s kolečky nebo se zemí.

K ovládání opěrek nohou s elektrickým nastavením výšky slouží dálkový ovladač. Další informace o dálkovém ovladači naleznete v samostatném návodu k použití.

5.15.3 Nastavení délky opěrky nohou

UPOZORNĚNÍ!
Riziko poranění v důsledku nesprávného nastavení podnožek a opěrek nohou
– Před každou jízdou je nezbytně nutné zkontrolovat, zda podnožky nejsou v kontaktu s kolečky nebo se zemí.

- Francouzský klíč 10 mm

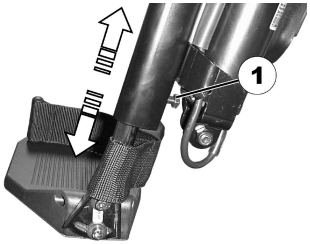

1. Pomocí francouzského klíče povolte šroub (1).
2. Nastavte požadovanou délku.
3. Šroub znovu utáhněte.

5.15.4 Nastavení hloubky lýtkové podpěry

Hloubku lýtkové podpěry lze upravit pomocí upevňovací desky. Kombinace otvorů v upevňovací desce umožňuje 5 různých nastavení hloubky.

- Francouzský klíč 10 mm

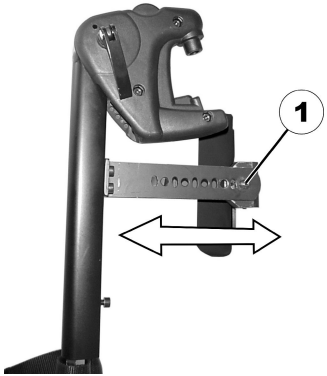

1. Francouzským klíčem povolte pojistnou matici (1) a demontujte ji.
2. Nastavte požadovanou hloubku. Upozorňujeme, že kulaté otvory jsou určeny pro upevňovací šroub lýtkové opěrky a oválné otvory jsou určeny pro koncovky bez závitu.
3. Matici našroubujte zpět a utáhněte ji.

5.15.5 Nastavení výšky lýtkové podpěry

- Imbusový klíč 4 mm

1. Pomocí imbusového klíče povolte šrouby (1).
2. Nastavte požadovanou polohu.
3. Znovu šrouby utáhněte.

5.15.6 Odblokování a otočení lýtkové podpěry dozadu při sesedání

1.

Zatlačte lýtkovou podpěru rovně dolů.

2.

Odblokujte opěrku nohou a otočte ji směrem ven. Lýtková podpěra se sama otočí dozadu.

3.

Zvedněte nohu přes pásku pro paty a postavte ji na zem.

5.15.7 Nastavení úhlu nastavitelných stupátek

- Imbusový klíč 5 mm

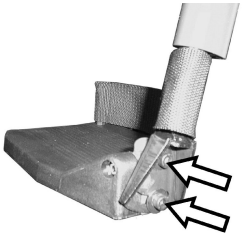

1. Pomocí imbusového klíče povolte oba stavěcí šrouby na stupátku.
2. Nastavte požadovaný úhel.
3. Znovu šrouby utáhněte.

5.15.8 Nastavení úhlu a hloubky stupátek

- Imbusový klíč 5 mm

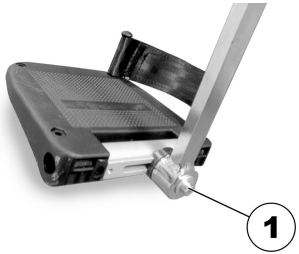

1. Pomocí imbusového klíče povolte stavěcí šroub na stupátku (1).
2. Nastavte požadovaný úhel a hloubku stupátka.
3. Šroub znovu utáhněte.

5.16 Standardní 80° opěrka nohou

5.16.1 Naklonění a/nebo odstranění opěrek nohou (standardní 80° opěrka nohou)

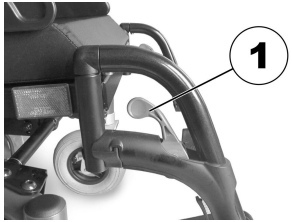

Fig. 5-44

Malá uvolňovací páčka se nachází v horní části opěrky nohou (1). Po uvolnění lze opěrku nohou naklonit dovnitř nebo ven, a ulehčit tak přístup. Také ji můžete zcela demontovat.

Fig. 5-45

1. Zatlačte na uvolňující páčku dovnitř nebo ven.
2. Nastavte součást do požadované polohy.
3. Zatažením nahoru součást odstraňte.

5.16.2 Úprava délky (standardní 80° opěrka nohou)

- Imbusový klíč 5 mm

Fig. 5-46

1. Povolte šroub (1).

   Šroub (1) neodpojujte.

2. Nastavte součást do požadované polohy.
3. Utáhněte šroub.

5.17 Opěrka nohou s ručně nastavitelnou výškou

5.17.1 Naklonění a/nebo sejmutí opěrek nohou (ručně nastavitelná výška)

V horní části opěrky nohou se nachází knoflík sloužící k jejímu odblokování. Pokud opěrku nohou odblokujete, můžete ji otočit směrem ven nebo dovnitř, abyste si usnadnili nastupování, případně ji můžete zcela sejmout.

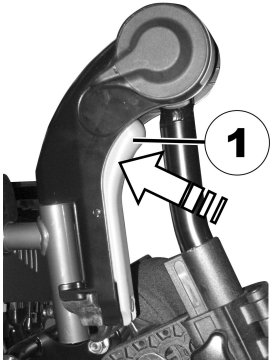

Fig. 5-47

1. Stiskněte knoflík pro odblokování (1) a sejměte opěrky nohou směrem nahoru.

5.17.2 Nastavení úhlu opěrky nohou (ručně nastavitelná výška)

UPOZORNĚNÍ!
Nebezpečí rozdrcení
– Nevkládejte ruce do prostoru otáčení opěrky nohou.

UPOZORNĚNÍ!
Riziko poranění v důsledku nesprávného nastavení podnožek a opěrek nohou
– Před každou jízdou je nezbytně nutné zkontrolovat, zda podnožky nejsou v kontaktu s kolečky nebo se zemí.

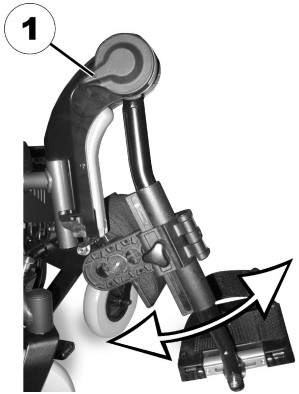

Fig. 5-48

1. Zatlačte odemykací páčku (1) směrem dolů.
2. Nastavte součást do požadované polohy.
3. Uvolněte odemykací páčku. Opěrka nohou se zajistí.

5.17.3 Nastavení délky opěrky nohou (ručně nastavitelná výška)

UPOZORNĚNÍ!
Riziko poranění v důsledku nesprávného nastavení podnožek a opěrek nohou
– Před každou jízdou je nezbytně nutné zkontrolovat, zda podnožky nejsou v kontaktu s kolečky nebo se zemí.

- 5mm imbusový klíč

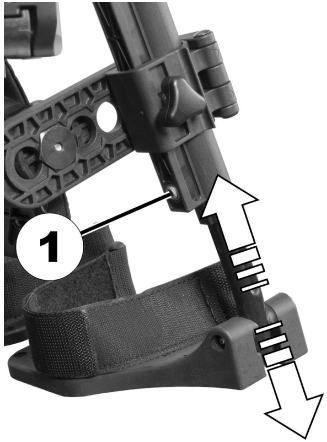

Fig. 5-49

1. Povolte šroub (1).
2. Nastavte součást do požadované polohy.
3. Utáhněte šroub.

5.17.4 Nastavení hloubky lýtkové opěrky (ručně nastavitelná výška)

Lýtková opěrka nabízí čtyři nastavení hloubky.

- 4mm imbusový klíč

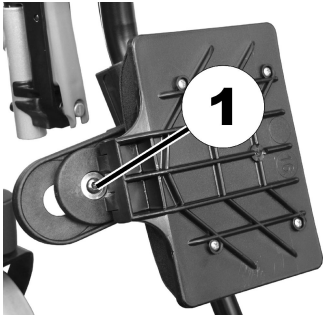

Fig. 5-50

1. Otočte lýtkovou opěrku dopředu.
2. Povolte a demontujte šroub (1).
3. Pomocí matice na druhé straně nastavte požadovanou hloubku.
4. Upravte polohu lýtkové opěrky podle nastavení matice, našroubujte šroub zpět a utáhněte ho.

5.17.5 Nastavení výšky lýtkové opěrky (ručně nastavitelná výška)

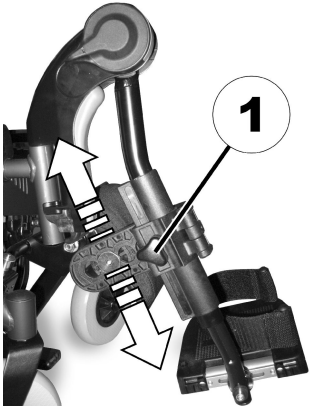

Fig. 5-51

1. Rukou povolte šroub (1).
2. Nastavte součást do požadované polohy.
3. Rukou utáhněte šroub.

5.18 Nastavení šířky bočních opěrek nohou

Potřebné nástroje:

- Francouzský klíč 13 mm

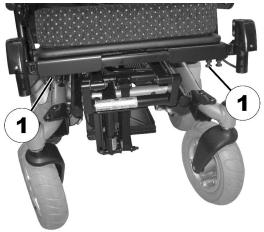

Šrouby, které umožňují úpravy šířky bočních opěrek nohou, se nacházejí pod sedadlem (1).

1. Pomocí francouzského klíče tyto šrouby povolte.
2. Nastavte opěrku nohou do požadované polohy.
3. Znovu šrouby utáhněte.

5.19 Opěrky nohou sedadla Firm

5.19.1 Úprava hloubky předního sedadla nastavením držáků opěrek nohou

Hloubku sedadla v přední části lze upravit nastavením polohy držáků opěrek nohou. Postup nastavení polohy držáků opěrek nohou je stejný pro všechny typy opěrek nohou.

Nástroje:

- 1× imbusový klíč 4 mm

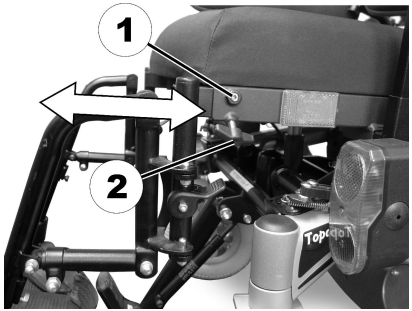

1. Povolte stavěcí šroub (1) pomocí imbusového klíče.
2. Uvolněte křídlatý šroub (2).
3. Nastavte polohu držáku opěrky nohou do požadované hloubky.
4. Znovu šrouby utáhněte.

5.19.2 Nastavení délky opěrky nohou — opěrky nohou Standard / Junior / Mini (sedadlo Firm)

UPOZORNĚNÍ!
Riziko poranění v důsledku nesprávného nastavení podnožek a opěrek nohou
– Před každou jízdou je nezbytně nutné zkontrolovat, zda podnožky nejsou v kontaktu s kolečky nebo se zemí.

Nástroje:
- 1× francouzský klíč 13 mm

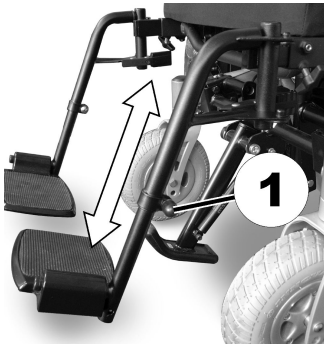

1. Odstraňte plastovou krytku ze seřizovacího šroubu (1).
2. Povolte šroub pomocí 13mm francouzského klíče.
3. Nastavte požadovanou délku opěrky nohou. Dávejte pozor, abyste nenatočili spodní část opěrky nohou do její opěrné tyče.
4. Znovu šrouby utáhněte.
5. Nasaďte zpět plastovou krytku.

5.19.3 Nastavení úhlu opěrky nohou – opěrka nohou s nastavitelným úhlem

Nástroje:
- 1× francouzský klíč 13 mm
- 1× francouzský klíč 10 mm
- 1× imbusový klíč 4 mm

1.

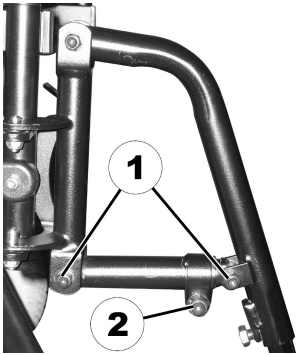

Pomocí 10mm francouzského klíče a 4mm imbusového klíče uvolněte upevňovací šrouby (1) otočných čepů pro nastavení úhlu.

2. Pomocí 13mm francouzského klíče uvolněte upínací šroub (2) otočných čepů pro nastavení úhlu.

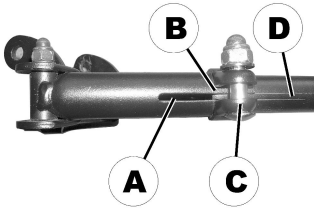

Na spodní straně držáku opěrky nohou se nachází výřez Ⓐ ve vnější trubce, který umožňuje vizuální kontrolu.

V rámci nastavování úhlu se smí vnitřní trubka Ⓓ vytáhnout maximálně do polohy, kdy je její konec zarovnaný s okrajem Ⓑ upínače Ⓒ.

3.

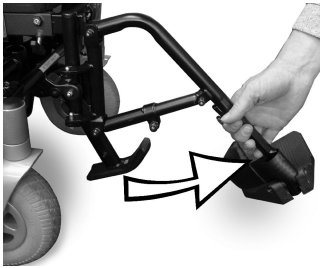

Nastavte opěrku nohou do požadovaného úhlu.

4. Výřezem ve vnější trubce zkontrolujte zbývající délku vnitřní trubky ve vnější trubce.
5. Znovu utáhněte všechny šrouby.

5.19.4 Nastavení délky opěrky nohou – opěrka nohou s nastavitelným úhlem

UPOZORNĚNÍ!
Riziko poranění v důsledku nesprávného nastavení podnožek a opěrek nohou
– Před každou jízdou je nezbytně nutné zkontrolovat, zda podnožky nejsou v kontaktu s kolečky nebo se zemí.

Nástroje:
- 1× francouzský klíč 13 mm

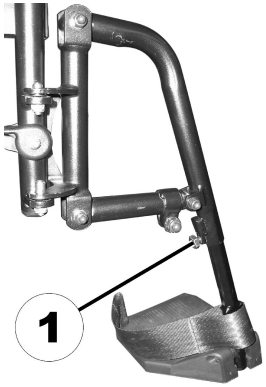

1. Uvolněte šroub (1).
2. Nastavte požadovanou délku opěrky nohou. Dávejte pozor, abyste nenatočili spodní část opěrky nohou do její opěrné tyče.
3. Šroub znovu utáhněte.

5.20 Tabulka konverze imperiálních jednotek na metrické

Pomocí této tabulky můžete orientačně dohledat správnou velikost nástroje.

IMPERIÁLNÍ	METRICKÉ
palec	**mm**
5/64	1,9844
3/32	2,3813
7/64	2,7781
1/8	3,1750
9/64	3,5719
5/32	3,9688
11/64	4,3656
3/16	4,7625
13/64	5,1594
7/32	5,5563
15/64	5,9531
1/4	6,3500
17/64	6,7469
9/32	7,1438
19/64	7,5406

IMPERIÁLNÍ	METRICKÉ
palec	mm
5/16	7,9375
21/64	8,3344
11/32	8,7313
23/64	9,1281
3/8	9,5250
25/64	9,9219
13/32	10,3188
27/64	10,7156
7/16	11,1125
29/64	11,5094
15/32	11,9063
31/64	12,3031
1/2	12,7000
33/64	13,0969
17/32	13,4938
35/64	13,8906
9/16	14,2875
37/64	14,6844
19/32	15,0813

IMPERIÁLNÍ	METRICKÉ
palec	mm
39/64	15,4781
5/8	15,8750
41/64	16,2719
21/32	16,6688
43/64	17,0656
11/16	17,4625
45/64	17,8594
23/32	18,2563
47/64	18,6531
3/4	19,0500
49/64	19,4469
25/32	19,8438
51/64	20,2406
13/16	20,6375
53/64	21,0344
27/32	21,4313
55/64	21,8281
7/8	22,2250

6 Použití

6.1 Jízda

UPOZORNĚNÍ!
Riziko neočekávaného chování při jízdě způsobené zabrzděnými kolečky
Pokud je invalidní vozík vybaven brzdami koleček a tyto brzdy jsou zabrzděné, kolečka se nemohou volně pohybovat. Vozík se proto může při jízdě chovat neočekávaně.
– Před zahájením jízdy ověřte, zda jsou brzdy koleček odbrzděné.

Před použitím invalidního vozíku se ujistěte, že všechny kontroly úspěšně proběhly. Přečtěte si část *9.2 Kontroly, strana 104*

Maximální nosnost uvedená v technických údajích pouze informuje o nejvyšší celkové hmotnosti, kterou vozík dokáže uvézt. To však neznamená, že lze na vozík bez omezení posadit osobu o této tělesné hmotnosti. Je třeba vzít v úvahu tělesné míry (např. výšku), rozložení hmotnosti, použití břišního popruhu, popruhu přes nohy a lýtka a hloubku sedadla.
Tyto faktory výrazně ovlivňují jízdní vlastnosti, jako je svislá stabilita a trakce. Zejména je důležité nepřekračovat přípustné zatížení náprav (viz část *11 Technické Údaje, strana 111*). Může být potřeba příslušným způsobem seřídit sedací systém.

6.2 Před první jízdou

Před první jízdou je třeba se seznámit s používáním invalidního vozíku a se všemi ovládacími součástmi. Věnujte dostatek času seznámení se všemi funkcemi a jízdními režimy.

Pokud je nainstalován poziční pás, je nutné jej správně nastavit. Používejte jej při každém použití invalidního vozíku.

Pohodlné usazení = bezpečná jízda

Před každou jízdou ověřte následující:

- Můžete snadno dosáhnout na všechny ovládací prvky.
- Baterie je dostatečně nabitá, abyste mohli ujet požadovanou vzdálenost.
- Poziční pás (je-li nainstalován) je zcela v pořádku.
- Zpětné zrcátko (je-li nainstalováno) je nastaveno tak, abyste se mohli kdykoli podívat za sebe bez nutnosti se naklánět dopředu nebo posouvat po sedadle.

6.3 Parkování a zastavení

Při parkování invalidního vozíku nebo pokud je váš invalidní vozík delší dobu nehybný:

1. Vypněte napájení invalidního vozíku (klávesou ZAPNOUT/VYPNOUT).
2. Aktivujte zámek proti krádeži (pokud je nainstalován).

6.3.1 Aktivace a deaktivace ruční brzdy

Motory invalidního vozíku jsou vybaveny automatickými brzdami, které brání nekontrolovanému rozjetí invalidního vozíku, když je ovladač s joystickem vypnutý.

Do invalidního vozíku lze kromě motorových brzd nainstalovat také ruční brzdy. Tyto zabraňují kývání invalidního vozíku během přepravy, například pokud se v převodovce vyskytuje určitý stupeň vůle.

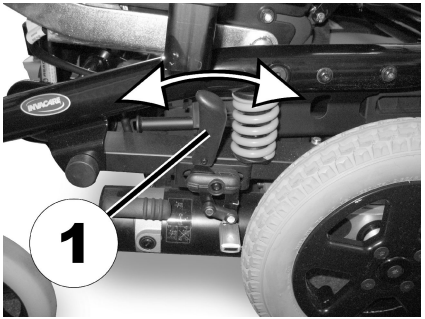

Aktivace ruční brzdy

1. Přesuňte páčku (1) směrem dopředu.

Deaktivace ruční brzdy

1. Přesuňte páčku (1) směrem dozadu.

6.4 Nasedání a vysedání z invalidního vozíku

! – Chcete-li nasednout či vysednout z invalidního vozíku ze strany, je nutné odebrat opěrku rukou nebo ji otočit nahoru.

6.4.1 Demontáž opěrek rukou Standard k umožnění přemístění uživatele do strany

ⓘ Tato kapitola pojednává o standardních opěrkách rukou. Informace o jiných opěrkách rukou naleznete v uživatelské příručce sedacího systému.

Opěrka rukou je v závislosti na verzi zajištěna jedním z několika možných způsobů uchycení:

- upínací páčka,
- ruční šroub,
- Kolíková zarážka
- pojistný šroub.

Obrázky níže jsou pouze ilustrační.

Podle toho, na které straně je namontován dálkový ovladač, musíte před demontáží opěrky rukou odpojit kabel ovladače.

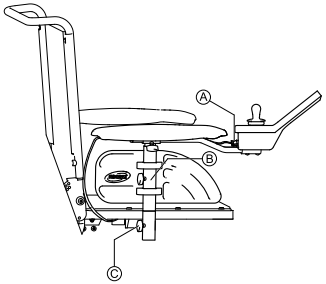

Fig. 6-1

1. Vytažením zástrčky Ⓐ kabelu dálkového ovladače odpojte dálkový ovladač.
2. Pokud je to nutné, vyjměte kabel dálkového ovladače ze spony Ⓑ.

3. Povolte uchycení Ⓒ.
4. Vytáhněte opěrku rukou z držáku.

6.4.2 Informace o nastupování a vystupování

Fig. 6-2

VAROVÁNÍ!
Nebezpečí závažného úrazu nebo poškození
Nesprávná technika přemísťování může vést k závažnému úrazu nebo poškození.
– Před zahájením přemísťování se obraťte na kvalifikovaného zdravotníka, který vám pomůže určit správné techniky, které jsou vhodné pro konkrétního uživatele a invalidní vozík.
– Postupujte podle následujících pokynů.

Nemáte-li dostatečnou sílu, měli byste požádat o pomoc další osoby. Pokud je to možné, použijte skluzavku.

Nastupování do invalidního vozíku:

1. Umístěte invalidní vozík co nejblíže k místu, kde sedíte. K tomu může být potřeba pomoc asistenta.
2. Umístěte kolečka rovnoběžně s poháněnými koly, aby byla během přemísťování zajištěna větší stabilita.
3. Invalidní vozík vždy vypněte.
4. Vždy zapněte oba zámky motorů / obě spojky a uvolněte náboje kol (pokud jsou namontovány), aby se kola nemohla pohybovat.
5. Odpojte opěrku rukou nebo ji otočte směrem nahoru (v závislosti na typu opěrky).
6. Nyní se přesuňte na invalidní vozík.

Vystupování z invalidního vozíku:

1. Umístěte invalidní vozík co nejblíže k místu, kde sedíte.
2. Umístěte kolečka rovnoběžně s poháněnými koly, aby byla během přemísťování zajištěna větší stabilita.
3. Invalidní vozík vždy vypněte.
4. Vždy zapněte oba zámky motorů / obě spojky a uvolněte náboje kol (pokud jsou namontovány), aby se kola nemohla pohybovat.
5. Odpojte opěrku rukou nebo ji otočte směrem nahoru (v závislosti na typu opěrky).
6. Nyní se přesuňte na místo, kam si chcete sednout.

6.4.3 Naklonění základního středového držáku do strany

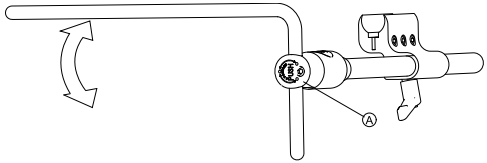

1. Stiskněte tlačítko Ⓐ a vytočte základní držák nahoru nebo dolů.

6.4.4 Naklonění výkyvného držáku displeje do strany

Výkyvný držák displeje lze uzamknout pouze v jeho výchozí poloze.

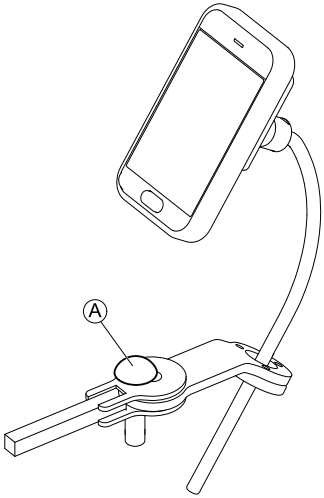

1. Zmáčkněte tlačítko Ⓐ a nakloňte držák displeje do strany.

6.4.5 Naklonění ovladače Chin Control do strany

1. 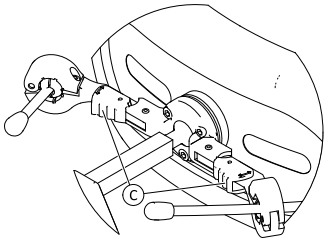

   Stiskněte pojistný mechanismus Ⓒ (za opěrkou hlavy) a nakloňte joystick nebo oválný spínač směrem dovnitř nebo ven, dokud nezacvakne na místo.

6.5 Odklopení/uvolnění zařízení k výjezdu na obrubník

Zařízení k výjezdu na obrubník lze odklopit, aby se uživatel mohl snadněji přemísťovat směrem vpřed. Také je lze odklopit, aby invalidní vozík při přepravě zabíral méně místa.

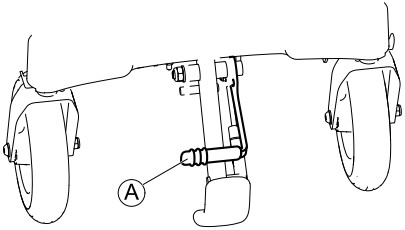

Fig. 6-3

Odklopení zařízení k výjezdu na obrubník

1. Zatažením za páčku Ⓐ odklopte zařízení k výjezdu na obrubník.

Uvolnění zařízení k výjezdu na obrubník

1. Zatlačením na páčku zařízení k výjezdu na obrubník uvolníte.

6.6 Překonávání překážek

6.6.1 Maximální výška překážky

Informace o maximálních výškách překážek jsou uvedeny v kapitole s názvem *11 Technické Údaje, strana 111*

6.6.2 Bezpečností informace o překonávání překážek

UPOZORNĚNÍ!
Nebezpečí převrácení
- K překážkám se nepřibližujte ze šikmého směru, ale v úhlu 90 stupňů (kolmo), jak je znázorněno níže.
- K překážkám, za kterými následuje svah, se přibližujte opatrně. Pokud si nejste jisti, zda svah není příliš prudký, vzdalte se od překážky a (je-li to možné) pokuste se nalézt jiné vhodné místo.
- Nikdy se nepřibližujte k překážkám na nerovném a/nebo nepevném povrchu.
- Nikdy nejezděte s vozíkem, který má příliš nízký tlak v pneumatikách.
- Před překonáním překážky umístěte opěradlo do vzpřímené polohy.

UPOZORNĚNÍ!
Hrozí vypadnutí z invalidního vozíku či jeho poškození (např. koleček).
- Nikdy se nepřibližujte překážkám, které jsou vyšší než maximální zvládnutelná výška překážky.
- Při sjíždění z překážky zabraňte kontaktu podnožky / opěrky nohy se zemí.
- Pokud si nejste jisti, zda je možné překážku překonat, pokuste se nalézt jiné vhodné místo.

6.6.3 Správný způsob překonání překážky

Následující pokyny k překonávání překážek také platí pro asistenty, pokud je invalidní vozík vybaven ovládáním pro asistenta.

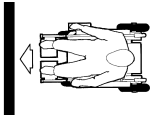
Fig. 6-4 Správně

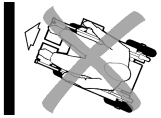
Fig. 6-5 Špatně

Najíždění na překážku

1. Najíždějte na překážku, resp. obrubník kolmo a pomalu.
2. V závislosti na pohonném systému zastavte v jedné z následujících poloh:
   a. V případě invalidního vozíku s centrálním náhonem: 5–10 cm před překážkou.
   b. U všech ostatních druhů náhonu: přibl. 30–50 cm před překážkou.
3. Zkontrolujte polohu předních kol. Musí být natočena ve směru jízdy a v pravém úhlu k překážce.
4. Jeďte pomalu a stálou rychlostí, dokud překážku nepřekonají i zadní kola.

Překonávání překážek pomocí zařízení k výjezdu na obrubník

1. Najíždějte na překážku, resp. obrubník kolmo a pomalu.
2. Zastavte na následujícím místě: 30–50 cm před překážkou.
3. Zkontrolujte polohu předních kol. Musí být natočena ve směru jízdy a v pravém úhlu k překážce.

4. Přibližujte se plnou rychlostí, dokud se zařízení k výjezdu na obrubník nedostane do kontaktu s překážkou. Obě přední kola se hybnou silou zvednou nad překážku.
5. Jeďte stálou rychlostí, dokud překážku nepřekonají i zadní kola.

Sjíždění z překážky

Postup při sjíždění z překážky je stejný jako při najíždění. Před sjížděním však není nutné zastavovat.

1. Z překážky sjíždějte střední rychlostí.

   Pokud budete z překážky sjíždět příliš pomalu, zábrany proti převrhnutí mohou uvíznout a hnaná kola se mohou zvednout nad zem. Jízda s invalidním vozíkem poté nebude možná.

6.7 Jízda do svahu a ze svahu

Informace o maximálním bezpečném sklonu najdete v části *11 Technické Údaje, strana 111*

UPOZORNĚNÍ!
Nebezpečí převrácení

- Ze svahu vždy jezděte maximálně 2/3 nejvyšší rychlosti. Při jízdě ve svahu se vyhněte náhlým změnám směru a prudkému brzdění.
- Před jízdou do svahu vždy vraťte opěradlo sedadla a náklon sedadla (pokud máte sedadlo s nastavitelným náklonem) do vzpřímené polohy. Před jízdou ze svahu doporučujeme opěradlo sedadla či náklon sedadla mírně sklonit dozadu.
- Před jízdou do svahu nebo ze svahu vždy spusťte zvedák (je-li namontován) do nejnižší polohy.
- Nikdy nejezděte do svahu ani ze svahu, je-li povrch kluzký nebo hrozí-li nebezpečí smyku (vlhký chodník, náledí atd.).
- Nevystupujte z invalidního vozíku na nakloněném místě či ve svahu.
- Nejezděte stylem „cikcak“, ale přímo ve směru cesty nebo stezky.
- Nikdy se neotáčejte na nakloněném místě nebo ve svahu.

UPOZORNĚNÍ!
Při jízdě ze svahu je brzdná vzdálenost mnohem delší než na rovném terénu

- Nikdy nejezděte ze svahu, jehož sklon je větší než projektovaný sklon (viz část *11 Technické Údaje, strana 111*).

6.8 Použití funkce zablokování jízdy

Zablokování jízdy je funkce, která zabrání invalidnímu vozíku v jízdě, pokud celkový úhel zaklonění sedacího systému vzhledem ke svislé poloze přesáhne bezpečnou hodnotu. Celkový úhel může představovat kombinaci úhlu sedadla, úhlu opěradla a/nebo úhlu povrchu.

VAROVÁNÍ!
Nebezpečí převrácení
Zablokování jízdy funguje pouze při změně úhlů v zastavené poloze. Tato funkce NEUMÍ reagovat na změny úhlů při jízdě, například ze svahu.
– Před jízdou svahem zastavte invalidní vozík a nastavte celkový úhel na hodnotu, která zahrnuje úhel daného svahu. Rozjeďte se. Pokud se funkce zablokování jízdy neaktivuje, je jízda svahem s původním nastavením úhlů sedadla a opěradla bezpečná.

Pokud před jízdou svahem provedete nastavení úhlů sedadla a opěradla podle našich doporučení, je jízda svahem bezpečná. Přečtěte si informace v části *2 Bezpečnost, strana 10*.

V závislosti na typu dálkového ovládání po aktivaci zablokování jízdy nastane jedna z následujících situací:

- Na dálkovém ovládání se zobrazí symbol mínus.
- Na dálkovém ovládání se zobrazí přeškrtnuté číslo jízdního profilu.
- Pohyb zleva doprava na displeji baterie.
- Pohyb zleva doprava na displeji baterie se střídá s pohotovostním zobrazením.

Podrobnosti o displeji dálkového ovládání naleznete v návodu k použití k dálkovému ovládání.

Kontrola funkce zablokování jízdy svahem

Pokud si nejste jisti, zda je úhel sedadla na vašem invalidním vozíku v bezpečném rozmezí pro jízdu svahem, proveďte následující:

1. Zastavte invalidní vozík a přepněte se do režimu seřízení a poté zpět do režimu jízdy.
2. Rozjeďte se.
   Pokud není celkový úhel v bezpečném rozmezí, funkce zablokování jízdy zabrání jízdě. Následujícím způsobem nastavte úhel.

Nastavení celkového úhlu umožňujícího jízdu

1. Zmenšete úhel sedadla a/nebo opěradla tak, aby se celkový úhel nacházel v bezpečném rozmezí.
2. Rozjeďte se.
   Pokud celkový úhel je v bezpečném rozmezí, invalidní vozík se rozjede.

6.9 Použití na veřejných komunikacích

Pokud hodláte invalidní vozík používat na veřejných komunikacích a vnitrostátní předpisy nařizují použití osvětlení, je nutné vozík vybavit vhodným osvětlovacím systémem.

Máte-li jakékoli dotazy, kontaktujte dodavatele výrobků Invacare.

6.10 Tlačení invalidního vozíku v režimu volnoběhu

Motory invalidního vozíku jsou vybaveny automatickými brzdami, které brání nekontrolovanému rozjetí invalidního vozíku, když je dálkový ovladač vypnutý. Když invalidní vozík tlačíte ručně v režimu volnoběhu, musí být magnetické brzdy neaktivní.

K ručnímu tlačení invalidního vozíku může být nutná větší fyzická síla, než by se mohlo zdát (více než 100 N). Potřebná síla však odpovídá požadavkům normy ISO 7176-14.

Režim volnoběhu je určen k manévrování invalidním vozíkem na krátké vzdálenosti. K tomuto účelu slouží madla/tyče k tlačení. Dbejte však na to, že zadní část invalidního vozíku může překážet nohám asistenta.

6.10.1 Odpojení motorů (běžné motory)

UPOZORNĚNÍ!
Nebezpečí poranění horkými povrchy motoru
– Při zapojování a odpojování motoru se nedotýkejte povrchu motoru.

UPOZORNĚNÍ!
Nebezpečí nekontrolovaného rozjetí invalidního vozíku
– Když jsou motory odpojeny (tj. vozík se nachází v režimu tlačení při volnoběhu), automaticky dochází k deaktivaci elektromagnetických motorových brzd. Při odstavení invalidního vozíku je vždy nutné zajistit páčky pro zapojení a odpojení motorů v poloze „JÍZDA“, aby elektromagnetické brzdy motoru zůstaly aktivní.

Motory smí odpojit pouze asistent, nikoli samotný uživatel.

Motory tak budou odpojeny pouze v případě, že je přítomen asistent, který vozík zabezpečí a zajistí, aby nedošlo k jeho neočekávanému uvedení do pohybu.

Každý motor je vybaven otočným voličem, který slouží k zapojení a odpojení motoru.

Odpojení motoru:

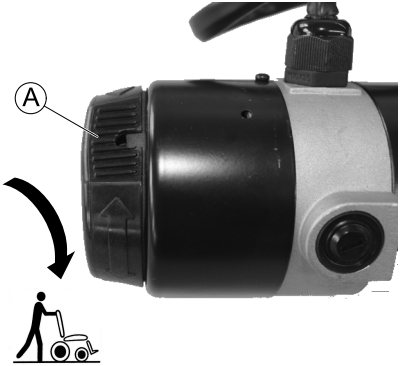

1. Vypněte dálkový ovladač.
2. Otočte otočný volič Ⓐ ve směru hodinových ručiček. Motor je nyní odpojený.

Zapojení motoru:

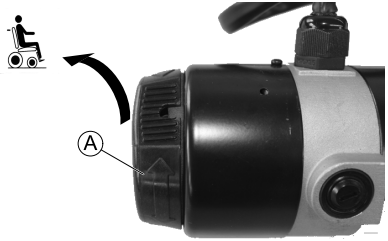

1. Otočte otočný volič Ⓐ proti směru hodinových ručiček. Motor je zapojen.

   ℹ Před jízdnou je nutné zapojit oba motory!

7 Ovládací systém

7.1 Ochrana ovládacího systému

Ovládací systém invalidního vozíku je chráněn před přetížením.

Pokud pohon delší dobu přetěžujete (například jízdou do prudkého svahu) a zejména je-li teplota okolního vzduchu vysoká, může se ovládací systém přehřívat. V takovém případě se výkon invalidního vozíku bude postupně snižovat a nakonec se vozík zcela zastaví. Na stavovém displeji se zobrazí odpovídající kód poruchy (související informace naleznete v uživatelské příručce dálkového ovladače). Vypnutím a zapnutím napájení kód poruchy vymažete a ovládací systém opět zapnete. Může však být nutné vyčkat až pět minut, než ovládací systém dostatečně vychladne, aby se obnovil plný výkon pohonu.

Pokud je pohon blokován nepřekonatelnou překážkou (například obrubníkem nebo podobnou vysokou překážkou) a vy se budete snažit tuto překážku překonat déle než 20 sekund, ovládací systém se automaticky vypne, aby zabránil poškození motorů. Na stavovém displeji se zobrazí odpovídající kód poruchy (související informace naleznete v uživatelské příručce dálkového ovladače). Vypnutím a zapnutím kód poruchy vymažete a ovládací systém opět zapnete.

ⓘ Vadnou hlavní pojistku lze vyměnit až po kontrole celého ovládacího systému. Výměnu musí provést specializovaný dodavatel výrobků Invacare. Informace o typu pojistky najdete v části *11 Technické Údaje, strana 111*

7.2 Baterie

Elektrické napájení elektrického invalidního vozíku zajišťují dvě 12 V baterie. Baterie nevyžadují žádnou údržbu je pouze potřeba je pravidelně nabíjet.

V následujících částech najdete informace o nabíjení, manipulaci, přepravě, skladování, údržbě a použití baterií.

7.2.1 Všeobecné informace týkající se nabíjení

Nové baterie je třeba před prvním použitím vždy jednou plně nabít. Nové baterie dosáhnou své plné kapacity po přibližně 10 až 20 cyklech nabíjení (období zaběhnutí). Toto období zaběhnutí je potřeba k plné aktivaci baterie za účelem dosažení jejího maximálního výkonu a životnosti. S postupným používáním proto může dojít k nárůstu dojezdu a provozní doby vašeho invalidního vozíku.

Gelové/AGM olověné baterie nemají paměťový efekt jako baterie NiCd.

7.2.2 Všeobecné pokyny k nabíjení

Bezpečné použití a dlouhou životnost baterií zajistíte dodržením následujících pokynů:

- Před úvodním použitím je nabíjejte 18 hodin.
- Doporučujeme baterie nabíjet denně po každém vybití (i částečném) a každou noc. V závislosti na úrovni vybití může plné dobití baterií trvat až 12 hodin.
- Když dosáhne indikátor baterie červeného spektra kontrolek, baterie je nutné minimálně 16 hodin nabíjet. V takovém případě nereagujte ani na indikaci plného nabití!
- Snažte se baterie jednou za týden nechat 24 hodin nabíjet, aby byly obě plně nabité.

- Baterie neodpojujte od nabíjení v nízkém stavu nabití bez pravidelného plného dobíjení.
- Nenabíjejte baterie při extrémních teplotách. Vysoké teploty nad 30 °C ani nízké teploty pod 10 °C se pro nabíjení nedoporučují.
- Používejte výhradně dobíjecí zařízení náležící do třídy 2. Tuto třídu dobíjecích zařízení lze během nabíjení ponechat bez dozoru. Všechna dobíjecí zařízení dodávaná společností Invacare splňují tyto požadavky.
- Při použití nabíječky dodané s invalidním vozíkem nebo schválené společností Invacare nelze baterie přebít.
- Chraňte svou nabíječku před zdroji tepla, např. před ohřívači a přímým slunečním světlem. Pokud se nabíječka baterií přehřeje, poklesne nabíjecí proud a proces nabíjení se prodlouží.

7.2.3 Nabíjení baterií

Polohu nabíjecí zásuvky a další informace o nabíjení baterií naleznete v uživatelské příručce vašeho dálkového ovladače a nabíječky baterií.

VAROVÁNÍ!
V případě použití nesprávné nabíječky hrozí nebezpečí výbuchu a zničení baterií
– Používejte výhradně nabíječku dodanou s invalidním vozíkem nebo schválenou společností Invacare.

VAROVÁNÍ!
V případě, že je nabíječka mokrá, hrozí nebezpečí úrazu elektrickým proudem a poškození nabíječky
– Chraňte nabíječku před vlhkem.
– Baterie vždy nabíjejte v suchém prostředí.

VAROVÁNÍ!
V případě, že je nabíječka poškozená, hrozí nebezpečí zkratu a úrazu elektrickým proudem
– Nabíječku nepoužívejte, jestliže spadla na zem nebo se jinak poškodila.

VAROVÁNÍ!
Hrozí nebezpečí úrazu elektrickým proudem a poškození baterií
– V ŽÁDNÉM PŘÍPADĚ nenabíjejte baterie připojením kabelů přímo k jejich pólům

VAROVÁNÍ!
V případě použití poškozeného prodlužovacího kabelu hrozí nebezpečí požáru a úrazu elektrickým proudem
– Prodlužovací kabel používejte jen tehdy, jestliže je to bezpodmínečně nutné. V případě, že musíte prodlužovací kabel použít, se ujistěte, že není poškozený.

VAROVÁNÍ!
Při používaní invalidního vozíku během nabíjení hrozí nebezpečí úrazu
– Když nabíjíte baterie, invalidní vozík NEPOUŽÍVEJTE.
– Při dobíjení baterií v invalidním vozíku NESEĎTE.

1. Vypněte invalidní vozík.
2. Připojte nabíječku k nabíjecí zásuvce.
3. Připojte nabíječku ke zdroji napájení.

7.2.4 Odpojení invalidního vozíku po nabití

1. Po dokončení nabíjení nejprve odpojte nabíječku baterie od zdroje napájení a poté odpojte zástrčku od dálkového ovladače.

7.2.5 Skladování a údržba

Aby byla zajištěna bezpečnost a dlouhá životnost baterií, dodržujte níže uvedené pokyny.

- Baterie skladujte vždy plně nabité.
- Baterie nenechávejte po delší dobu nabité pouze na nízkou úroveň. Vybitou baterii co nejdříve dobijte.
- Pokud nebude vozík po delší dobu používán (tj. déle než dva týdny), je třeba baterie dobíjet alespoň jednou měsíčně, aby byla zachována plná kapacita nabití, a také vždy před použitím..
- Baterie neskladujte v příliš vysokých ani příliš nízkých teplotách. Doporučujeme baterie skladovat při teplotě 15 °C.
- Gelové baterie a baterie AGM nevyžadují žádnou údržbu. Jakékoli problémy s výkonem by měl řešit technik řádně vyškolený v údržbě invalidních vozíků.

7.2.6 Pokyny k použití baterií

UPOZORNĚNÍ!
Hrozí riziko poškození baterií
– Baterie nikdy zcela nevybíjejte.

- Věnujte pozornost ukazateli nabití baterií! Nabijte baterie tehdy, když ukazatel nabití baterií oznamuje, že je úroveň nabití nízká.
  Rychlost vybíjení baterií závisí na mnoha okolnostech, jako je např. okolní teplota, stav povrchu vozovky, tlak v pneumatikách, hmotnost řidiče, způsob jízdy a využití osvětlení, je-li k dispozici.
- Vždy se snažte nabít baterie dříve, než budou svítit pouze červené kontrolky.
  Poslední 3 kontrolky (dvě červené a jedna oranžová) oznamují, že v bateriích zbývá přibližně 15 % energie.
- Při jízdě s blikajícími červenými kontrolkami jsou baterie vystaveny nadměrné zátěži. Za normálních okolností byste se této situaci měli vyhnout.
- Pokud bliká pouze jedna červená kontrolka, aktivovala se funkce ochrany baterií. Od této chvíle se rychlost a výkon vozíku podstatně sníží. Bude možné s invalidním vozíkem pomalu odjet mimo dosah nebezpečí a poté se elektronika definitivně odpojí. Jedná se o stav úplného vybití, kterému byste se měli vyhnout.
- Vezměte na vědomí, že při poklesu teplot pod 20 °C se kapacita baterií postupně začíná snižovat. Například při teplotě –10 °C kapacita baterií poklesne na úroveň 50 % normální kapacity.

- Chcete-li předejít poškození baterií, nikdy je zcela nevybíjejte. Nejezděte s výrazně vybitými bateriemi, pokud to není nezbytně nutné. Baterie budou při takovém použití nepřiměřeně zatíženy a v důsledku toho se zkrátí jejich životnost.
- Čím dříve baterie dobijete, tím déle vydrží.
- Úroveň vybití má vliv na životní cyklus baterie. Čím většímu zatížení je baterie vystavena, tím kratší je její očekávaná životnost.
  Příklady:
  – Jedno úplné vybití zatěžuje baterii stejně jako 6 normálních cyklů (zelené/oranžové kontrolky nesvítí).
  – Výdrž baterie je přibližně 300 cyklů při 80% vybití (prvních 7 kontrolek nesvítí) nebo přibližně 3 000 cyklů při 10% vybití (jedna kontrolka nesvítí).

  ℹ Počet kontrolek se může lišit v závislosti na typu dálkového ovladače.

- Při normálním provozu je třeba baterii jednou měsíčně vybít tak, aby všechny zelené a oranžové kontrolky zhasly. Měli byste toho dosáhnout během jednoho dne. Poté je třeba baterie znovu dobít. Cyklus nabíjení potrvá 16 hodin.

7.2.7 Přeprava baterií

Baterie dodávané s vaším invalidním vozíkem nepředstavují „nebezpečnou věc“. Tato klasifikace je založená na německých předpisech o silniční přepravě nebezpečných věcí GGVS a předpisech o železniční/letecké přepravě nebezpečných věcí IATA/DGR. Baterie je možné bez omezení přepravovat ve vozidlech, vlacích i letadlech. Jednotlivé přepravní společnosti však mohou omezovat nebo zakazovat určité způsoby přepravy. Potřebné informace pro konkrétní případy vám poskytnou pracovníci přepravní společnosti.

7.2.8 Všeobecné pokyny k manipulaci s bateriemi

- Nikdy nepoužívejte kombinace baterií od různých výrobců či kombinace baterií využívajících různé technologie. Stejně tak nepoužívejte baterie, které nemají stejné datové kódy.
- Nikdy nekombinujte gelové baterie a baterie AGM.
- Pokud se dojezdová vzdálenost vozíku výrazně zkrátí, baterie dosáhly konce své životnosti. Podrobnosti vám poskytne dodavatel nebo servisní technik.
- Baterie si vždy nechejte namontovat technikem řádně vyškoleným v péči o invalidní vozíky nebo osobou s odpovídajícími znalostmi. Tyto osoby mají potřebné znalosti a nástroje, aby tento úkon provedly bezpečným a správným způsobem.

7.2.9 Správné zacházení s poškozenými bateriemi

⚠ **UPOZORNĚNÍ!**
Koroze a spáleniny způsobené uniklou kyselinou při poškození baterií
– Oblečení, které bylo znečištěno kyselinou, okamžitě svlékněte.

Po kontaktu s kůží:
– Okamžitě opláchněte postiženou oblast velkým množstvím vody.

Po kontaktu s očima:
– Okamžitě oči vypláchněte tekoucí vodou; vyplachujte několik minut a poté vyhledejte lékaře.

- Při manipulaci s poškozenými bateriemi vždy používejte ochranné brýle a odpovídající bezpečnostní oděv.
- Poškozené baterie ihned po demontáži umístěte do nádoby odolné vůči kyselinám.
- Poškozené baterie přepravujte pouze v nádobě odolné vůči kyselinám.
- Všechny předměty, které byly v kontaktu s kyselinou, opláchněte velkým množstvím vody.

Správná likvidace nevratně vybitých nebo poškozených baterií

Nevratně vybité nebo poškozené baterie lze vrátit dodavateli nebo přímo společnosti Invacare.

8 Přesun

8.1 Obecné informace o přepravě

VAROVÁNÍ!
Pokud je invalidní vozík upevněn pomocí 4bodového upevňovacího systému od jiného dodavatele a hmotnost nenaloženého vozíku překračuje maximální nosnost daného upevňovacího systému, hrozí riziko úmrtí nebo závažného poranění osoby sedící na vozíku nebo pasažéra vozidla sedícího poblíž.

- Ověřte, zda hmotnost invalidního vozíku nepřekračuje maximální nosnost upevňovacího systému. Informace naleznete v dokumentaci od výrobce upevňovacího systému.
- Pokud si nejste jistí, jaká je hmotnost invalidního vozíku, je nutné vozík zvážit na kalibrované váze.

UPOZORNĚNÍ!
Pokud je invalidní vozík vybavený podnosem přepravován ve vozidle, hrozí riziko poranění osob nebo poškození materiálu.

- Podnos je třeba před každou přepravou vozíku ve vozidle demontovat.

Fig. 8-1

8.2 Přemisťování invalidního vozíku do vozidla

VAROVÁNÍ!
Při přemisťování invalidního vozíku s uživatelem do vozidla hrozí riziko převrácení vozíku.

- Pokud je to možné, invalidní vozík přemisťujte jenom tehdy, když v něm nesedí uživatel.
- Pokud je nutné invalidní vozík s uživatelem do vozidla přemisťovat po nájezdu, ujistěte se, že náklon nájezdu nepřesahuje projektovaný sklon.
- Pokud je nutné invalidní vozík do vozidla přemisťovat po nájezdu, jehož náklon přesahuje projektovaný sklon, je třeba použít naviják. Asistent může poté situaci bezpečně kontrolovat a pomáhat při přemisťování.
- Také je možné použít plošinový výtah.
- Ujistěte se, že celková hmotnost invalidního vozíku včetně pacienta nepřekračuje maximální přípustnou celkovou hmotnost nájezdu nebo plošinového výtahu.
- Invalidní vozík je vždy třeba do vozidla přemisťovat s opěradlem ve vzpřímené poloze, se zvedákem sedadla v dolní poloze a náklonem sedadla ve vzpřímené poloze (viz část *6.7 Jízda do svahu a ze svahu, strana 83*).

VAROVÁNÍ!
Riziko poranění nebo poškození invalidního vozíku a vozidla
Pokud je invalidní vozík s uživatelem do vozidla přemisťován po nájezdu, který přesahuje projektovaný sklon, hrozí riziko převrácení nebo nekontrolovaných pohybů invalidního vozíku.
- Invalidní vozík přemisťujte do vozidla, když v něm nesedí uživatel.
- Asistent musí pomáhat při přemisťování.
- Ujistěte se, že všichni asistenti zcela rozumí příručce k nájezdu a navijáku.
- Ujistěte se, že naviják je vhodný pro váš invalidní vozík
- Používejte jen vhodné body pro upoutání. Odnímatelné nebo pohyblivé součásti invalidního vozíku nepoužívejte jako body pro upoutání.

VAROVÁNÍ!
Riziko poranění nebo poškození invalidního vozíku
Pokud je nutno invalidní vozík přemístit do vozidla pomocí výtahu, když je zapnutý dálkový ovladač, hrozí riziko, že vozík nebude ovladatelný nebo spadne z výtahu.
- Invalidní vozík před přemisťováním pomocí výtahu vypněte a dále odpojte sběrnicový kabel od dálkového ovladače nebo baterie od systému.

1. Najeďte s invalidním vozíkem do přepravního vozidla pomocí vhodného nájezdu, případně jej po tomto nájezdu vytlačte.

8.3 Použití invalidního vozíku jako sedadla ve vozidle

Následující část se netýká modelů a konfigurací, které nelze používat jako sedadlo ve vozidle. Tyto modely a konfigurace jsou označeny následujícím štítkem na invalidním vozíku:

VAROVÁNÍ!
Nebezpečí úrazu
Bezpečnostní zádržná zařízení lze používat pouze tehdy, činí-li hmotnost uživatele invalidního vozíku 22 kg nebo více.
– Nepoužívejte invalidní vozík jako sedačku ve vozidle, jestliže uživatel váží méně než 22 kg.

UPOZORNĚNÍ!
Pokud použité opěradlo není vhodné pro přepravu cestujících, hrozí nebezpečí úrazu
– Opěradla s ručně nastavitelným úhlem využívající samoaretační rychlospojku NEJSOU schválena pro přepravu cestujících.

UPOZORNĚNÍ!
Pokud invalidní vozík není ve vozidle řádně upevněn, hrozí nebezpečí úrazu.
– Pokud je to možné, usaďte uživatele invalidního vozíku na některé ze sedadel ve vozidle a zapněte mu bezpečnostní pásy.
– Invalidní vozík je vždy nutné upevnit tak, aby byl orientován k zamýšlenému směru jízdy přepravního vozidla.
– Invalidní vozík je vždy nutné upevnit v souladu s uživatelskou příručkou od výrobce invalidního vozíku a upevňovacího systému.
– Vždy demontujte a zajistěte veškeré příslušenství připevněné k invalidnímu vozíku, jako jsou prvky pro ovládání bradou nebo stolky.
– Pokud je invalidní vozík vybaven opěradlem s nastavitelným úhlem sklonu, je nutné opěradlo umístit do vzpřímené polohy.
– Pokud jsou namontovány opěrky nohou, zcela je spusťte do dolní polohy.
– Pokud je namontován zvedák sedadla, zcela jej spusťte do dolní polohy.

UPOZORNĚNÍ!
Pokud je ve vozidle přepravován invalidní vozík s bateriemi bez ochrany proti úniku elektrolytu, hrozí riziko nebezpečí úrazu
– Používejte pouze baterie s ochranou proti úniku elektrolytu.

UPOZORNĚNÍ!
Pokud nejsou baterie řádně zajištěny, hrozí nebezpečí úrazu
– Zajistěte pás baterie pomocí bezpečnostní svorky (viz část *8. Další informace o opětovném sestavení, strana 103*).

UPOZORNĚNÍ!
Pokud invalidní vozík používáte jako sedadlo ve vozidle a opěrky nohou jsou zvednuté, hrozí riziko poranění přepravované osoby nebo poškození invalidního vozíku / přepravujícího vozidla.
– Pokud jsou namontovány výškově nastavitelné opěrky nohou, vždy je zcela spusťte do dolní polohy.

Chcete-li invalidní vozík použít jako sedadlo v motorovém vozidle, je nutné jej opatřit úchyty, pomocí nichž bude ve vozidle upevněn. Toto příslušenství může být v některých zemích (např. ve Velké Británii) součástí standardní výbavy invalidního vozíku. V jiných zemích je lze zakoupit u společnosti Invacare jako volitelné příslušenství.

Tento invalidní vozík vyhovuje požadavkům normy ISO 7176-19 a smí se používat jako sedadlo ve vozidle společně s upevňovacím systémem, který byl prověřen a schválen v souladu s normou ISO 10542. Přepravující vozidlo musí být upraveno kvalifikovaným technikem, aby v něm bylo možné vozík upevnit. Další informace vám poskytne výrobce vozidla.

Invalidní vozík podstoupil nárazový test, při kterém byl upevněn ve směru jízdy přepravujícího vozidla. Jiné konfigurace nebyly testovány. Figurína použitá při nárazovém testu byla zajištěna pomocí pánevního bezpečnostního pásu a bezpečnostního pásu pro horní část těla. Je nutné používat oba typy bezpečnostního pásu, abyste minimalizovali riziko poranění hlavy a horní části těla přepravované osoby.

Společnost Invacare provádí testy pomocí čtyřbodového upínacího systému BraunAbility® Safety Systems.
– Další informace o tom, jak získat odpovídající systém pro vaši zemi a typ vozidla, získáte u společnosti BraunAbility. Informace o pohotovostní hmotnosti invalidního vozíku naleznete v části *11 Technické Údaje, strana 111*

Po případné autohavárii je nezbytně nutné, abyste invalidní vozík před opětovným použitím nechali zkontrolovat u autorizovaného dodavatele. Bez svolení výrobce nelze provádět úpravy upevňovacích bodů invalidního vozíku.

8.3.1 Upevnění invalidního vozíku ve vozidle

Invalidní vozík je vybaven čtyřmi body pro upoutání. K upevnění lze použít karabiny nebo pásová poutka. Pokud je invalidní vozík vhodný k použití jako sedadlo ve vozidle, jsou tyto body pro upoutání označeny symbolem uvedeným na pravé straně.

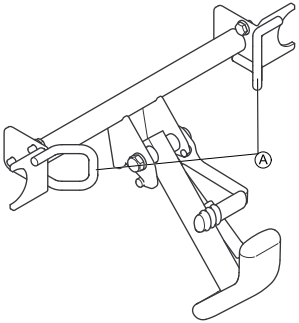

Přední (se zařízením k výjezdu na obrubník)

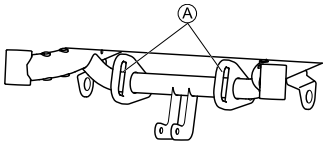

Zadní (bez zařízení k výjezdu na obrubník)

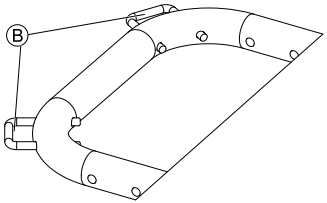

Fig. 8-2 Zadní strana

1. Zajistěte invalidní vozík na přední Ⓐ a zadní Ⓑ straně pomocí pásů upevňovacího systému. Zařízení k výjezdu na obrubník není nutné demontovat.
2. Zajistěte invalidní vozík utažením pásů v souladu s návodem k použití výrobce upevňovacího systému.

8.3.2 Zajištění uživatele na invalidním vozíku

UPOZORNĚNÍ!
Pokud uživatel není v invalidním vozíku řádně zajištěn, hrozí nebezpečí úrazu

- I když je invalidní vozík vybaven pozičním pásem, nejedná se o náhradu plnohodnotného bezpečnostního pásu, který odpovídá normě ISO 10542, v přepravním vozidle. V přepravním vozidle vždy používejte bezpečnostní pásy.
- Bezpečnostní pásy se musí dotýkat těla pacienta. Bezpečnostní pás nesmí být od těla uživatele oddálen žádnými součástmi invalidního vozíku, například opěrkami rukou či koly.
- Bezpečnostní pás vozidla musí co nejtěsněji obepínat tělo uživatele tak, aby uživateli nezpůsoboval nepohodlí.
- Bezpečnostní pás nesmí být při použití překroucený.
- Zajistěte, aby třetí bod ukotvení bezpečnostní pásu nebyl upevněn přímo k podlaze vozidla, ale k jeho horní části.

UPOZORNĚNÍ!
Nebezpečí poranění při použití invalidního vozíku jako sedadla ve vozidle, pokud jsou opěrky hlavy nesprávně nastaveny nebo nejsou použity
V případě kolize může dojít k hyperextenzi krku.
– Opěrky hlavy musí být nainstalovány. Opěrky hlavy dodávané společností Invacare jako volitelný doplněk k invalidnímu vozíku jsou vhodné pro použití během přepravy.
– Opěrky hlavy je třeba nastavit podle úrovně uší uživatele.

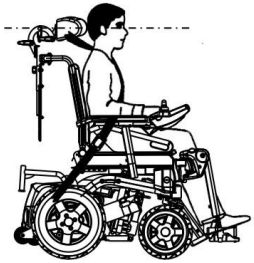

Fig. 8-3

Fig. 8-4

Bezpečnostní pás nesmí být od těla uživatele oddálen žádnými součástmi invalidního vozíku, například opěrkami rukou či koly.

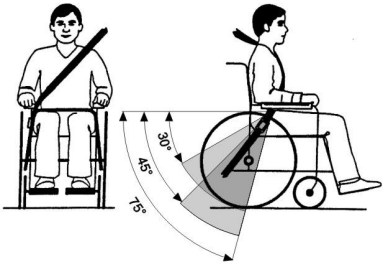

Fig. 8-5

Pánevní pás musí být umístěn v oblasti mezi pánví a stehny uživatele tak, aby jej neblokovaly žádné překážky a nebyl příliš volný. Ideální úhel pánevního pásu k vodorovnému směru je 45° až 75°. Maximální přípustný úhel je 30° až 75°. Úhel nesmí být nikdy menší než 30°!

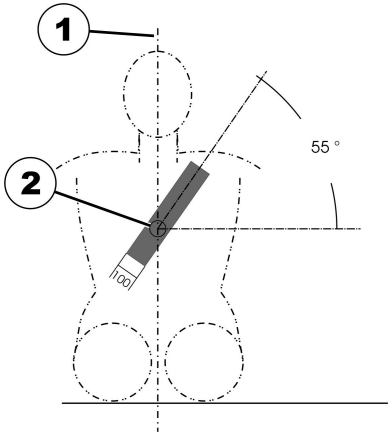

Fig. 8-6

Bezpečnostní pás v přepravním vozidle použijte dle znázornění na obrázku výše.

1) Středová osa těla

2) Střed hrudníku

8.4 Přeprava invalidního vozíku bez osoby v sedadle

UPOZORNĚNÍ!
Nebezpečí úrazu
– Pokud invalidní vozík nelze v přepravním vozidle řádně upevnit, společnost Invacare doporučuje, abyste jej nepřepravovali.

Invalidní vozík je možné bez omezení přepravovat ve vozidlech, vlacích a letadlech. Jednotlivé přepravní společnosti však mohou omezovat nebo zakazovat určité způsoby přepravy. Potřebné informace vám ve všech případech poskytnou pracovníci přepravní společnosti.

- Před přepravou invalidního vozíku se ujistěte, že jsou motory zapojeny a dálkový ovladač je vypnutý. Společnost Invacare důrazně doporučuje, abyste také odpojili nebo vymontovali baterie. Přečtěte si informace v části Vytažení baterií.
- Společnost Invacare důrazně doporučuje, abyste invalidní vozík upevnili k podlaze přepravního vozidla.

8.4.1 Příprava invalidního vozíku na přepravu bez osoby v sedadle

Při přípravě invalidního vozíku před přepravou postupujte následovně:

1. Demontujte opěrky nohou (postupujte podle pokynů uvedených v kapitole o opěrkách nohou).
2. Vytáhněte pouzdro na baterii (tento úkon nelze provést u verzí se zadním pláštěm a pevnými bateriemi).
3. Nakloňte opěradlo směrem dopředu.
4. V případě potřeby odstraňte sedadlo (tento úkon nelze provést u verzí se zadním pláštěm a pevnými bateriemi).

Složení invalidního vozíku se provádí v obráceném pořadí.

8.4.2 Vyjmutí akumulátorových bloků

(tento úkon nelze provést u verzí se zadním pláštěm a pevnými bateriemi)

1.

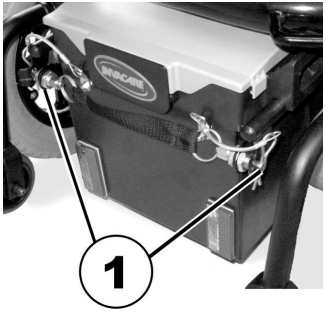

Sejměte z pásu baterie bezpečnostní svorku (1).

2.

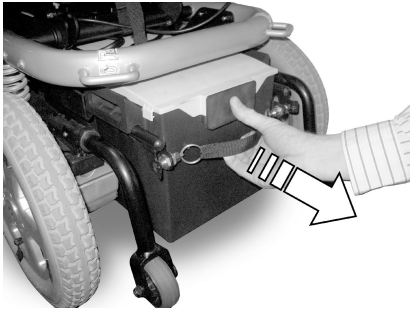

Pomocí pásu vysuňte zadní blok na baterii směrem dozadu. Aretační systém se tak automaticky uvolní.

3.

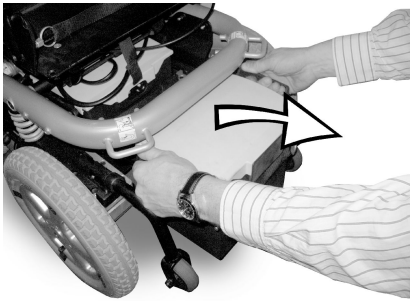

Pomocí bočních rukojetí bloky na baterie vytáhněte ven.

4.

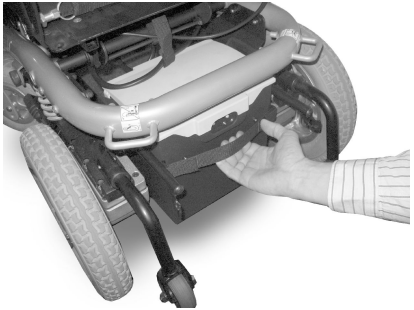

Pomocí pásu vysuňte přední blok na baterii směrem dozadu a pomocí rukojetí jej vytáhněte ven.

8.4.3 Demontáž sedadla

(nelze použít u modelů se zvedákem)

! **Nebezpečí poškození invalidního vozíku v případě, že sedadlo nelze sklopit nahoru nebo dopředu bez kolize**
- Nejprve demontujte opěrky nohou.
- Ujistěte se, že uchycení opěrek nohou nebudou bránit skládání sedadla. V případě potřeby změňte náklon sedadla.

1. 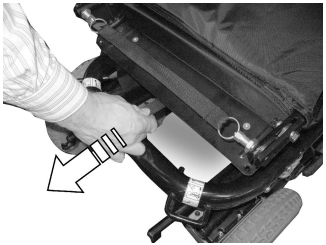

   Uvolněte sedadlo (uvolňovací pás se nachází pod zadní částí sedadla).

2. 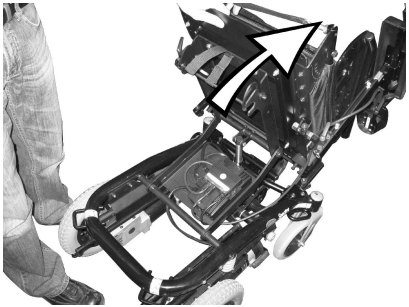

   Složte sedadlo směrem dopředu.

3.

Vytáhněte kabel dálkového ovladače z elektronického systému.

4.

Vytáhněte sedadlo směrem nahoru. Hmotnost sedadla může být v závislosti na typu 16 nebo 23 kg. Pokud je pro vás sedadlo příliš těžké, požádejte o pomoc při zvedání další osobu.

8.4.4 Opětovné složení invalidního vozíku

Složení invalidního vozíku se provádí v obráceném pořadí.

8.4.5 Další informace o opětovném sestavení

(Kroky 6–8 nelze provést u verzí se zadním pláštěm a pevnými bateriemi.)

1.

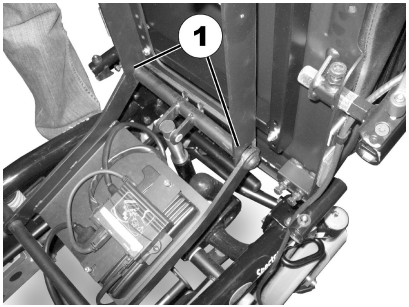

Při opětovném sestavení je nutné zajistit přesné umístění vodicích vidlic sedadla (1) na vzpěrnou tyč v přední části.

2.

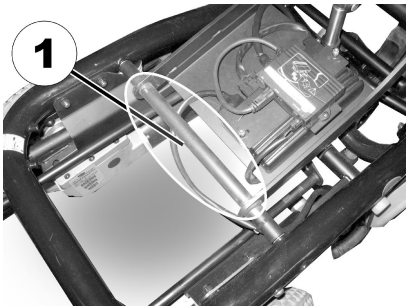

V oblasti kolem zadní vzpěrné tyče (1) se nesmí nacházet žádné kabely, aby nedošlo k jejich poškození.

3.

Kabel dálkového ovladače protáhněte pod opěrou sedadla a zapojte ho do elektronického systému.

4. Sedadlo složte dolů. Skládání musí být zakončeno slyšitelným zacvaknutím.

UPOZORNĚNÍ!
Pokud aretační systém zcela nezapadne, hrozí nebezpečí úrazu
– Ověřte, že aretační systém zcela jednoznačně správně zapadl. Kontrolu proveďte zatažením za sedadlo směrem nahoru. Sedadlo se nesmí vůbec pohnout.

5. Pokud je opěradlo vybaveno elektrickým polohovacím zařízením, připevněte motor k zadnímu sloupku.

UPOZORNĚNÍ!
Pokud čep motoru elektrického polohovacího zařízení není správně zajištěn, hrozí nebezpečí úrazu
Nesprávně zajištěný čep se může vysunout a opěradlo se může neočekávaně sklopit, což může vést k úrazu.
– Proto je velmi důležité správně zajistit čep vložením spony ve tvaru písmena R. Spona musí být nasazená těsně kolem čepu. Viz následující obrázek:

Fig. 8-7

6.

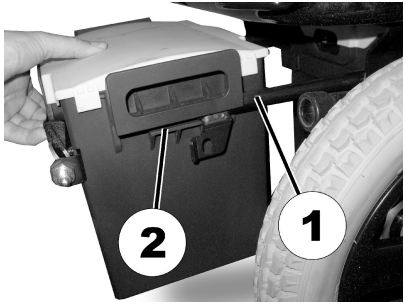

Při vkládání bloků na baterie se ujistěte, že vodicí tyče (1) přesně zapadají do vodicích drážek (2) umístěných na bocích bloků na baterie. Vodicí tyče nesmí být pod vodicími drážkami.

7. Nejprve umístěte přední část bloku na baterii na vodicí tyče a poté zasuňte sestavu dovnitř.

   ℹ Po opětovném sestavení invalidního vozíku je nutné ověřit, že aretační systém zadního bloku na baterii zcela zapadl. Ověřte správnost usazení pojistných kolíků. Dále zkontrolujte zdroj napájení. Kontrolu proveďte zapnutím invalidního vozíku pomocí dálkového ovladače. Pokud elektrický invalidní vozík není připraven k jízdě, zkontrolujte správnost montáže bloku na baterii.

8. 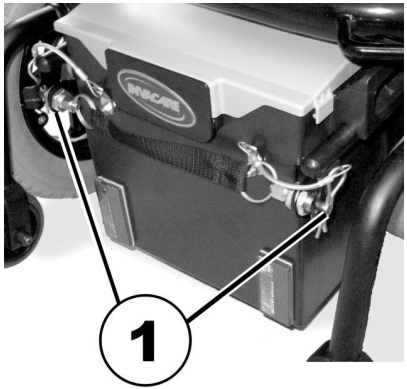

   Upevněte pás baterie pomocí bezpečnostních svorek (1).

9 Údržba

9.1 Údržba – úvod

Pojem „údržba“ označuje veškeré úkony prováděné za účelem zajištění, aby zdravotnický prostředek byl v dobrém stavu a připraven k určenému použití. Údržba zahrnuje různé oblasti, mezi které patří každodenní péče a čištění, kontroly, opravy a renovace.

Nechte vozík každý rok zkontrolovat autorizovaným dodavatelem výrobků Invacare, abyste zajistili jeho bezpečnost při jízdě a vhodnost k použití.

9.2 Kontroly

Následující tabulky uvádí kontroly, které by měl uživatel provádět, a jejich intervaly. Pokud invalidní vozík některou kontrolou neprojde, postupujte dle pokynů v uvedené kapitole nebo se obraťte na autorizovaného dodavatele výrobků Invacare. Podrobnější seznam kontrol a pokynů k údržbě najdete v servisní příručce k tomuto zařízení, kterou lze získat u společnosti Invacare. Tato příručka je však určena vyškoleným a autorizovaným servisním technikům a popisuje postupy, které nejsou určeny uživatelům.

9.2.1 Před každým použitím invalidního vozíku

Položka	Kontrola	Pokud byly zjištěny chyby
Šroubovaná připojení	Zkontrolujte všechny spoje (jako opěradla a kola) a ověřte, že dobře sedí.	Obraťte se na dodavatele.
Signální klakson	Zkontrolujte, zda správně funguje.	Obraťte se na dodavatele.
Systém osvětlení	Zkontrolujte, zda všechna světla, jako jsou ukazatele směru, světlomety a zadní světla, fungují správně.	Obraťte se na dodavatele.
Aretační systém bloku na baterii	Ověřte, že aretační systém bloku na baterii funguje správně. Pojistné kolíky musí být zcela zasunuté do patřičných otvorů (viz kapitola *8.4 Přeprava invalidního vozíku bez osoby v sedadle, strana 98*).	Obraťte se na dodavatele.
Baterie	Ověřte, že jsou baterie nabité. Popis ukazatele nabití akumulátoru naleznete v uživatelské příručce dodané s dálkovým ovládáním.	Nabijte baterie (viz kapitola *7.2.3 Nabíjení baterií, strana 88*).

9.2.2 Týdně

Položka	Kontrola	Pokud kontrola neproběhne úspěšně
Opěrky rukou / boční části	Zkontrolujte, zda jsou pevně upevněné v držácích a neviklají se.	Utáhněte šroub nebo upínací páčku držící opěrku ruky (viz kapitola *5.2 Možnost nastavení dálkového ovladače, strana 33*). Obraťte se na dodavatele.
Pneumatiky (plněné vzduchem)	Zkontrolujte, zda nejsou pneumatiky poškozené.	Obraťte se na dodavatele.
	Zkontrolujte, zda jsou pneumatiky nafouknuté a tlak odpovídá doporučení.	Nafoukněte pneumatiku na doporučený tlak (viz kapitoly *9.3 Kola a pneumatiky, strana 106* a *11 Technické Údaje, strana 111*).
Pneumatiky (odolné proti defektu)	Zkontrolujte, zda nejsou pneumatiky poškozené.	Obraťte se na dodavatele.
Zařízení proti převrácení	Zkontrolujte, zda jsou zařízení proti převrácení pevně upevněná a neviklají se. Zkontrolujte, zda jsou pružinové spony zařízení proti převrácení v dobrém stavu, a odpovídajícím způsobem zařízení zajistěte.	Obraťte se na dodavatele.

9.2.3 Měsíčně

Položka	Kontrola	Pokud byly zjištěny chyby
Všechny čalouněné díly	Zkontrolujte, zda nedošlo k poškození či opotřebení.	Obraťte se na dodavatele.
Odnímatelné opěrky nohou	Zkontrolujte, zda opěrky nohou bezpečně zajistit a zda uvolňovací mechanismus funkční.	Obraťte se na dodavatele.

Položka	Kontrola	Pokud byly zjištěny chyby
	Ověřte správnou funkci všech možností nastavení.	Obraťte se na dodavatele.
Kolečka	Zkontrolujte, zda se kolečka volně točí i natáčejí do stran.	Obraťte se na dodavatele.
Hnaná kola	Zkontrolujte, zda hnaná kola točí bez kývání. Nejjednodušší způsob kontroly je, když někdo stojí za vozíkem a sleduje když od této osoby odjíždíte.	Obraťte se na dodavatele.
Elektronický systém a konektory	Zkontrolujte, zda jsou všechny kabely nepoškozené a všechny konektory jsou dobře zapojené.	Obraťte se na dodavatele.

9.3 Kola a pneumatiky

Postup při poškození kol

V případě poškození kola kontaktujte dodavatele.
Z bezpečnostních důvodů neopravujte kola sami ani nesvěřujte opravu neautorizovaným osobám.

Postup u pneumatik plněných vzduchem

! **Nebezpečí poškození pneumatiky a ráfku**
Nejezděte s nízkým tlakem v pneumatikách, jinak hrozí poškození pneumatik.
V případě překročení tlaku v pneumatice hrozí poškození ráfku.
– Nafoukněte pneumatiky na doporučený tlak.

ℹ Zkontrolujte tlak v pneumatikách pomocí tlakoměru.

Každý týden kontrolujte, zda jsou pneumatiky nafouknuté a tlak odpovídá doporučení, viz kapitola *9.2 Kontroly, strana 104*

Doporučený tlak v pneumatice je uveden na pneumatice/ráfku nebo jej můžete zjistit od společnosti Invacare. K převodu použijte následující tabulku.

psi	bar
22	1,5
23	1,6
25	1,7
26	1,8
28	1,9
29	2,0
30	2,1
32	2,2
33	2,3
35	2,4

psi	bar
36	2,5
38	2,6
39	2,7
41	2,8
44	3,0

9.4 Krátkodobé uskladnění

Pro případ závažné poruchy je invalidní vozík chráněn řadou zabudovaných bezpečnostních mechanismů, které jej chrání. Napájecí modul znemožní jízdu s invalidním vozíkem.

Pokud je invalidní vozík v takovém stavu a čeká na opravu:

1. Vypněte napájení.
2. Odpojte baterie.
   V závislosti na modelu invalidního vozíku můžete baterie odebrat nebo odpojit od napájecího modulu. Přečtěte si příslušnou kapitolu o odpojení baterií.
3. Obraťte se na dodavatele.

9.5 Dlouhodobé uskladnění

Pokud se invalidní vozík nechystáte delší dobu používat, je třeba jej připravit k uskladnění. Zajistíte tím delší životnost jak invalidního vozíku, tak jeho baterií.

Uskladnění invalidního vozíku a baterií

- Invalidní vozík doporučujeme uskladnit při teplotě 15 °C. Doporučujeme se vyhnout uskladnění při extrémně vysokých nebo nízkých teplotách. Zajistíte tím delší životnost jak výrobku, tak jeho baterií.
- Součásti byly testovány a schváleny pro větší teplotní rozsahy:
  – Přípustný teplotní rozsah pro uskladnění invalidního vozíku je -40 až 65 °C.
  – Přípustný teplotní rozsah pro uskladnění baterií je -25 až 65 °C.
- Baterie se vybíjejí i v době, kdy nejsou používány. Pokud invalidní vozík hodláte uskladnit na více než dva týdny, doporučujeme odpojit baterie od napájecího modulu. V závislosti na modelu invalidního vozíku můžete baterie odebrat nebo odpojit od napájecího modulu. Přečtěte si odpovídající kapitolu o odpojení baterií. Pokud si nejste jisti, který kabel odpojit, obraťte se na dodavatele.
- Baterie je třeba před uskladněním vždy plně nabít.
- Pokud invalidní vozík skladujete déle než čtyři týdny, jednou měsíčně baterie zkontrolujte a dle potřeby je dobijte (dříve, než indikátor stavu nabití baterie bude ukazovat poloviční vybití), aby se nepoškodily.
- Uchovávejte je v suchém a dobře odvětraném prostředí chráněném před vnějšími vlivy.
- Pneumatiky mírně přehustěte.
- Umístěte invalidní vozík na podlahu, která se při kontaktu s gumou pneumatik nezbarví.

Příprava invalidního vozíku k použití

- Znovu připojte baterie k napájecímu modulu.
- Baterie je nutné před použitím nabít.
- Nechte invalidní vozík zkontrolovat u autorizovaného dodavatele výrobků Invacare.

9.6 Čištění a dezinfekce

9.6.1 Obecné bezpečnostní informace

UPOZORNĚNÍ!
Nebezpečí kontaminace
– Proveďte bezpečnostní opatření a používejte vhodné ochranné pomůcky.

UPOZORNĚNÍ!
Nebezpečí úrazu elektrickým proudem a poškození výrobku
– V případě potřeby vypněte zařízení a odpojte jej ze sítě.
– Při čištění elektronických součástek berte v potaz jejich třídu ochrany týkající se vniknutí vody.
– Zajistěte, aby voda nestříkala na zástrčku nebo elektrickou zásuvku.
– Nedotýkejte se elektrické zásuvky mokrýma rukama.

DŮLEŽITÉ!
Nevhodné kapaliny nebo postupy mohou výrobek poškodit.
– Všechny používané čisticí a dezinfekční prostředky spolu musí být kompatibilní a musí chránit materiály, které čistí.
– Nikdy nepoužívejte žíraviny (kyseliny, zásady atd.) ani abrazivní čisticí prostředky. Doporučujeme běžné domácí čisticí prostředky, jako je tekutý prostředek na mytí nádobí, není-li v pokynech k čištění uvedeno jinak.
– Nikdy nepoužívejte rozpouštědla (celulózové ředidlo, aceton atd.), která mění strukturu plastů nebo rozpouští připevněné štítky.
– Před opětovným použitím výrobku vždy pečlivě zkontrolujte, zda je zcela suchý.

Při čištění a dezinfekci v klinickém prostředí nebo v prostředí dlouhodobé péče postupujte podle svých interních postupů.

9.6.2 Intervaly čištění

DŮLEŽITÉ!
Pravidelné čištění a dezinfekce přispívá k hladkému provozu, zvyšuje životnost a zabraňuje kontaminaci.
Výrobek čistěte a dezinfikujte:
– pravidelně při užívání,
– před a po jakékoliv servisní proceduře,
– pokud se dostal do kontaktu s jakoukoliv tělní tekutinou,
– před užíváním novým uživatelem.

9.6.3 Čištění

DŮLEŽITÉ!
– Výrobek není možné čistit v automatických mycích zařízeních, vysokotlakými čisticími zařízeními ani parou.

DŮLEŽITÉ!
Nečistoty, písek a mořská voda mohou poškodit ložiska, a je-li povrch ocelových částí poškozen, mohou zkorodovat.
– Vystavujte vozík vlivům písku a mořské vody pouze na krátkou dobu a po každé návštěvě pláže invalidní vozík vyčistěte.
– Je-li invalidní vozík špinavý, co nejdříve setřete špínu vlhkou utěrkou a pečlivě invalidní vozík vysušte.

1. Demontujte případné volitelné vybavení (pouze vybavení, které nevyžaduje použití nástrojů).
2. Jednotlivé díly setřete hadříkem nebo měkkým kartáčkem, běžnými domácími čisticími prostředky (pH = 6 až 8) a teplou vodou.
3. Díly opláchněte teplou vodou.
4. Díly pečlivě vysušte suchým hadříkem.

K odstranění oděrek a obnově lesku je možné na natřených kovových površích použít leštidlo na vozidla a měkký vosk.

Čištění čalounění

Pokyny k čištění čalounění najdete na štítcích na sedadle, polstrování a potahu opěradla.

9.6.4 Dezinfekce

Informace o doporučených dezinfekčních prostředcích a postupech naleznete na stránce https://vah-online.de/en/for-users.

1. Všechny běžně přístupné povrchy otřete jemným hadříkem a běžným domácím dezinfekčním prostředkem.
2. Nechejte výrobek volně uschnout.

10 Po použití

10.1 Repase

Tento výrobek je vhodný k opakovanému použití. Chcete-li výrobek repasovat pro nového uživatele, postupujte následovně:

- Kontrola dle plánu servisních prohlídek. Prostudujte si servisní příručku od společnosti Invacare.
- Čištění a dezinfekce. Přečtěte si informace v části *9 Údržba, strana 104*
- Přizpůsobení novému uživateli. Přečtěte si informace v části *5 Nastavení, strana 32*.

Zajistěte, aby byla uživatelská příručka předána společně s výrobkem.

Pokud zjistíte jakékoli poškození nebo poruchu, výrobek znovu nepoužívejte.

10.2 Likvidace

VAROVÁNÍ!
Nebezpečí pro životní prostředí
Zařízení obsahuje baterie.
Tento výrobek může obsahovat látky potenciálně škodlivé pro životní prostředí, bude-li zlikvidován na místech (skládkách), která nesplňují zákonné požadavky.
– NEVYHAZUJTE baterie do komunálního odpadu.
– Baterie MUSÍ být zlikvidovány na odpovídajícím sběrném místě. Odevzdání je požadováno zákonem a je bezplatné.
– Vyhazujte pouze vybité baterie.
– Před vyhozením lithiových baterií umístěte na jejich kontakty kryty.
– Informace o typu baterie naleznete na štítku baterie nebo v kapitole *11 Technické Údaje, strana 111*

Buďte zodpovědní k životnímu prostředí a tento výrobek po skončení životnosti recyklujte.

Výrobek a jeho součásti rozeberte, aby bylo možné jednotlivé materiály oddělit a recyklovat samostatně.

Likvidace a recyklace použitých výrobků a obalů musí odpovídat místním zákonům a předpisům pro nakládání s odpady. Další informace vám poskytne společnost zabývající se zpracováním odpadů.

11 Technické Údaje

11.1 Technické údaje

Níže uvedené technické údaje se týkají standardní konfigurace nebo představují maximální dosažitelné hodnoty. Pokud namontujete příslušenství, mohou se tyto technické údaje změnit. Konkrétní změny hodnot technických údajů jsou podrobně popsány v částech věnovaných odpovídajícímu příslušenství.

ℹ Naměřené hodnoty se v některých případech mohou lišit až o ±10 mm.

Přípustné podmínky pro provoz a uskladnění	
Teplotní rozsah pro provoz dle normy ISO 7176-9:	• −25 °C až +50 °C
Doporučená teplota při uskladnění:	• 15 °C
Teplotní rozsah pro uskladnění dle normy ISO 7176-9:	• −25 °C až +65 °C s bateriemi • −40 °C až +65 °C bez baterií

Elektrický systém	
Motory	• 2 x 250 W • 2x 340 W (Heavy Duty)
Baterie	• 2x 12 V / 50 Ah (C20) s ochranou proti úniku elektrolytu / AGM • 2 x 12 V / 40 Ah (C20) s ochranou proti úniku elektrolytu / gelová • 2x 12 V / 50 Ah (C20) s ochranou proti úniku elektrolytu / gelová (verze se zadním pláštěm a pevným podstavcem baterií)
Hlavní pojistka	• 50A tavná pojistka pro každý blok baterií
Stupeň krytí	IPX4[1]

Nabíjecí zařízení	
Výstupní proud	• 8 A ± 8 % • 10 A
Výstupní napětí	• 24 V (12článková baterie)

Pneumatiky hnaných kol	
Typ pneumatiky	• 317 (12½" x 2¼"), plněná vzduchem nebo pevná
Tlak v pneumatikách	Doporučený maximální tlak v pneumatikách (v barech nebo kPa) je uveden na boční straně pneumatiky nebo na ráfku. Pokud je uvedeno více hodnot, platí nižší hodnota s odpovídajícími jednotkami. (Tolerance = -0,3 baru, 1 bar = 100 kPa)

Pneumatiky koleček	
Typy pneumatik	• 200 x 45 pevná • 200 x 50 pevná • 230 x 60 (2,80 / 2,50 – 4) plněná vzduchem nebo pevná
Tlak v pneumatikách	Doporučený maximální tlak v pneumatikách (v barech nebo kPa) je uveden na boční straně pneumatiky nebo na ráfku. Pokud je uvedeno více hodnot, platí nižší hodnota s odpovídajícími jednotkami. (Tolerance = -0,3 baru, 1 bar = 100 kPa)

Jízdní vlastnosti		
Rychlost		• 3 km/h • 6 km/h • 10 km/h
Minimální brzdná dráha		• 500 mm (3 km/h) • 1 000 mm (6 km/h) • 2 100 mm (10 km/h)
Projektovaný sklon[2]		
	bez zvedáku	• 10° (18 %) dle specifikací výrobce se 130 kg nákladem, 4° sklonem sedadla, 20° sklonem opěradla
	se zvedákem	• 6° (10,5 %) dle specifikací výrobce, se 130 kg nákladem, 4° sklonem sedadla, 20° sklonem opěradla
Maximální zvládnutelná výška překážky		• 60 mm (100 mm pomocí zařízení k výjezdu na obrubník)
Poloměr otočení		• 1 600 mm (bez zvedáku) • 1 630 mm (se zvedákem)
Prostor nutný k otočení		• 1250 mm
Šířka čepu		• 1 450 mm • 1 600 mm (Heavy Duty)
Dojezdová vzdálenost v souladu s normou ISO 7176-4[3]		• 30 km (50Ah baterie) • 25 km (40Ah baterie)

Rozměry dle normy ISO 7176-15	Typ sedadla		
	Pevné sedadlo	Modulite	
		Standard	HD
Celková výška (bez zvedáku)	• 1 050 mm	• 930 mm (jednodílná deska sedadla) • 960 mm – 1 060 mm (teleskopický rám sedadla, přemístitelná deska opěradla)	• 1 080 mm (teleskopický rám sedadla)
Celková výška (se zvedákem)	• 1 060 mm – 1 360 mm	• 960 mm –1 395 mm (teleskopický rám sedadla, přemístitelná deska opěradla)	• 1 095 mm – 1 395 mm (teleskopický rám sedadla)
Maximální celková šířka (komponenta s nejširší částí je uvedena v závorkách)	• 590 mm (kolečko 200 x 45) • 600 mm (měřeno od vnějšího okraje opěrky rukou při šířce sedadla 39) • 620 mm (kolečko 230 x 60) • 640 mm (měřeno od vnějšího okraje opěrky rukou při šířce sedadla 43)	• 620 mm (kolečko 230 x 60) • 640 mm (měřeno od vnějšího okraje opěrek rukou při šířce sedadla 48) • 690 mm (měřeno od vnějšího okraje opěrek rukou při šířce sedadla 53)	• 690 mm (měřeno od vnějšího okraje opěrek rukou při šířce sedadla 53) • 710 mm (měřeno od vnějšího okraje opěrek rukou při šířce sedadla 55)
Celková délka (včetně standardních opěrek nohou)	• 1 160 mm (bez zvedáku) • 1 210 mm (se zvedákem)		
Celková délka (bez standardních opěrek nohou)	• 820 mm (bez zvedáku) • 840 mm (se zvedákem)		
Délka při uskladnění	• 755 mm	• 800 mm	

Rozměry dle normy ISO 7176-15	Typ sedadla		
	Pevné sedadlo	Modulite	
		Standard	HD
Šířka při uskladnění	• 625 mm	• 620 mm	
Výška při uskladnění	• 530 mm	• 715 mm	
Světlá výška	• 60 mm		
Výška sedadla[4]	• 460 mm (bez zvedáku) • 480 mm – 780 mm (se zvedákem)	• 450 mm (bez zvedáku)	
		• 450 mm – 750 mm (se zvedákem)	• 465 mm – 765 mm (se zvedákem)
Šířka sedadla (rozsah nastavení opěrek rukou je uveden v závorkách)	• 430 mm (440 mm – 480 mm[5])) • 390 mm (400 mm – 440 mm[5])) • 330 mm (340 mm – 370 mm[5]))	• 380 mm (380–430 mm[5]) • 430 mm (430–480 mm[5]) • 480 mm (480–530 mm[5]) • 530 mm (530–580 mm[5])	• 530 mm (530–580 mm[5]) • 550 mm (550–600 mm[5])
Hloubka sedadla	• 300/330/350/380/440/480 mm	• 410–510 mm	• 510–580 mm
Výška opěradla[4]	• 430/570 mm	• 480/540 mm (popruhové opěradlo) • 560–660 mm (teleskopický rám sedadla, přemístitelná deska opěradla)	• 540 mm (popruhové opěradlo)

Rozměry dle normy ISO 7176-15	Typ sedadla		
	Pevné sedadlo	Modulite	
		Standard	HD
Tloušťka čalounění sedadla	• 70 mm	• 50/75/100 mm	• 90 mm
Úhel opěradla[6]	• 90° ... 120° (elektricky nastavitelné) • 90°... 112° (ručně nastavitelné)		
Výška opěrek rukou	• 190 mm – 320 mm	• 245 mm – 310 mm / 295 mm – 360 mm (teleskopický rám sedadla s opěrkami rukou ve tvaru T)	
		• 230 mm – 360 mm (posuvné opěrky rukou / skládací opěrky rukou) • 275 mm – 340 mm / 325 mm – 390 mm (jednodílná deska sedadla s opěrkami rukou ve tvaru T)	-
Hloubka opěrek rukou[7]	• 375 mm	• 325 mm	
Horizontální umístění nápravy[8]	• 35 mm	• 140 mm	
Úhel sedadla, elektrické nastavení	• 0° až +20° (bez zvedáku) • 0° až +28° (se zvedákem)[6]	• 0° až +20° (bez zvedáku) • 0 až +30° (s přemístěním těžiště)[6]	
Úhel sedadla, ruční nastavení	• 0°…+20°		
Úhel sedadla, pevný	-	• 4°	

Podnožky a opěrky nohou		Typ sedadla	
Typ		**Pevné sedadlo**	**Modulite / Modulite HD**
Junior 70	Délka	• 200 mm – 250 mm	-
	Úhel	• 70°	-
Mini 90	Délka	• 200 mm – 250 mm	-
	Úhel	• 90°	-
Standard 70	Délka	• 320–390 mm	-
	Úhel	• 70°	-
Standard 80	Délka	• 350–450 mm	
	Úhel	• 80°	
Vari F	Délka	• 290–460 mm	
	Úhel	• 70° – 0°	
Vari A	Délka	• 290–460 mm	
	Úhel	• 70° – 0°	
ADE (elektricky nastavitelné)	Délka	• 290–460 mm	
	Úhel	• 80° – 0°	
Nastavitelný úhel (ručně)	Délka	• 340–440 mm	-
	Úhel	• 50 - 65°	-
Nastavitelná výška (ruční)	Délka	• 350–450 mm	
	Úhel	• 70° – 0°	

Hmotnost[9]	Pevné sedadlo	Modulite / Modulite HD
Pohotovostní hmotnost (bez zvedáku)	• 91 kg	• 98 kg
Pohotovostní hmotnost (se zvedákem)	• 123 kg	• 130 kg

Hmotnosti součástí	Modulite / Modulite HD / pevné sedadlo
Jednotka sedadla	• cca. 23 kg
Podvozek	• cca. 45 kg
Baterie	• cca. 15 kg na baterii

Náklad	Pevné sedadlo	Modulite / Modulite HD
Maximální náklad	• 60 kg (hloubka sedadla 30) • 65 kg (hloubka sedadla 33) • 70 kg (hloubka sedadla 35) • 75 kg (hloubka sedadla 38) • 130 kg (hloubka sedadla 44) • 130 kg (hloubka sedadla 48)	• 130 kg • 160 kg (Heavy Duty)

Zatížení nápravy	
Maximální zatížení přední nápravy	• 110 kg • 135 kg (Heavy Duty)
Maximální zatížení zadní nápravy	• 140 kg • 160 kg (Heavy Duty)

1 Stupeň krytí IPX4 znamená, že elektrický systém je chráněn před stříkající vodou.

2 Statická stabilita v souladu s normou ISO 7176-1 = 9° (15,8 %)

Dynamická stabilita v souladu s normou ISO 7176-2 = 6° (10,5 %)

3 Poznámka: Na dojezd vozíku mají výrazný vliv vnější faktory, jako je nastavení rychlosti invalidního vozíku, stav nabití baterií, okolní teplota, místní terén, stav povrchu silnice, tlak v pneumatikách, hmotnost uživatele, styl jízdy a využití baterií (např. k osvětlení, pohonu servosystémů atd.).

Uvedené hodnoty představují teoretické maximální dosažitelné hodnoty naměřené v souladu s normou ISO 7176-4.

4 Měřeno bez čalounění sedadla.

5 Šířka je nastavitelná pro seřízení bočního panelu.

6 Po zvednutí zvedáku do určité výšky lze nastavit úhly sedadla a opěradla pouze do maximálního celkového úhlu 15°.

7 Vzdálenost mezi referenční rovinou opěradla a nejpřednější částí sestavy opěrky rukou

8 Vodorovná vzdálenost nápravy kola od průsečíku referenčních rovin zatíženého sedadla a opěradla

9 Skutečná pohotovostní hmotnost závisí na doplňcích, s nimiž byl invalidní vozík dodán. Každý invalidní vozík Invacare je při expedici z továrny vážen. Naměřenou pohotovostní hmotnost (včetně baterií) naleznete na štítku s názvem.

12 Servis

12.1 Provedené kontroly

Řádné provedení všech úkonů uvedených v plánu kontrol podle pokynů k servisu a opravám je potvrzeno razítkem a podpisem. Seznam úkonů kontroly, které je nutné provést, naleznete v servisní příručce, kterou získáte od společnosti Invacare.

Kontrola při dodání	**1. roční kontrola**
Razítko autorizovaného dodavatele / datum / podpis	Razítko autorizovaného dodavatele / datum / podpis
2. roční kontrola	**3. roční kontrola**
Razítko autorizovaného dodavatele / datum / podpis	Razítko autorizovaného dodavatele / datum / podpis

4. roční kontrola	5. roční kontrola
Razítko autorizovaného dodavatele / datum / podpis	Razítko autorizovaného dodavatele / datum / podpis

Poznámky

Invacare prodejců

Eastern Europe, Middle East & CIS:
Invacare EU Export
Am Achener Hof 8
D-88316 Isny
Tel: (49) (0)7562 700 397
eu-export@invacare.com
www.invacare-eu-export.com

Výrobce:

Invacare Deutschland GmbH
Kleiststraße 49
D-32457 Porta Westfalica
Germany

1531142-Z 2020-01-09

Making Life's Experiences Possible®

Yes, you can.®